(19)中华人民共和国国家知识产权局

(12)实用新型专利

(10)授权公告号 CN 202866333 U
(45)授权公告日 2013.04.10

(21)申请号 201220491624.4

(22)申请日 2012.09.25

(73)专利权人 高伟
地址 214031 江苏省无锡市南长区锡惠里小区 19-701 号

(72)发明人 高伟

(74)专利代理机构 无锡市大为专利商标事务所 32104
代理人 曹祖良

(51)Int.Cl.
E04H 4/04(2006.01)

权利要求书 1 页 说明书 2 页 附图 2 页

(54)实用新型名称

亲子游泳池

(57)摘要

本实用新型涉及一种亲子游泳池，具体涉及一种可让大人和孩童同时享受下水乐趣的游泳池。其包括若干块组成板，若干块组成板拼接组合成亲子游泳池本体，亲子游泳池本体一侧两犄角处各设置有一个浮块；亲子游泳池本体另一侧设置有座椅，所述座椅上方两侧、亲子游泳池本体犄角处同样设置有浮块；座椅后侧还设置有若干跟扶栏。本实用新型提供的亲子游泳池结构简单，拆装方便迅速，拆开后可叠放为立方体，易于收纳；采用轻质合成塑料，重量轻，方便携带和运输，且用途广泛，方便推广。

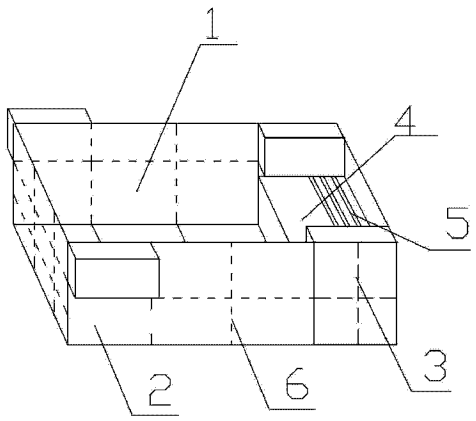

CN 202866333 U

1. 一种亲子游泳池，包括若干块组成板（1），其特征是：若干块组成板（1）拼接组合成亲子游泳池本体（2），亲子游泳池本体（2）一侧两犄角处各设置有一个浮块（3）；亲子游泳池本体（2）另一侧设置有座椅（4），所述座椅（4）上方两侧、亲子游泳池本体（2）犄角内侧处同样设置有浮块（3）；座椅（4）后侧还设置有若干根扶栏（5）。

2. 如权利要求 1 所述亲子游泳池，其特征是：所述亲子游泳池组装完成时，组成板（1）呈折叠状。

3. 如权利要求 1 所述亲子游泳池，其特征是：所述若干块组成板（1）之间通过不锈钢螺钉连接。

4. 如权利要求 1 所述亲子游泳池，其特征是：所述亲子游泳池浮块（3）所用材料密度为小于水的合成塑料，内部为空心。

5. 如权利要求 1 所述亲子游泳池，其特征是：所述组成板（1）由支架和不锈钢金属网（6）组成，以支架为支撑，外侧或内侧由不锈钢金属网（6）包覆。

亲子游泳池

技术领域

[0001] 本实用新型涉及一种亲子游泳池，具体涉及一种可让大人和孩童同时享受下水乐趣的游泳池。

背景技术

[0002] 亲子游泳是一种全新的幼儿健康保健新概念，与儿童游泳、成人游泳的内涵有着本质的区别。所谓的亲子游泳针对的是 3 岁以上的幼儿，对于这样的幼儿来说，亲子游泳既不是教授游泳的姿势，也不是比赛游泳的速度，更多的是使得父母与孩童享受一共游戏的乐趣。亲子游泳这一复杂的动作是在大脑支配下完成的，能有效促进脑细胞的发育，提高大脑的功能，表现为大脑对外界环境的反应能力快，智力发育好，为幼儿的未来的智商、情商的提高打下良好的基础。幼儿经常游泳可以使得心肌发达，新陈代谢旺盛，心跳比同龄幼儿慢且有力，这就为承担更大的体力负荷装备了条件。幼儿经常游泳，呼吸系统的功能也得到了提高，表现为肺活量大，憋气时间长，经常游泳可消耗过多的脂肪，发展全身各部分的肌肉，使体型匀称健美。另外，经常游泳还可以提高耐寒和抗病的能力。

[0003] 由于幼儿的特殊性，普通的救生员几乎无法满足幼儿安全游泳的需求，而随着幼儿游泳好处的普及和尝试者的增多，设计开发一款能够让父母和幼儿同时享受下水乐趣的亲子泳池成为了一大刚性需求。目前市场上有许多鱼龙混杂的幼儿泳池，大多数为充气塑料泳池货木制游泳池，这种充气塑料泳池重放气十分耗时，而且档次不高，难以在医院货专门的幼儿游泳机构推广使用。而木质的泳池容易藏污纳垢而且不利于清洁，更由于不透明，影响父母与幼儿的亲子交流。

发明内容

[0004] 本实用新型的目的是克服上述不足之处，提供一种拆装方便、用途大，使得父母孩子利于交流的亲子游泳池。

[0005] 按照本实用新型提供的技术方案，一种亲子游泳池，包括若干块组成板，若干块组成板拼接组合成亲子游泳池本体，亲子游泳池本体一侧两犄角处各设置有一个浮块；亲子游泳池本体另一侧设置有座椅，所述座椅上方两侧、亲子游泳池本体犄角内侧处同样设置有浮块；座椅后侧还设置有若干根扶栏。

[0006] 所述亲子游泳池组装完成时，组成板呈折叠状。所述若干块组成板之间通过不锈钢螺钉连接。所述亲子游泳池倒置并打开组成板时可组合为挂衣架使用。

[0007] 所述亲子游泳池浮块所用材料密度为小于水的合成塑料，内部为空心。所述组成板由支架和不锈钢金属网组成，以支架为支撑，外侧或内侧由不锈钢金属网包覆。

[0008] 本实用新型具有如下优点：本实用新型提供的亲子游泳池结构简单，拆装方便迅速，拆开后可叠放为立方体，易于收纳；采用轻质合成塑料，重量轻，方便携带和运输，且用途广泛，方便推广。

附图说明

[0009] 图 1 本实用新型结构示意图。

[0010] 图 2 本实用新型结构主视图。

[0011] 图 3 本实用新型结构俯视图。

具体实施方式

[0012] 如图 1~3 所示，一种亲子游泳池，包括若干块可调节深度的组成板 1，经组装后形成长 2.4 米，宽 1.2 米的游泳池本体 2，游泳池本体 2 深度可根据组成板 1 调节，游泳池本体 2 犄角外侧处还分别设置有一个浮块 3，浮块 3 采用轻质塑料，起到主要的漂浮作用。游泳池本体 2 另一侧还设置有座椅 4，所述座椅 4 高于游泳池池底低于亲子游泳池池高，2 个浮块 3 设置于座椅两侧内部，高度与亲子游泳池一致，座椅 4 后方还设置有若干根用于支撑的扶栏 7。组成板 1 由支架和不锈钢金属网 6 构成，以支架为支撑，由不锈钢金属网包覆。

[0013] 所述亲子游泳池使用时组装成一个长 2.4 米，宽 1.2 米的泳池，放入水中后，可将幼儿放于游泳池本体 2 中，家长处于座椅 4 处，倚靠扶栏 7，通过划水使得泳池在水中前进，其前进速度可与幼儿游泳速度相一致；在教授幼儿游泳的同时也可充分享受到嬉水乐趣，满足了亲子的需求。

[0014] 本实用新型提供的亲子游泳池可迅速拆装，拆开后将高收至 0.6 米，叠放后形成正方体，放入汽车后备箱中利于携带。此装置总重不超过 35kg，待不使用时，可将游泳倒置于家中，充作组合挂衣架。

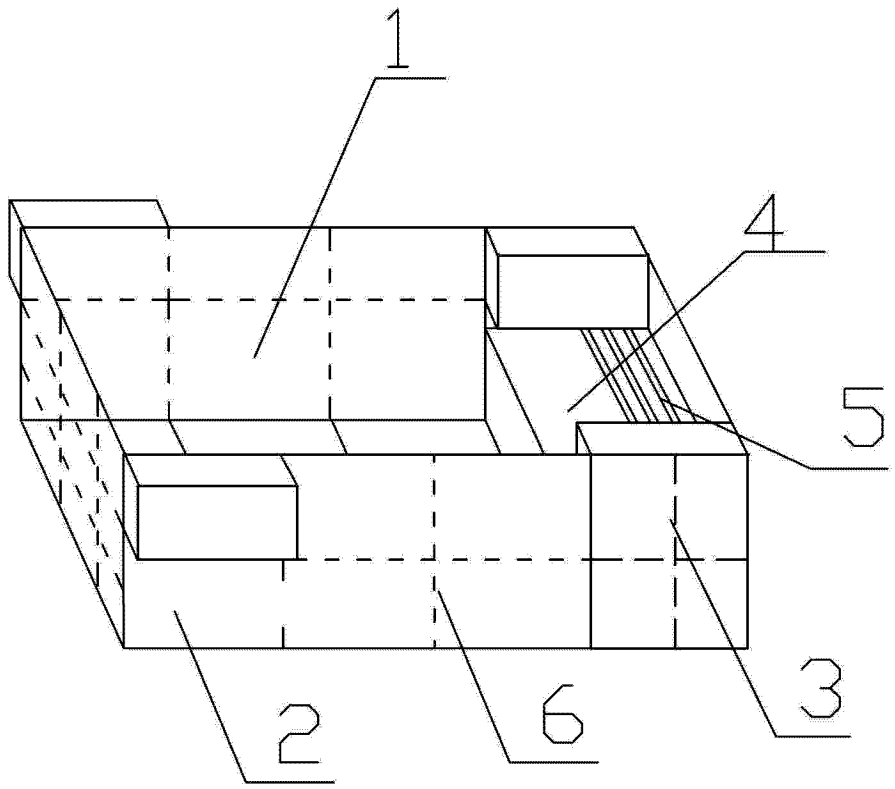

图 1

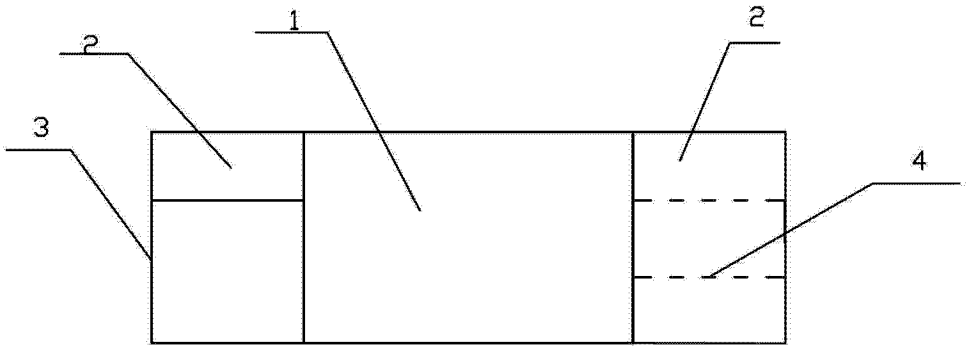

图 2

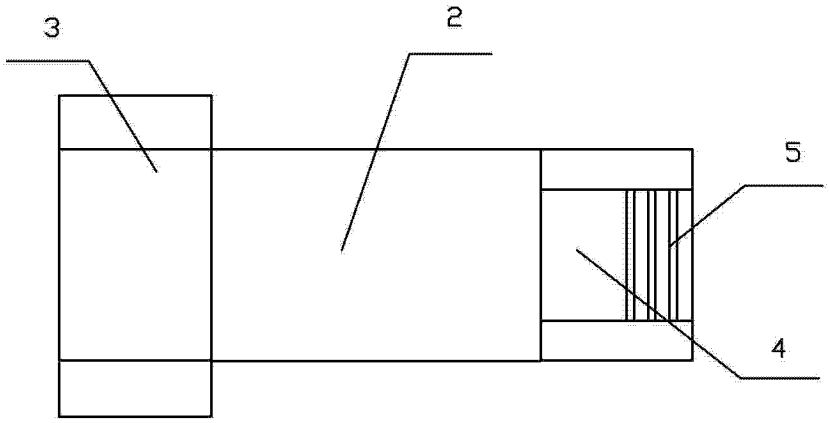

图 3