(19)中华人民共和国国家知识产权局

(12)实用新型专利

(10)授权公告号 CN 210939005 U
(45)授权公告日 2020.07.07

(21)申请号 201921883690.4

(22)申请日 2019.11.04

(73)专利权人 国网河南省电力公司偃师市供电公司
地址 471000 河南省洛阳市偃师市伊洛街道办事处(华夏路31号)
专利权人 国家电网有限公司

(72)发明人 王利成 王鹏飞 王继红 齐冬利 张宏飞 王爱合 李岩 杨学恒

(74)专利代理机构 洛阳启越专利代理事务所(普通合伙) 41154
代理人 刘新合

(51)Int.Cl.
B25B 13/14(2006.01)

权利要求书1页 说明书2页 附图1页

(54)实用新型名称

新型可折弯扳手

(57)摘要

本实用新型公开了一种新型可折弯扳手,包括上手柄和下手柄,上手柄的涡轮槽中设置有涡轮,涡轮的齿部与活动钳部相咬合,上手柄上设置有活动钳部,所述下手柄的转动连接有限位板,下手柄的左端设置有第一连接块,第一连接块固定连接有第一连接套,所述上手柄的右端面设置有第二连接块,第连接块固定连接有第二连接套,所述连接套套接有连接轴,限位板与连接轴相套接,本新型可折弯扳手通过上手柄和下手柄之间通过连接轴进行连接,上手柄调整角度,并通过限位板进行对角度进行限制,同时第一固定块、第二固定块以及固定轴可以使该装置可以满足长扳手的使用要求,使该装置的使用范围更大,提高使用的便利性。

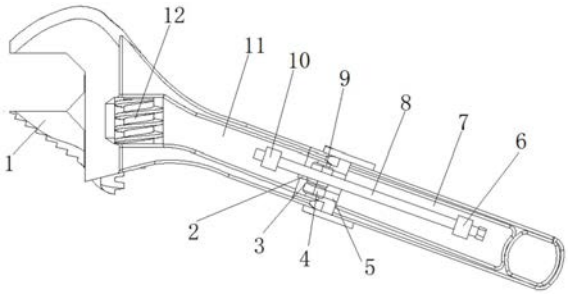

CN 210939005 U

1.一种新型可折弯扳手,包括上手柄(11)和下手柄(7),上手柄(11)的涡轮槽中设置有涡轮(12),涡轮(12)的齿部与活动钳部(1)相咬合,上手柄(11)上设置有活动钳部(1),其特征在于:所述下手柄(7)的转动连接有限位板(13),下手柄(7)的左端设置有第一连接块(5),第一连接块(5)固定连接有第一连接套(4),所述上手柄(11)的右端面设置有第二连接块(2),第连接块(2)固定连接有第二连接套(3),所述连接套(4)套接有连接轴(9),限位板(13)与连接轴(9)相套接。

2.根据权利要求1所述的一种新型可折弯扳手,其特征在于:所述下手柄(7)的前侧设置有第一固定块(6),所述上手柄(11)固定连接有第二固定块(10),第一固定块(6)和第二固定块(10)之间通过固定轴(8)相连接。

3.根据权利要求1所述的一种新型可折弯扳手,其特征在于:所述连接轴(9)的两端采用规则多边形结构。

4.根据权利要求1所述的一种新型可折弯扳手,其特征在于:所述限位板(13)的一端设置有凹槽,限位板(13)的数量为两个,两个限位板(13)对称设置在下手柄(7)的外侧面。

5.根据权利要求1所述的一种新型可折弯扳手,其特征在于:所述活动钳部(1)的上下端面为平面结构和锯齿形结构,活动钳部(1)通过涡轮(12)使其上下端面对换。

新型可折弯扳手

技术领域

[0001] 本实用新型涉及手动工具技术领域，具体为一种新型可折弯扳手。

背景技术

[0002] 扳手是在生活或加工制造中常用的一种工具，用于紧固或拆卸螺栓等。在紧固或拆卸角落里的螺栓，或者螺栓周围有无法去除的阻挡物时，长扳手无法整圈旋转扳手，同时只能人工进行调整扳手的角度，不但增加操作难度而且耗费时间和精力。

实用新型内容

[0003] 本实用新型要解决的技术问题是克服现有的缺陷，提供一种新型可折弯扳手，可以折弯，给拆卸角落里的螺栓的使用带来了便利，而且可以通过限位板对上手柄的角度进行限制，可以定量的调整折弯的角度，提高使用的便利性，可以有效解决背景技术中的问题。

[0004] 为实现上述目的，本实用新型提供如下技术方案：一种新型可折弯扳手，包括上手柄和下手柄，上手柄的涡轮槽中设置有涡轮，涡轮的齿部与活动钳部相咬合，上手柄上设置有活动钳部，所述下手柄的转动连接有限位板，下手柄的左端设置有第一连接块，第一连接块固定连接有第一连接套，所述上手柄的右端面设置有第二连接块，第连接块固定连接有第二连接套，所述连接套套接有连接轴，限位板与连接轴相套接。

[0005] 作为本实用新型的一种优选技术方案，所述下手柄的前侧设置有第一固定块，所述上手柄固定连接有第二固定块，第一固定块和第二固定块之间通过固定轴相连接。

[0006] 作为本实用新型的一种优选技术方案，所述连接轴的两端采用规则多边形结构。

[0007] 作为本实用新型的一种优选技术方案，所述限位板的一端设置有凹槽，限位板的数量为两个，两个限位板对称设置在下手柄的外侧面。

[0008] 作为本实用新型的一种优选技术方案，所述活动钳部的上下端面为平面结构和锯齿形结构，活动钳部通过涡轮使其上下端面对换。

[0009] 与现有技术相比，本实用新型的有益效果是：本新型可折弯扳手通过上手柄和下手柄之间通过连接轴进行连接，上手柄调整角度，并通过限位板进行对角度进行限制，同时第一固定块、第二固定块以及固定轴可以使该装置可以满足长扳手的使用要求，使该装置的使用范围更大，提高使用的便利性。

附图说明

[0010] 图1为本实用新型结构示意图；

[0011] 图2为本实用新型正视图。

[0012] 图中：1活动钳部、2第二连接块、3第二连接套、4第一连接套、5第一连接块、6第一固定块、7下手柄、8固定轴、9连接轴、10第二固定块、11 上手柄、12涡轮、13限位板。

具体实施方式

[0013] 下面将结合本实用新型实施例中的附图，对本实用新型实施例中的技术方案进行清楚、完整地描述，显然，所描述的实施例仅仅是本实用新型一部分实施例，而不是全部的实施例(为描述与理解方便，以下以图2的上方为上方进行描述)。基于本实用新型中的实施例，本领域普通技术人员在没有做出创造性劳动前提下所获得的所有其他实施例，都属于本实用新型保护的范围。

[0014] 请参阅图1-2，本实用新型提供一种技术方案：一种新型可折弯扳手，包括上手柄11和下手柄7，所述下手柄7的前侧设置有第一固定块6，所述上手柄11固定连接有第二固定块10，第一固定块6和第二固定块10之间通过固定轴8相连接，便于将上手柄11和下手柄7固定，满足长扳手的使用要求，上手柄11的涡轮槽中设置有涡轮12，上手柄11上设置有活动钳部1，所述活动钳部1的上下端面为平面结构和锯齿形结构，活动钳部1通过涡轮12使其上下端面对换，锯齿形结构可以方便拆卸生锈后螺母，涡轮12的齿部与活动钳部1 相咬合，所述下手柄7的转动连接有限位板13，所述限位板13的一端设置有凹槽，限位板13的数量为两个，两个限位板13对称设置在下手柄7的外侧面，下手柄7的左端设置有第一连接块5，第一连接块5固定连接有第一连接套4，所述上手柄11的右端面设置有第二连接块2，第连接块2固定连接有第二连接套3，所述连接套4套接有连接轴9，所述连接轴9的两端采用规则多边形结构，方便限位板13对上手柄11角度的限制，该装置可以折弯，提高使用的便利性，同时可以满足长扳手的使用要求，提高该装置普适性。

[0015] 在使用时：将固定轴8螺旋出第二固定块10，拨动上手柄11调整角度，旋转角度调整至合适的位置，旋转限位板13将连接轴9进行卡接固定，从而对角落里的螺栓进行拆卸；当螺母生锈变形后，将活动钳部1通过涡轮12旋出，将活动钳部1进行翻转，锯齿状将螺母进行箍紧，从而进行拆卸，待完成工作后，将固定轴8旋进第二固定块10，使其成为长扳手，以满足日常使用。

[0016] 本实用新型可以通过固定轴8将第一固定块6和第二固定块10进行固定以满足日常的使用要求，同时还可以弯折满足角落螺栓的拆卸，活动钳部1的锯齿状方便拆卸生锈后螺母，提高了使用便利性。

[0017] 尽管已经示出和描述了本实用新型的实施例，对于本领域的普通技术人员而言，可以理解在不脱离本实用新型的原理和精神的情况下可以对这些实施例进行多种变化、修改、替换和变型，本实用新型的范围由所附权利要求及其等同物限定。

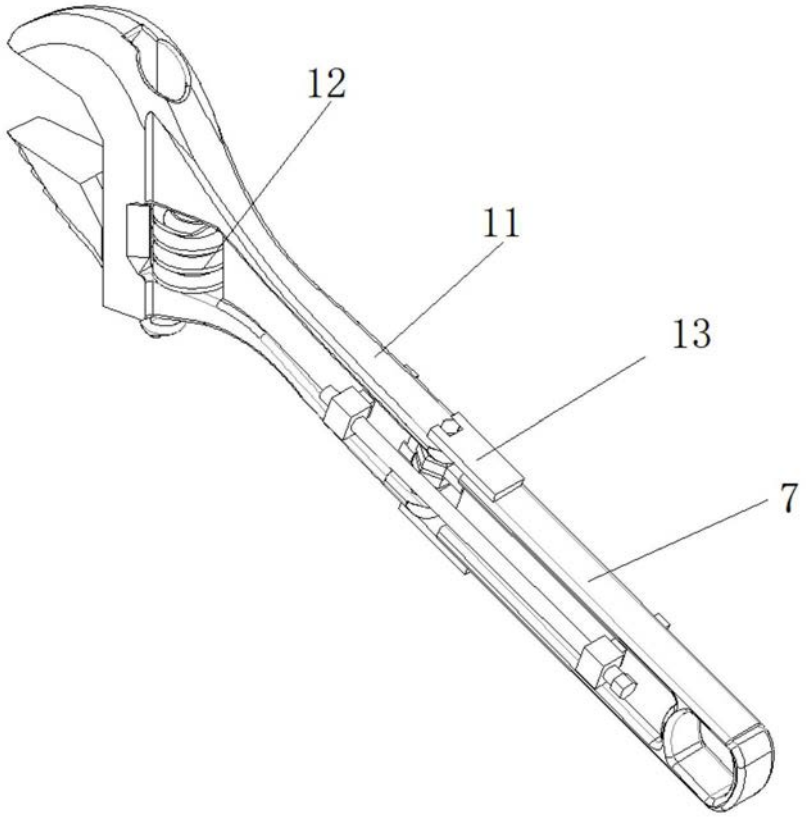

图1

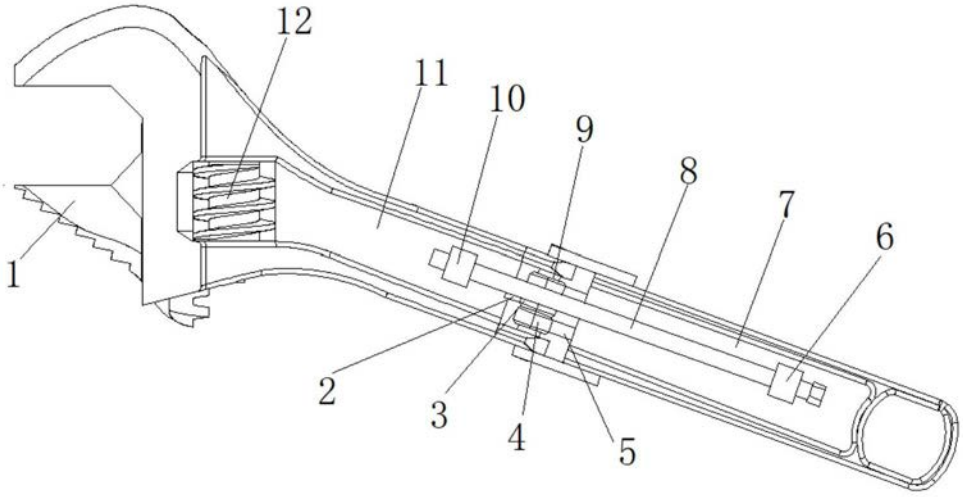

图2