(19)国家知识产权局

(12)实用新型专利

(10)授权公告号 CN 220054553 U
(45)授权公告日 2023.11.21

(21)申请号 202321390015.4

(22)申请日 2023.06.02

(73)专利权人 曹县浩耀家居有限公司
地址 274000 山东省菏泽市曹县青菏街道办事处东常寨村

(72)发明人 张雪岭

(74)专利代理机构 北京神州信德知识产权代理事务所(普通合伙) 11814
专利代理师 郑建灵

(51)Int.Cl.
B65D 6/24(2006.01)
B65D 25/28(2006.01)

权利要求书1页 说明书2页 附图2页

(54)实用新型名称

一种便捷式组装收纳盒

(57)摘要

本实用新型公开了一种便捷式组装收纳盒，包括底板、侧板、连接件、手提板和手指槽，所述侧板的两端分别设置有燕尾榫，所述连接件上设置有两组燕尾槽，且两组燕尾槽呈垂直方向开设，所述侧板通过燕尾榫嵌入燕尾槽内，与两侧的连接件卯榫连接，所述手提板的两端同样分别设置有燕尾榫，所述手提板通过燕尾榫嵌入燕尾槽内，与两侧的连接件卯榫连接；本收纳盒的侧板与手提板的两端均设置有燕尾榫，而连接件上设置有垂直开设的燕尾槽，通过燕尾榫与燕尾槽之间的卯榫连接，使侧板与手提板分别卡接在连接件上，通过底板嵌入凹槽内与侧板连接，同时在凸块的作用下，形成限位效果，从而组装成收纳盒，结实耐用，之间可拆卸，便于携带，使用寿命长。

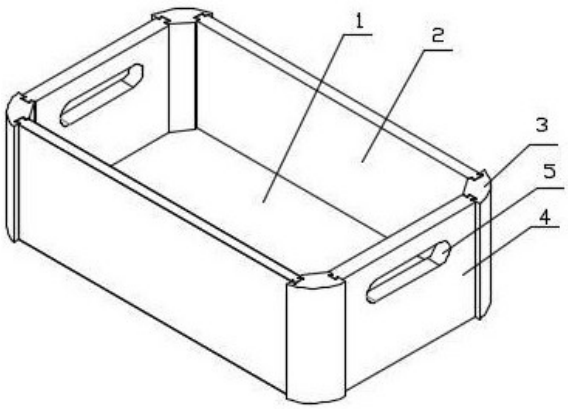

CN 220054553 U

1.一种便捷式组装收纳盒,包括底板(1)、侧板(2)、连接件(3)、手提板(4)和手指槽(5),其特征在于:所述侧板(2)的两端分别设置有燕尾榫(6),所述连接件(3)上设置有两组燕尾槽(7),且两组燕尾槽(7)呈垂直方向开设,所述侧板(2)通过燕尾榫(6)嵌入燕尾槽(7)内,与两侧的连接件(3)卯榫连接。

2.根据权利要求1所述的一种便捷式组装收纳盒,其特征在于:所述手提板(4)的两端同样分别设置有燕尾榫(6),所述手提板(4)通过燕尾榫(6)嵌入燕尾槽(7)内,与两侧的连接件(3)卯榫连接。

3.根据权利要求1所述的一种便捷式组装收纳盒,其特征在于:所述侧板(2)的表面开设有凹槽(8),所述底板(1)的两侧嵌入凹槽(8)内与侧板(2)卡接。

4.根据权利要求1所述的一种便捷式组装收纳盒,其特征在于:所述手提板(4)的底部设置有凸块(9),所述凸块(9)与底板(1)限位连接,所述手提板(4)上还开设有手指槽(5)。

5.根据权利要求1所述的一种便捷式组装收纳盒,其特征在于:所述侧板(2)与手提板(4)分别设置有两个,连接件(3)共设置有四个,侧板(2)和手提板(4)分别与连接件(3)连接后,在底板(1)的支撑下,形成组装式收纳盒。

一种便捷式组装收纳盒

技术领域

[0001] 本实用新型涉及收纳盒技术领域,具体为一种便捷式组装收纳盒。

背景技术

[0002] 收纳盒在市面上已经十分普遍,它作用于装东西的盒子,也就是将东西收集集中起来,顾名思义叫收纳盒。它成本低、受益广、十分适合大众使用。

[0003] 传统的收纳盒一般都是一体成型结构,不可拆卸,在外出携带时较为麻烦,且收纳盒容易产生形变,使用寿命短,不够结实耐用。

实用新型内容

[0004] 本实用新型的目的在于提供一种便捷式组装收纳盒,以解决上述问题。

[0005] 为实现上述目的,本实用新型提供如下技术方案:一种便捷式组装收纳盒,包括底板、侧板、连接件、手提板和手指槽,所述侧板的两端分别设置有燕尾榫,所述连接件上设置有两组燕尾槽,且两组燕尾槽呈垂直方向开设,所述侧板通过燕尾榫嵌入燕尾槽内,与两侧的连接件卯榫连接。

[0006] 优选的,所述手提板的两端同样分别设置有燕尾榫,所述手提板通过燕尾榫嵌入燕尾槽内,与两侧的连接件卯榫连接。

[0007] 优选的,所述侧板的表面开设有凹槽,所述底板的两侧嵌入凹槽内与侧板卡接。

[0008] 优选的,所述手提板的底部设置有凸块,所述凸块与底板限位连接,所述手提板上还开设有手指槽。

[0009] 优选的,所述侧板与手提板分别设置有两个,连接件共设置有四个,侧板和手提板分别与连接件连接后,在底板的支撑下,形成组装式收纳盒。

[0010] 本实用新型的有益效果是:侧板与手提板的两端均设置有燕尾榫,而连接件上设置有垂直开设的燕尾槽,通过燕尾榫与燕尾槽之间的卯榫连接,使侧板与手提板分别卡接在连接件上,通过底板嵌入凹槽内与侧板连接,同时在凸块的作用下,形成限位效果,从而组装成收纳盒,结实耐用,之间可拆卸,便于携带,使用寿命长。

附图说明

[0011] 图1为本实用新型的结构示意图;

[0012] 图2为本实用新型的结构效果图;

[0013] 图3为本实用新型的侧板结构示意图;

[0014] 图4为本实用新型的连接件结构示意图。

[0015] 图中:1-底板、2-侧板、3-连接件、4-手提板、5-手指槽、6-燕尾榫、7-燕尾榫、8-凹槽、9-凸块。

具体实施方式

[0016] 下面将结合本实用新型实施例中的附图,对本实用新型实施例中的技术方案进行清楚、完整地描述,显然,所描述的实施例仅仅是本实用新型一部分实施例,而不是全部的实施例。基于本实用新型中的实施例,本领域普通技术人员在没有做出创造性劳动前提下所获得的所有其他实施例,都属于本实用新型保护的范围。

[0017] 请参阅图1-4,本实用新型提供一种技术方案:一种便捷式组装收纳盒,包括底板1、侧板2、连接件3、手提板4和手指槽5,侧板2的两端分别设置有燕尾榫6,连接件3上设置有两组燕尾槽7,且两组燕尾槽7呈垂直方向开设,侧板2通过燕尾榫6嵌入燕尾槽7内,与两侧的连接件3卯榫连接,手提板4的两端同样分别设置有燕尾榫6,手提板4通过燕尾榫6嵌入燕尾槽7内,与两侧的连接件3卯榫连接,通过燕尾榫6与燕尾槽7之间的卯榫连接,使侧板2与手提板4分别卡接在连接件3上,从而结构上提高稳固效果,不易变化,结实耐用。

[0018] 侧板2的表面开设有凹槽8,底板1的两侧嵌入凹槽8内与侧板2卡接,手提板4的底部设置有凸块9,凸块9与底板1限位连接,手提板4上还开设有手指槽5,通过底板1嵌入凹槽8内与侧板2连接,同时在凸块9的作用下,形成限位效果,从而组装成收纳盒,结实耐用。

[0019] 侧板2与手提板4分别设置有两个,连接件3共设置有四个,侧板2和手提板4分别与连接件3连接后,在底板1的支撑下,形成组装式收纳盒。

[0020] 本实施例在具体实施时:使用时,侧板2与手提板4的两端均设置有燕尾榫6,而连接件3上设置有垂直开设的燕尾槽7,通过燕尾榫6与燕尾槽7之间的卯榫连接,使侧板2与手提板4分别卡接在连接件3上,从而结构上提高稳固效果,不易变化,通过底板1嵌入凹槽8内与侧板2连接,同时在凸块9的作用下,形成限位效果,从而组装成收纳盒,结实耐用,之间可拆卸,便于携带,使用寿命长。

[0021] 尽管已经示出和描述了本实用新型的实施例,对于本领域的普通技术人员而言,可以理解在不脱离本实用新型的原理和精神的情况下可以对这些实施例进行多种变化、修改、替换和变型,本实用新型的范围由所附权利要求及其等同物限定。

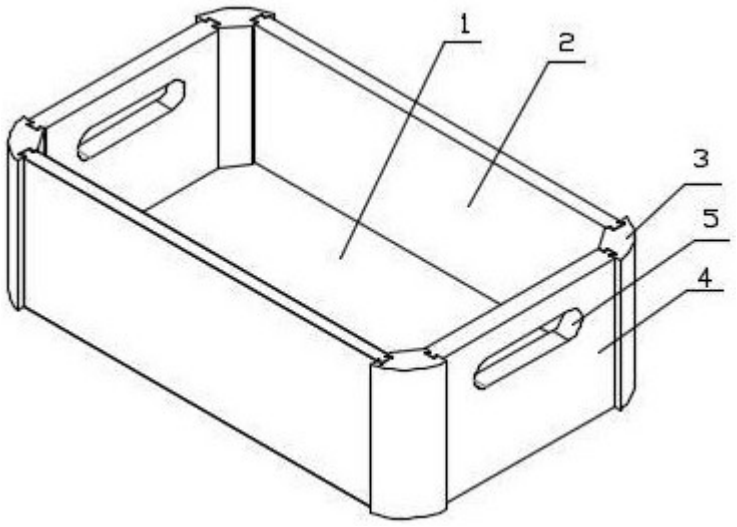

图 1

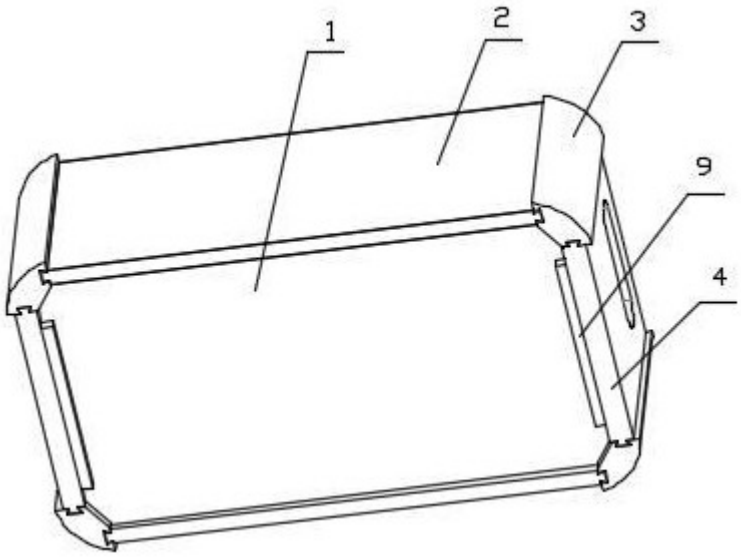

图 2

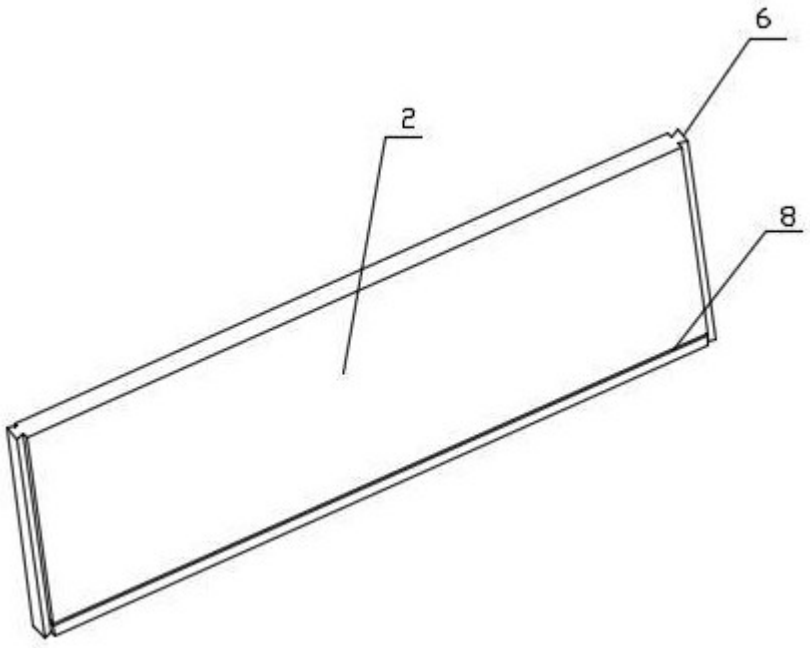

图 3



图 4