(19)中华人民共和国国家知识产权局

(12)发明专利申请

(10)申请公布号 CN 105029906 A
(43)申请公布日 2015.11.11

(21)申请号 201510435400.X

(22)申请日 2015.07.22

(71)申请人 中山火炬职业技术学院
地址 528400 广东省中山市火炬开发区中山港大道侧

(72)发明人 胡玲霞 谭玲 项剑

(74)专利代理机构 中山市铭洋专利商标事务所（普通合伙） 44286
代理人 邹常友

(51)Int.Cl.
A47B 31/00(2006.01)
A47B 13/08(2006.01)
A47B 13/02(2006.01)
F21V 33/00(2006.01)

权利要求书1页 说明书2页 附图1页

(54)发明名称

能营造灯光气氛的茶几

(57)摘要

本发明提出一种能营造灯光气氛的茶几，包括由承物面、与承物面相连并朝同一方向翻折的侧面所组成的茶几主体，其特征在于：所述承物面和\或侧面上设置有镂空的花纹，该花纹的下方设置磨砂或其它半透明的面板，所述茶几主体内置有电源、控制器、光传感器、光源驱动器以及若干LED灯组，所述光传感器的探头设置于承物面，以获取环境光照数据；所述LED灯组分别对应承物面、各侧面设置，其由所述光源驱动器控制亮\灭。本发明使传统的茶几具备发光功能，不仅美观、视觉效果优美，而且能根据室内的光照条件转换灯光模式，营造较佳的氛围，给用户以美的享受；此外，茶几发光还可以提示茶机位置，避名夜间关灯后至室内走动容易被茶几绊到或碰伤。

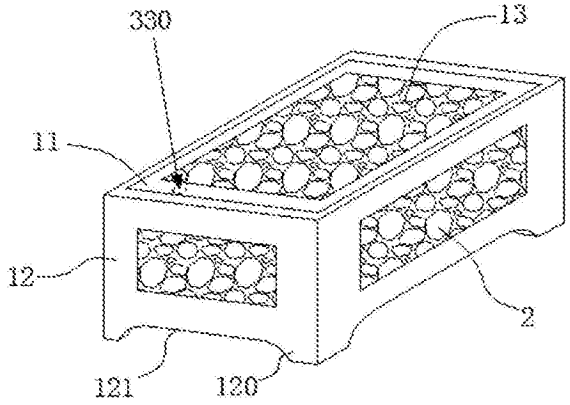

CN 105029906 A

1. 一种能营造灯光气氛的茶几，包括由承物面、与承物面相连并朝同一方向翻折的侧面所组成的茶几主体，其特征在于：所述承物面和\或侧面上设置有镂空的花纹，该花纹的下方设置磨砂或其它半透明的面板，所述茶几主体内置有电源、控制器、光传感器、光源驱动器以及若干 LED 灯组，所述光传感器的探头设置于承物面，以获取环境光照数据；所述 LED 灯组分别对应承物面、各侧面设置，其由所述光源驱动器控制亮\灭。

2. 根据权利要求 1 所述的能营造灯光气氛的茶几，其特征在于：所述 LED 灯组的亮度与环境亮度成反比渐变。

3. 根据权利要求 1 所述的能营造灯光气氛的茶几，其特征在于：所述各侧面的下方两角延伸出脚部，该脚部与侧面下边缘中部之间圆弧过渡。

4. 根据权利要求 1 所述的能营造灯光气氛的茶几，其特征在于：所述承物面和\或侧面上的镂空花纹所占面积不少于所在面面积的五分之三。

能营造灯光气氛的茶几

技术领域

[0001] 本发明属于家具领域，具体涉及一种能营造灯光气氛的茶几。

背景技术

[0002] 普通的茶几、小桌等家具只是拥有承载物体的功能，其无法配合灯光、音乐等营造合适的气氛，略显单调。此外，我们常有这样的经验，就是夜间关灯后至室内走动容易被茶几绊到或碰伤，此时如若茶几能发光，则能让人看清并避开。

发明内容

[0003] 基于背影技术，本发明提出一种能营造灯光气氛的茶几，满足灯光气氛营造与夜间茶机位置提示的需求，其具体技术方案如下：

[0004] 一种能营造灯光气氛的茶几，包括由承物面、与承物面相连并朝同一方向翻折的侧面所组成的茶几主体，所述承物面和\或侧面上设置有镂空的花纹，该花纹的下方设置磨砂或其它半透明的面板，所述茶几主体内置有电源、控制器、光传感器、光源驱动器以及若干 LED 灯组，所述光传感器的探头设置于承物面，以获取环境光照数据；所述 LED 灯组分别对应承物面、各侧面设置，其由所述光源驱动器控制亮\灭。

[0005] 于本发明的一个或多个实施例当中，所述 LED 灯组的亮度与环境亮度成反比渐变。

[0006] 于本发明的一个或多个实施例当中，所述各侧面的下方两角延伸出脚部，该脚部与侧面下边缘中部之间圆弧过渡。

[0007] 于本发明的一个或多个实施例当中，所述承物面和\或侧面上的镂空花纹所占面积不少于所在面面积的五分之三。

[0008] 本发明使传统的茶几具备发光功能，不仅美观、视觉效果优美，而且能根据室内的光照条件转换灯光模式，营造较佳的氛围，给用户以美的享受；此外，茶几发光还可以提示茶机位置，避名夜间关灯后至室内走动容易被茶几绊到或碰伤。

附图说明

[0009] 图 1 为本发明的能营造灯光气氛的茶几的结构示意图。

[0010] 图 2 为本发明的能营造灯光气氛的茶几的原理框架示意图。

具体实施方式

[0011] 如下结合附图 1 — 2，对本申请方案作进一步描述：

[0012] 一种能营造灯光气氛的茶几，包括由承物面 11、与承物面 11 相连并朝同一方向翻折的侧面 12 所组成的茶几主体 1，所述承物面 11 和\或侧面 12 上设置有镂空的花纹 13，该花纹 13 的下方设置磨砂或其它半透明的面板 2，所述茶几主体 1 内置有电源 31、控制器 32、光传感器 33、光源驱动器 34 以及若干 LED 灯组 35，所述光传感器 33 的探头 330 设置于

承物面 11，以获取环境光照数据；所述 LED 灯组 35 分别对应承物面 11、各侧面 12 设置，其由所述光源驱动器 33 控制亮 \ 灭。

[0013] 所述 LED 灯组 35 的亮度与环境亮度成反比渐变，当环境亮度因关灯而变暗时，所述 LED 灯组在控制器的控制下点亮，环境亮度越低，LED 灯组的亮度就越大。同时，配合所述花纹 13 的投影，营造较佳的视觉氛围。

[0014] 所述各侧面 12 的下方两角延伸出脚部 120，该脚部 120 与侧面下边缘中部 121 之间圆弧过渡。

[0015] 所述承物面 11 和 \ 或侧面 12 上的镂空花纹 13 所占面积不少于所在面面积的五分之三。

[0016] 上述优选实施方式应视为本申请方案实施方式的举例说明，凡与本申请方案雷同、近似或以此为基础作出的技术推演、替换、改进等，均应视为本专利的保护范围。

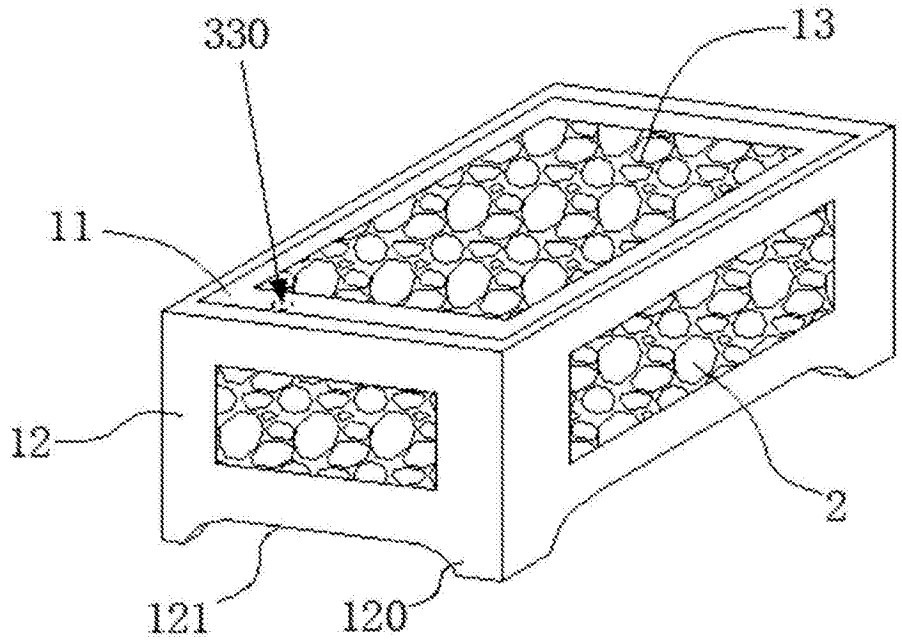
330
13
11
12
2
121
120

图 1

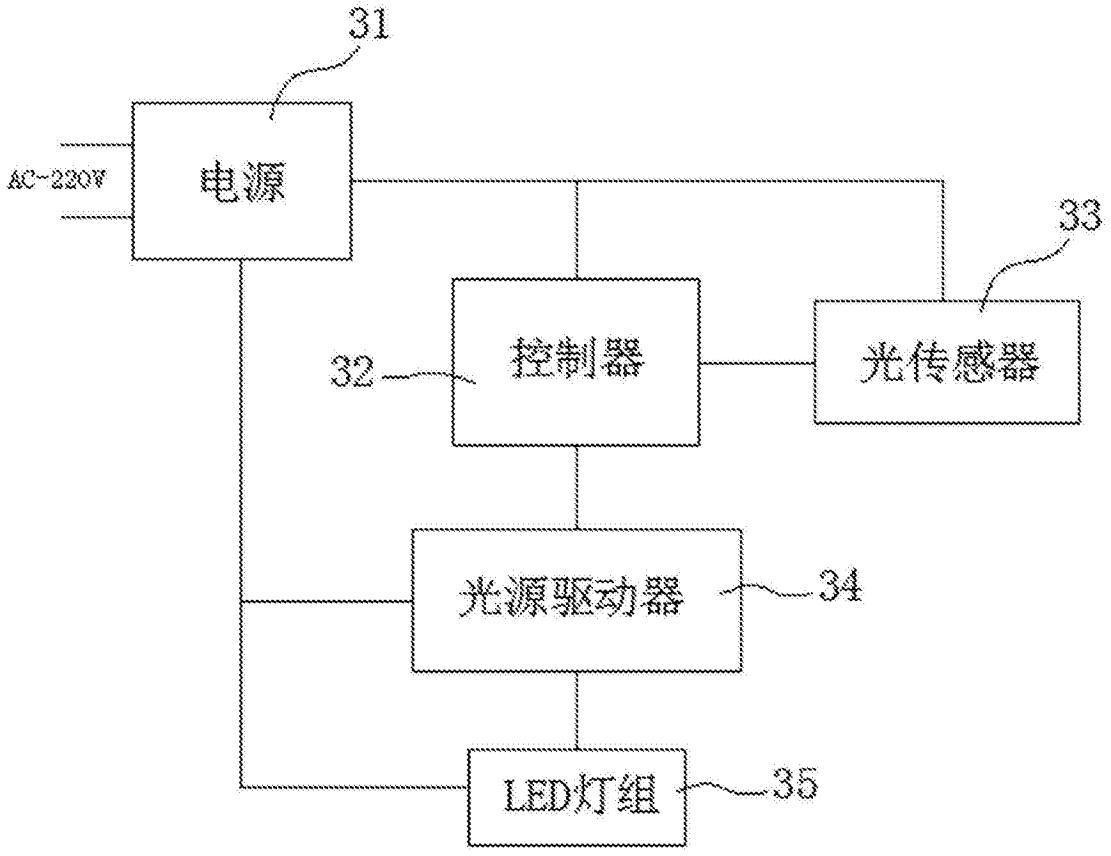
31
AC~220V
电源
33
32
控制器
光传感器
光源驱动器
34
LED灯组
35

图 2