【公報種別】特許法第１７条の２の規定による補正の掲載
【部門区分】第２部門第３区分
【発行日】平成25年8月22日(2013.8.22)

【公開番号】特開2012-139762(P2012-139762A)
【公開日】平成24年7月26日(2012.7.26)
【年通号数】公開・登録公報2012-029
【出願番号】特願2010-293341(P2010-293341)
【国際特許分類】
Ｂ２５Ｊ　9/10　(2006.01)
Ｇ０５Ｂ　19/18　(2006.01)
【ＦＩ】
Ｂ２５Ｊ　9/10　Ａ
Ｇ０５Ｂ　19/18　Ｃ

【手続補正書】
【提出日】平成25年7月8日(2013.7.8)
【手続補正１】
【補正対象書類名】図面
【補正対象項目名】図２
【補正方法】変更
【補正の内容】

【図２】

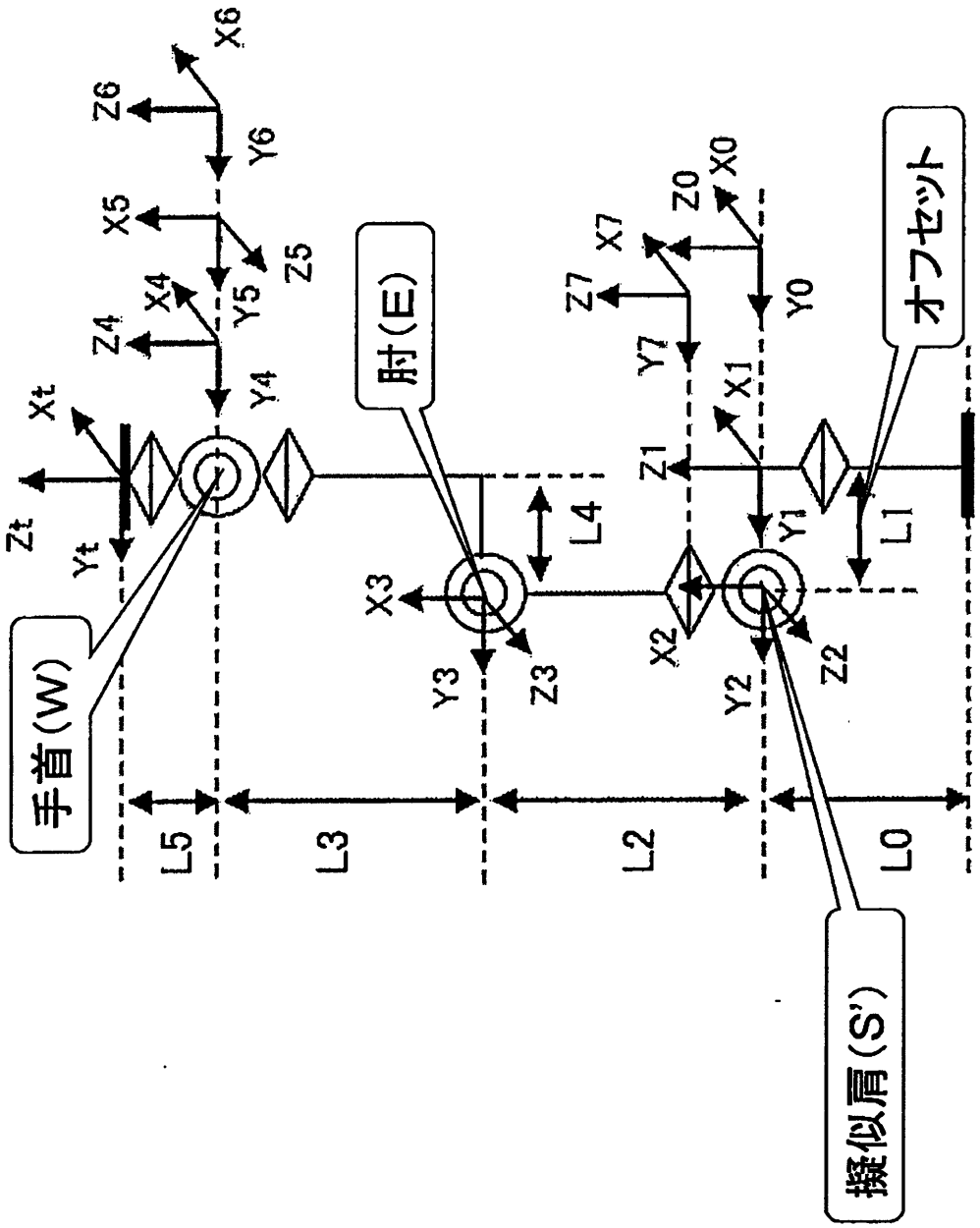
X6
Z6
Y6
X5
Z5
Y5
X4
Z4
Y4
Xt
Zt
Yt
手首(W)
肘(E)
X3
Y3
Z3
L4
X7
Z7
Y7
Z0
X0
Y0
X1
Z1
Y1
オフセット
L1
X2
Y2
Z2
擬似肩(S')
L5
L3
L2
L0