【公報種別】特許法第１７条の２の規定による補正の掲載
【部門区分】第１部門第２区分
【発行日】平成21年11月26日(2009.11.26)

【公開番号】特開2008-119405(P2008-119405A)
【公開日】平成20年5月29日(2008.5.29)
【年通号数】公開・登録公報2008-021
【出願番号】特願2006-309653(P2006-309653)
【国際特許分類】
Ａ６１Ｆ　13/15　(2006.01)
Ａ６１Ｆ　13/49　(2006.01)
Ａ６１Ｆ　13/496　(2006.01)
Ａ６１Ｆ　13/511　(2006.01)
【ＦＩ】
Ａ４１Ｂ　13/02　Ｓ
Ａ４１Ｂ　13/02　Ｕ
Ａ４１Ｂ　13/02　Ｅ

【手続補正書】
【提出日】平成21年10月8日(2009.10.8)
【手続補正１】
【補正対象書類名】図面
【補正対象項目名】図３
【補正方法】変更
【補正の内容】

【図３】

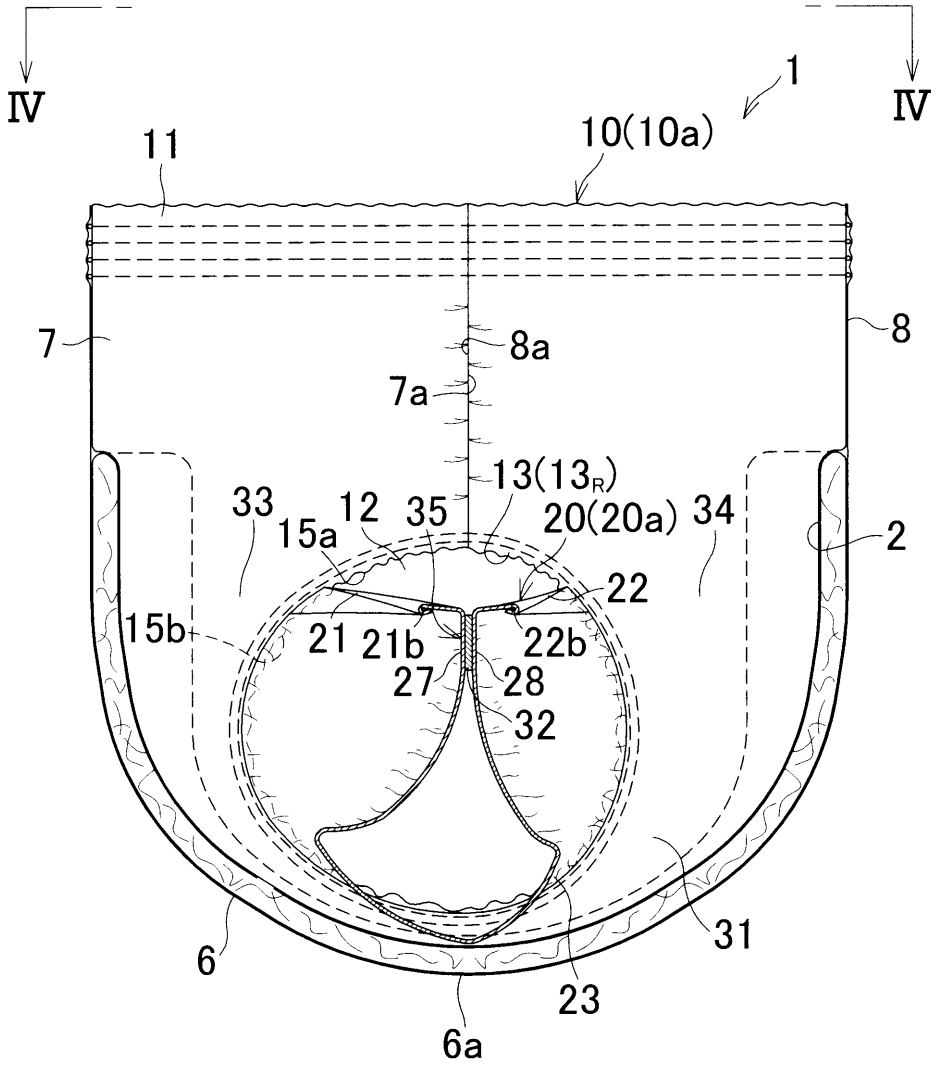

【手続補正２】
【補正対象書類名】図面
【補正対象項目名】図４
【補正方法】変更
【補正の内容】

【図４】

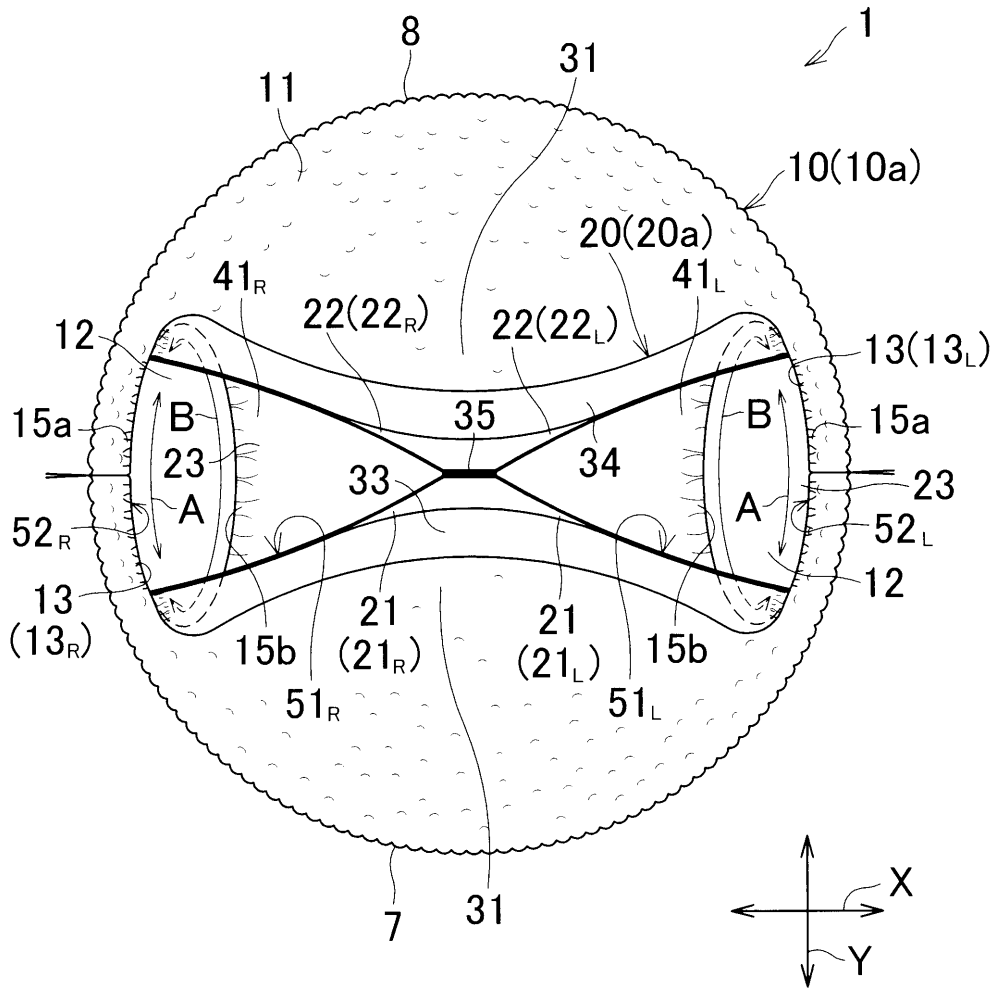

【手続補正３】
【補正対象書類名】図面
【補正対象項目名】図６
【補正方法】変更
【補正の内容】

【図６】

