(19)国家知识产权局

(12)实用新型专利

(10)授权公告号 CN 216821884 U
(45)授权公告日 2022.06.28

(21)申请号 202220091972.6
(22)申请日 2022.01.13
(73)专利权人 广州医科大学附属市八医院
地址 510060 广东省广州市越秀区东风东路627号
(72)发明人 李爱军 陈婷苑 刘如璇 徐惠琼 陈燕玲
(74)专利代理机构 广州粤高专利商标代理有限公司 44102
专利代理师 朱忠俊
(51)Int.Cl.
A41D 13/05(2006.01)
A41D 27/00(2006.01)
A41D 27/20(2006.01)
A61H 39/06(2006.01)
A61M 37/00(2006.01)

权利要求书1页 说明书6页 附图4页

(54)实用新型名称

一种保健护腰带

(57)摘要

本实用新型涉及涉及保健器材领域，更具体地，涉及一种保健护腰带。一种保健护腰带，包括功能带体，所述功能带体的一侧表面设置有若干用于装载燃烧的艾草的艾灸罐，所述功能带体的另一侧表面设置有多个用于装载具有行滞通络、活血镇痛功效的中药组合物的药包；所述艾灸罐包括上罐体、下罐体，所述上罐体与下罐体可拆卸连接；所述上罐体与下罐体上皆设有若干用于流通空气的透气口；所述下罐体内设置有用于装载艾草或艾条的安置槽；所述上罐体与下罐体在透气口的位置处设置有用于吸收艾草或艾条燃烧产生的烟雾的吸烟垫。本实用新型中的保健护腰带，其具有使用时艾草、艾条产生的烟雾不易扩散到外界环境，且缓解腰部不适效果较好的优点。

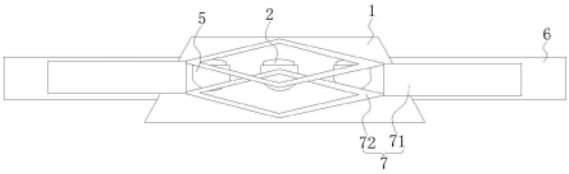

CN 216821884 U

1.一种保健护腰带,其特征在于,包括功能带体(1),所述功能带体(1)的一侧表面设置有若干用于装载燃烧的艾草的艾灸罐(2),所述功能带体(1)的另一侧表面设置有多个用于装载具有行滞通络、活血镇痛功效的中药组合物的药包(3);所述艾灸罐(2)包括上罐体(21)、下罐体(22),所述上罐体(21)与下罐体(22)可拆卸连接;所述上罐体(21)与下罐体(22)上皆设有若干用于流通空气的透气口(23);所述下罐体(22)内设置有用于装载艾草或艾条的安置槽(24);所述上罐体(21)与下罐体(22)在透气口(23)的位置处设置有用于吸收艾草或艾条燃烧产生的烟雾的吸烟垫(25)。

2.根据权利要求1所述的保健护腰带,其特征在于,所述药包(3)包括基体部(32)及具有弹性的按摩部(31),所述基体部(32)的一端与功能带体(1)表面连接,另一端与按摩部(31)相连接。

3.根据权利要求2所述的保健护腰带,其特征在于,所述按摩部(31)上设有若干通孔(311)。

4.根据权利要求1所述的保健护腰带,其特征在于,多个所述药包(3)可拆卸设置在所述功能带体(1)上。

5.根据权利要求4所述的保健护腰带,其特征在于,所述药包(3)上设置有魔术贴子贴,所述功能带体(1)表面覆盖有魔术贴母贴,所述药包(3)通过所述魔术贴子贴与所述魔术贴母贴的配合粘接而固定在功能带体(1)上。

6.根据权利要求1所述的保健护腰带,其特征在于,所述功能带体(1)内部设置有多个弹性支撑条(4)。

7.根据权利要求1所述的保健护腰带,其特征在于,若干所述艾灸罐(2)可拆卸设置在所述功能带体(1)上。

8.根据权利要求7所述的保健护腰带,其特征在于,所述功能带体(1)表面还固定设置有若干顶部敞口设置的兜袋(5),所述艾灸罐(2)一一对应放置在所述兜袋(5)中。

9.根据权利要求1-8任一项所述的保健护腰带,其特征在于,还包括若干用于将功能带体(1)固定在人体腰部的腰带(6),所述腰带(6)与功能带体(1)连接,所述腰带(6)上设置有用于将功能带体(1)朝向人体挤压的加压带(7)。

10.根据权利要求9所述的保健护腰带,其特征在于,所述加压带(7)包括多个固定部(71)与多个加压部(72),所述加压部(72)的两端分别与若干固定部(71)固定连接;所述固定部(71)与腰带(6)可拆卸连接,所述加压部(72)设置在功能带体(1)设置有艾灸罐(2)的侧面,多个所述加压部(72)交叉设置。

一种保健护腰带

技术领域

[0001] 本实用新型涉及保健器材领域，更具体地，涉及一种保健护腰带。

背景技术

[0002] 艾灸是中华保健医药领域中的一个瑰宝，其益处良多而副作用甚少，而现代人们因久坐的缘故，腰部病痛较多，因此很多人会将艾灸技术运用到腰部以环节腰部不适。

[0003] 现有的一种艾灸腰带，可以广泛应用于医疗健康生活应用领域。一种艾灸腰带，艾灸腰带由腰带扣、腰带隔热条和腰带构成，腰带扣内含有腰带扣内盒，打开腰带扣内盒在艾灸插座插上艾灸条，并点燃艾灸条，然后将腰带佩戴在腰部，即可实现缓解腰部病痛的效果。

[0004] 然而，上述现有技术中的艾灸腰带，在使用时会产生大量的烟雾，这些烟雾中含有焦油、一氧化碳等不利于人体健康的成分，不利于人体肺部健康。

实用新型内容

[0005] 本实用新型为克服上述现有技术中的艾灸腰带在使用时会产生大量的烟雾，这些烟雾中含有焦油、一氧化碳等不利于人体健康的成分，不利于人体肺部健康的问题，提供一种保健护腰带，其具有使用时艾草、艾条产生的烟雾不易扩散到外界环境，且缓解腰部不适效果较好的优点。

[0006] 为解决上述技术问题，本实用新型采用的技术方案是：一种保健护腰带，包括功能带体，所述功能带体的一侧表面设置有若干用于装载燃烧的艾草的艾灸罐，所述功能带体的另一侧表面设置有多个用于装载具有行滞通络、活血镇痛功效的中药组合物的药包；所述艾灸罐包括上罐体、下罐体，所述上罐体与下罐体可拆卸连接；所述上罐体与下罐体上皆设有若干用于流通空气的透气口；所述下罐体内设置有用于装载艾草或艾条的安置槽；所述上罐体与下罐体在透气口的位置处设置有用于吸收艾草或艾条燃烧产生的烟雾的吸烟垫。

[0007] 本实用新型中的保健护腰带，使用时，将功能带体具有药包的一侧面贴放到腰部不适的位置处，其内部装有燃烧着的艾草的艾灸罐，利用燃烧艾草的热量进行加热，从而促进腰部血液循环，活血化瘀，同时促进腰部毛孔扩张，使得艾叶的有效成分能够快速渗透皮肤；而装有中药组合物的药包则用于刺激腰部的穴位，其不但具有按摩作用，药包内的中药组合物能够通过行滞通络、活血镇痛来有效缓解患者的腰部不适，结合艾灸罐的加热作用，更能促进药包内中药组合物的有效成分被人体腰部吸收，保健效果显著；艾灸罐在使用时，首先将上罐体与下罐体相分离，并将艾草或艾条置入安置槽内，同时点燃艾草或艾条，并将上罐体与下罐体安装成一体，艾草或艾条燃烧产生的烟雾能够被吸烟垫所吸收，防止烟雾通过透气口排放至外界，污染外界空气环境，同时外界的空气能够穿过透气口进入艾灸罐内，维持艾草或艾条的持续燃烧，同时，吸烟垫能够防止艾草或艾条燃烧产生的灰烬从透气口中散落至外界，污染外界环境。

[0008] 进一步的，所述药包包括基体部及具有弹性的按摩部，所述基体部的一端与功能带体表面连接，另一端与按摩部相连接。

[0009] 进一步的，所述按摩部上设有若干通孔。

[0010] 进一步的，多个所述药包可拆卸设置在所述功能带体上。

[0011] 通过采用上述技术方案，不同患者能够针对自身腰部的具体患处位置来调整药包的位置，从而能够得到针对性的保健按摩。

[0012] 进一步的，所述药包上设置有魔术贴子贴，所述功能带体设有魔术贴母贴，药包通过所述魔术贴子贴与所述魔术贴母贴的配合粘接而固定在功能带体上。

[0013] 通过采用上述技术方案，利用魔术贴子贴与魔术贴母贴的配合粘接，即可使得药包粘在功能带体上，当需要将药包取下时，仅需朝向远离功能带体的方向拉扯药包，使得魔术贴子贴与魔术贴母贴分离即可。

[0014] 进一步的，所述功能带体内部设置有多个弹性支撑条。

[0015] 进一步的，若干所述艾灸罐可拆卸设置在功能带体上。

[0016] 通过采用上述技术方案，当使用者觉得温度过高时，即可取下一到两个艾灸罐，同时可拆卸的艾灸罐也方便了使用者将艾灸罐从功能带体上取下进行装填艾叶等操作。

[0017] 进一步的，所述功能带体表面固定设置有若干顶部敞口设置的兜袋，所述艾灸罐一一对应放置在所述兜袋中。

[0018] 更进一步地，功能带体背离药包的侧壁上缝制有三个兜袋，三个兜袋的顶部呈敞口设置，艾灸罐从兜袋的敞口处装入或取出，即实现了艾灸罐与功能带体的可拆卸连接。

[0019] 进一步的，还包括若干用于将功能带体固定在人体腰部的腰带，所述腰带设置在功能带体上，所述腰带上设置有用于将功能带体朝向人体挤压的加压带。

[0020] 更进一步地，腰带的数量为两个，两个腰带设置于功能带体长度方向的两端，且与功能带体一体制造。其中一个腰带远离功能带体的一端设置有魔术贴子贴，另一个腰带远离功能带体的一端设置有魔术贴母贴，通过魔术贴子贴与魔术贴母贴的粘接配合，使得两个腰带能够粘接固定。

[0021] 通过采用上述技术方案，使用时，将功能带体置于患处，将两个腰带绕过患者腰部，并粘接固定，从而使得功能带体固定在患者腰部，使得患者在使用本申请的保健护腰带时，可以自由移动。加压带能够在患者佩戴本申请的保健护腰带时，将功能带体朝向患处挤压，从而加强药包对穴位的刺激效果，同时使得艾灸罐更贴近患处，加强对患处的艾灸效果。

[0022] 进一步的，所述加压带包括多个固定部与多个加压部，所述加压部的两端分别与若干固定部固定连接；所述固定部与腰带可拆卸连接，所述加压部设置在功能带体设置有艾灸罐的侧面，多个所述加压部交叉设置。

[0023] 与现有技术相比，本实用新型的有益效果是：

[0024] 1.通过设置艾灸罐进行加热，不存在漏电危险，同时还具有艾灸的治疗效果，加强对腰部不适症状的缓解，通过药包进行按摩，能够从刺激穴位、中药组合物的药理作用两方面去缓解腰部的不适，同时艾灸罐的加热效果能够进一步促进患处对药包内药物的吸收；

[0025] 2.药包的按摩部上设置有若干通孔，便于药包内部中药成分散发至外界；

[0026] 3.药包可拆卸设置在功能带体上，不同患者能够针对自身腰部的具体患处位置来

调整药包的位置，从而能够得到针对性的保健按摩。

附图说明

[0027] 图1是本实用新型一种保健护腰带实施例1的整体结构示意图；

[0028] 图2是本实用新型一种保健护腰带另一角度的结构示意图；

[0029] 图3是本实用新型一种保健护腰带实施例1中上罐体的结构示意图；

[0030] 图4是本实用新型一种保健护腰带实施例1中下罐体的结构示意图；

[0031] 图5是本实用新型一种保健护腰带实施例1中下罐体另一角度的结构示意图；

[0032] 图6是本实用新型一种保健护腰带实施例2的整体结构示意图；

[0033] 图7是本实用新型一种保健护腰带实施例2中药包的结构示意图；

[0034] 图8是本实用新型一种保健护腰带实施例3的整体结构示意图；

[0035] 图9是图8中功能带体沿A-A线的剖视图。

[0036] 附图中：1、功能带体；2、艾灸罐；21、上罐体；22、下罐体；23、透气口；24、安置槽；25、吸烟垫；3、药包；31、按摩部；311、通孔；32、基体部；4、弹性支撑条；5、兜袋；6、腰带；7、加压带；71、固定部；72、加压部。

具体实施方式

[0037] 附图仅用于示例性说明，不能理解为对本专利的限制；为了更好说明本实施例，附图某些部件会有省略、放大或缩小，并不代表实际产品的尺寸；对于本领域技术人员来说，附图中某些公知结构及其说明可能省略是可以理解的。附图中描述位置关系仅用于示例性说明，不能理解为对本专利的限制。

[0038] 本实用新型实施例的附图中相同或相似的标号对应相同或相似的部件；在本实用新型的描述中，需要理解的是，若有术语“上”、“下”、“左”、“右”“长”“短”等指示的方位或位置关系为基于附图所示的方位或位置关系，仅是为了便于描述本实用新型和简化描述，而不是指示或暗示所指的装置或元件必须具有特定的方位、以特定的方位构造和操作，因此附图中描述位置关系的用语仅用于示例性说明，不能理解为对本专利的限制，对于本领域的普通技术人员而言，可以根据具体情况理解上述术语的具体含义。

[0039] 下面通过具体实施例，并结合附图，对本实用新型的技术方案作进一步的具体描述：

[0040] 实施例1

[0041] 参照图1至图5，为本实用新型一种保健护腰带的实施例1，包括功能带体1，功能带体1的一侧表面设置有若干用于装载燃烧的艾草的艾灸罐2，功能带体1的另一侧表面设置有多个用于装载具有行滞通络、活血镇痛功效的中药组合物的药包3。所述艾灸罐2包括上罐体21、下罐体22，所述上罐体21与下罐体22可拆卸连接；所述上罐体21与下罐体22上皆设有若干用于流通空气的透气口23；所述下罐体22内设置有用于装载艾草或艾条的安置槽24；所述上罐体21与下罐体22在透气口23的位置处设置有用于吸收艾草或艾条燃烧产生的烟雾的吸烟垫25。

[0042] 具体来说，功能带体1呈四边形片状，艾灸罐2沿功能带体1的长度方向排列，且本实实施例中，艾灸罐2的数量优选为三个，从而实现对患处皮肤均匀加热的同时，不至于将

患处烫伤。上罐体21、下罐体22皆呈半球形，上罐体21与下罐体22通过螺纹连接以形成球状的艾灸罐2。上罐体21与下罐体22的外表面皆均匀开设有多个透气口23。上罐体21与下罐体22的内表面上皆均匀覆盖有一层吸烟垫25，吸烟垫25的材质可以是海绵、分子筛或活性炭，本实施例中优选为活性炭。下罐体22的底部设置有一空心圆柱状的安置槽24，使用艾条时，将艾条的一端卡设在安置槽24内，同时点燃艾条的另一端，并将上罐体21与下罐体22相安装即可。艾草或艾条燃烧产生的烟雾能够被吸烟垫25所吸收，防止烟雾通过透气口23排放至外界，污染外界空气环境，同时外界的空气能够穿过透气口23进入艾灸罐2内，维持艾草或艾条的持续燃烧，同时，吸烟垫25能够防止艾草或艾条燃烧产生的灰烬从透气口23中散落至外界，污染外界环境。

[0043] 药包3的数量为五个，从而能够满足大部分腰部患处的穴位按摩需求。药包3内装载的中药组合物为川乌、肉桂、干姜、樟脑、白芷、南星及赤芍，该中药组合物具有温散寒邪，行滞通络，活血镇痛的功效，能够对缓解腰部不适处的血液、经络进行治疗，从而对患处进行内外同治，双管齐下，实现快速缓解不适，并能达到从内部进行治疗，减少不适再次产生的效果。

[0044] 本实施例中，多个药包3可拆卸设置在功能带体1上。不同患者能够针对自身腰部的具体患处位置来调整药包3的位置，从而能够得到针对性的保健按摩。

[0045] 本实施例中，药包3的一侧壁上设置有魔术贴子贴，功能带体1背离艾灸罐2的侧表面覆盖有魔术贴母贴，药包3通过魔术贴子贴与魔术贴母贴的配合粘接而固定在功能带体1上。利用魔术贴子贴与魔术贴母贴的配合粘接，即可使得药包3粘在功能带体1上，当需要将药包3取下时，仅需朝向远离功能带体1的方向拉扯药包3，使得魔术贴子贴与魔术贴母贴分离即可。

[0046] 本实施例中，若干艾灸罐2可拆卸设置在腰带6的功能带体1上。当使用者觉得温度过高时，即可取下一到两个艾灸罐2，同时可拆卸的艾灸罐2也方便了使用者将艾灸罐2从功能带体1上取下进行装填艾叶等操作。

[0047] 本实施例中，功能带体1背离药包3的侧表面固定设置有若干顶部敞口设置的兜袋5，艾灸罐2一一对应放置在兜袋5中。功能带体1背离药包3的侧壁上缝制有三个兜袋5，三个兜袋5的顶部呈敞口设置，艾灸罐2从兜袋5的敞口处装入或取出，即实现了艾灸罐2与功能带体1的可拆卸连接。

[0048] 本实施例中，还包括若干用于将功能带体1固定在人体腰部的腰带6，腰带6设置在功能带体1上，腰带6上设置有用于将功能带体1朝向人体挤压的加压带7。

[0049] 具体来说，腰带6的数量为两个，两个腰带6设置于功能带体1长度方向的两端，且与功能带体1一体制造。其中一个腰带6远离功能带体1的一端设置有魔术贴子贴，另一个腰带6远离功能带体1的一端设置有魔术贴母贴，通过魔术贴子贴与魔术贴母贴的粘接配合，使得两个腰带6能够粘接固定。使用时，将功能带体1置于患处，将两个腰带6绕过患者腰部，并粘接固定，从而使得功能带体1固定在患者腰部，使得患者在使用本申请的保健护腰带时，可以自由移动。加压带7能够在患者佩戴本申请的保健护腰带时，将功能带体1朝向患处挤压，从而加强药包3对穴位的刺激效果，同时使得艾灸罐2更贴近患处，加强对患处的艾灸效果。

[0050] 本实施例中，加压带7包括多个固定部71与多个加压部72，加压部72的两端分别与

若干固定部71固定连接;固定部71与腰带6可拆卸连接,加压部72设置在功能带体1设置有艾灸罐2的侧面,多个加压部72交叉设置。

[0051] 具体来说,加压带7整体由弹力带制成。加压部72的数量为两个,加压部72呈菱形,两个加压部72交叠设置,且每个加压部72的两端分别与一个固定部71缝合。固定部71呈带状,固定部71的一端与加压部72连接,另一端缝合有魔术贴子贴,腰带6的侧面上粘接有魔术贴母贴。使用时,将加压部72置于功能带体1带有兜袋5的侧面,再将两个固定部71分别通过魔术贴子贴与魔术贴母贴的粘接而固定在腰带6上;使用者佩戴保健腰带6时,需将腰带6环绕在腰部,并将两个相互粘接固定,此时加压带7整体受到拉扯,由于弹性的作用,加压部72将具有弹性回复力,该弹性回复力使得加压带7挤压功能带体1朝向患处挤压,从而达到加强药包3对穴位的刺激效果,同时使得艾灸罐2更贴近患处,加强对患处的艾灸效果。

[0052] 本实施例的实施原理为:使用时,将艾叶放入艾灸罐2中,并点燃艾叶,将装有燃烧着的艾叶的艾灸罐2装入兜袋5中,然后将加压带7的固定部71粘接在腰带6上,并调整药包3的位置,使得药包3能够刺激到适当的穴位,然后将两个腰带6环绕腰部,并相互粘接,使得功能带体1固定在患处即可。

[0053] 实施例2

[0054] 参照图6与图7,为本实用新型一种保健护腰带的实施例2,本实施例与实施例1的不同之处在于,本实施例中,药包3包括基体部32及具有弹性的按摩部31,基体部32的一端与功能带体1相连接,另一端与按摩部31相连接。

[0055] 具体来说,基体部32呈圆盘状,按摩部31呈子弹状,按摩部31利用硅胶进行制造,按摩部31通过粘接固定在基体部32的顶壁上,且按摩部31的底面与基体部32的顶面的面积相等。当患者将功能带体1置于患处时,药包3的按摩部31将与患处皮肤抵接,从而刺激患处穴位,具有弹性的按摩部31使得患处穴位受到足够刺激的同时,不至于使患者感到“硌”的感觉,提升了使用舒适度。药包3的基体部32背离按摩部31的侧壁上粘接有魔术贴子贴,功能带体1在背离艾灸罐2的一侧壁上粘接覆盖有魔术贴母贴。

[0056] 本实施例中,按摩部31上设有若干通孔311。按摩部31的顶部环向开设有三个通孔311,从而便于药包3内的药物的有效成分散发出来,且当按摩部31受到患处挤压变形时,药包3内的药物能够通过通孔311贴近患处,治疗效果更好。

[0057] 实施例3

[0058] 参照图8与图9,为本实用新型一种保健护腰带的实施例3,本实施例与实施例2的区别在于,本实施例中,功能带体1内部设置有多个弹性支撑条4。本实施例中,弹性支撑条4的数量为四个,四个弹性支撑条4缝制在功能带体1的内部,且四个弹性支撑条4沿功能带体1的长度方向排列,弹性支撑条4的长度方向与功能带体1的宽度方向平行。相邻两弹性支撑条4之间具有间隙,从而使得功能带体1在具有一定宽度方向上的刚性的同时,能够从长度方向进行弯曲,从而能更加贴合人体腰部。每个兜袋5位于相邻两个弹性支撑条4之间,如此设置,使得艾灸罐2不会因与弹性支撑条4重合而影响功能带体1的弯曲。

[0059] 显然,本实用新型的上述实施例仅仅是为清楚地说明本实用新型所作的举例,而并非是对本实用新型的实施方式的限定。对于所属领域的普通技术人员来说,在上述说明的基础上还可以做出其它不同形式的变化或变动。这里无需也无法对所有的实施方式予以穷举。凡在本实用新型的精神和原则之内所作的任何修改、等同替换和改进等,均应包含在

本实用新型权利要求的保护范围之内。

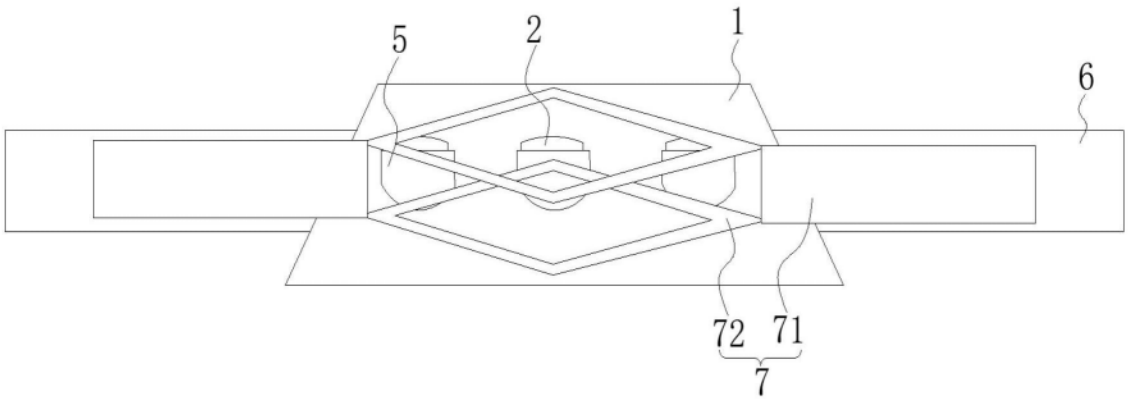

图1

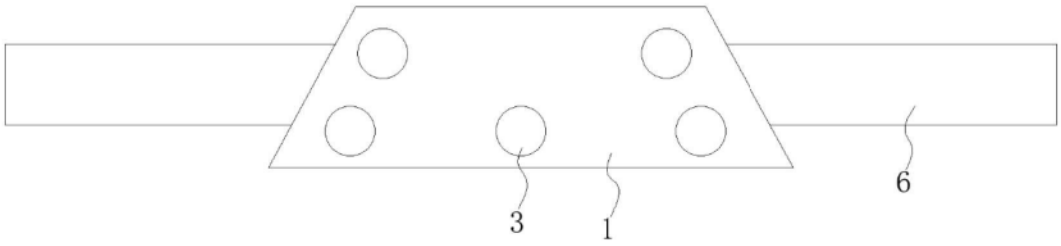

图2

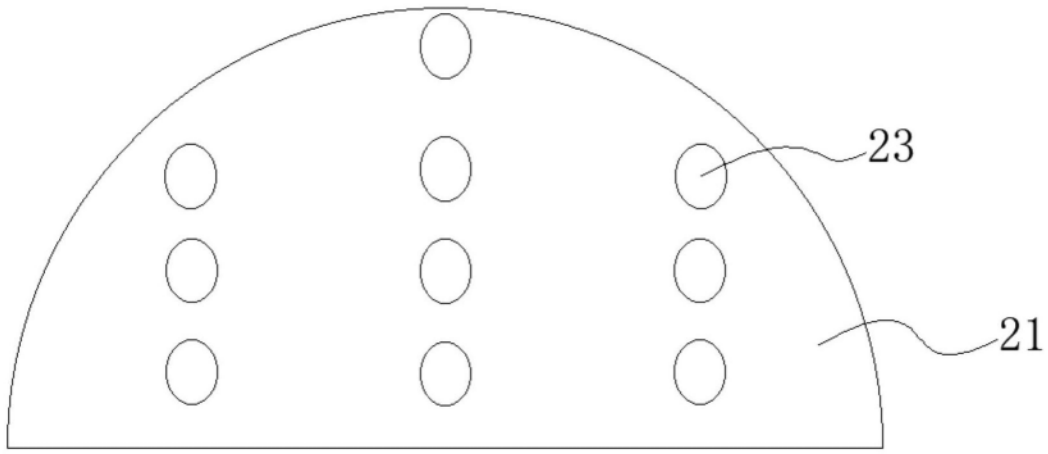

图3

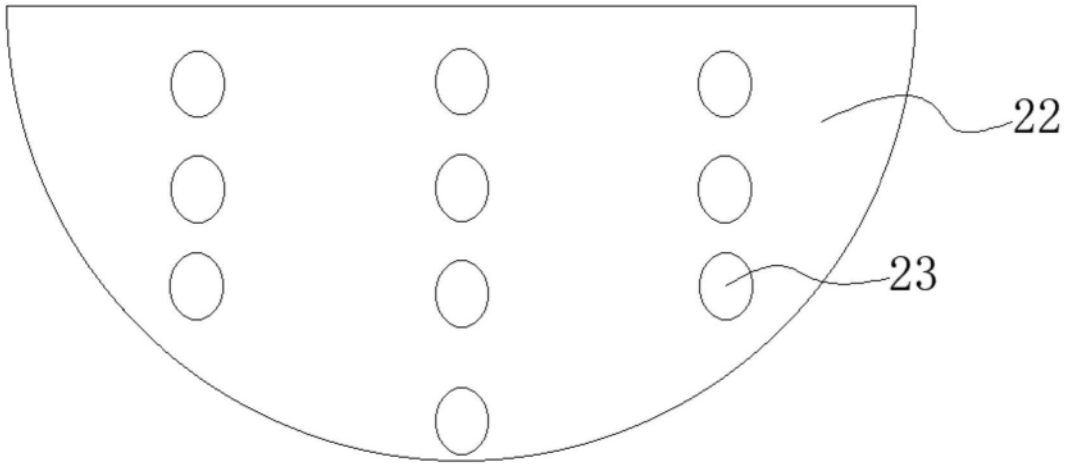

图4

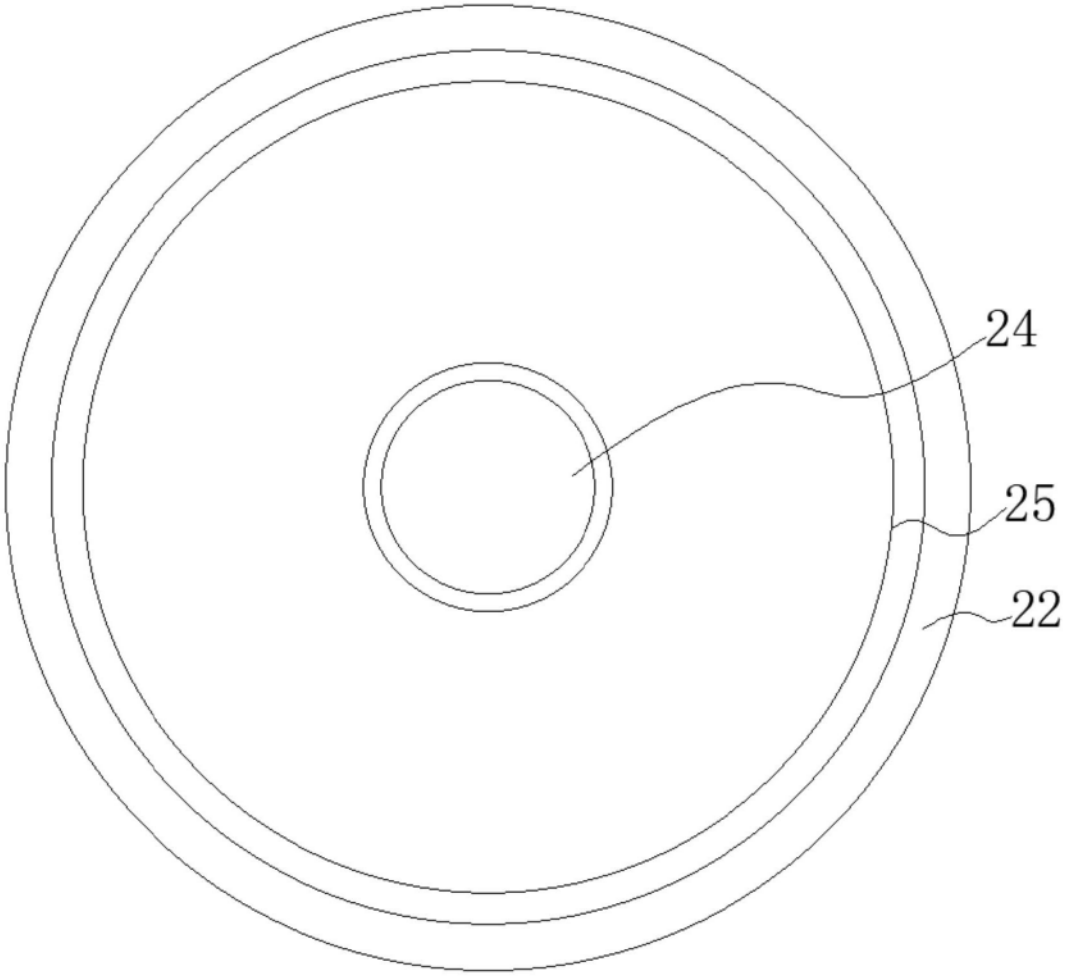

图5

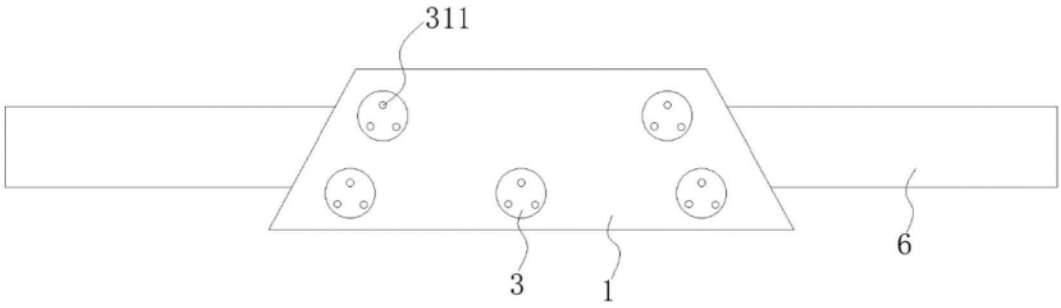

图6

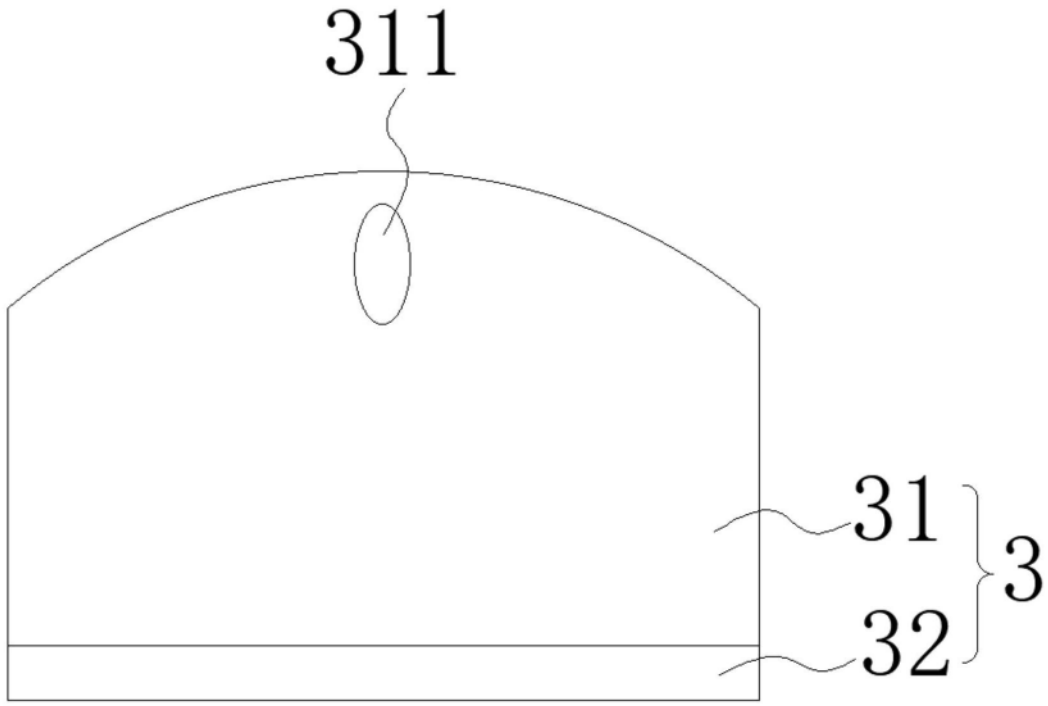

图7

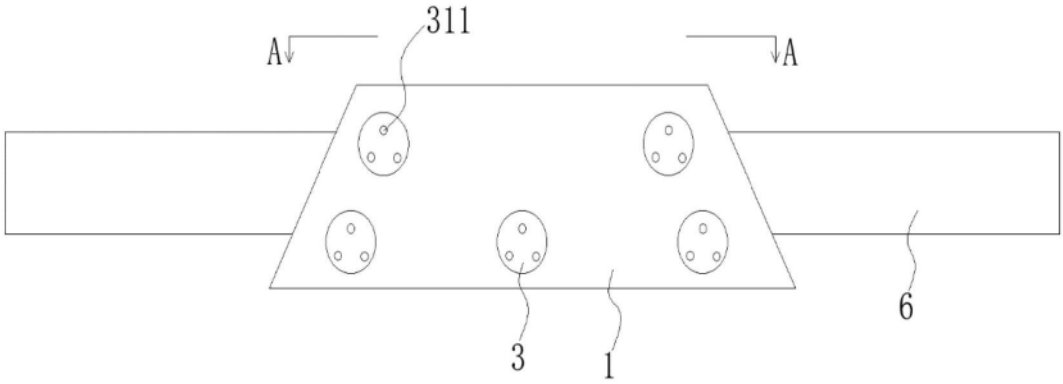

图8

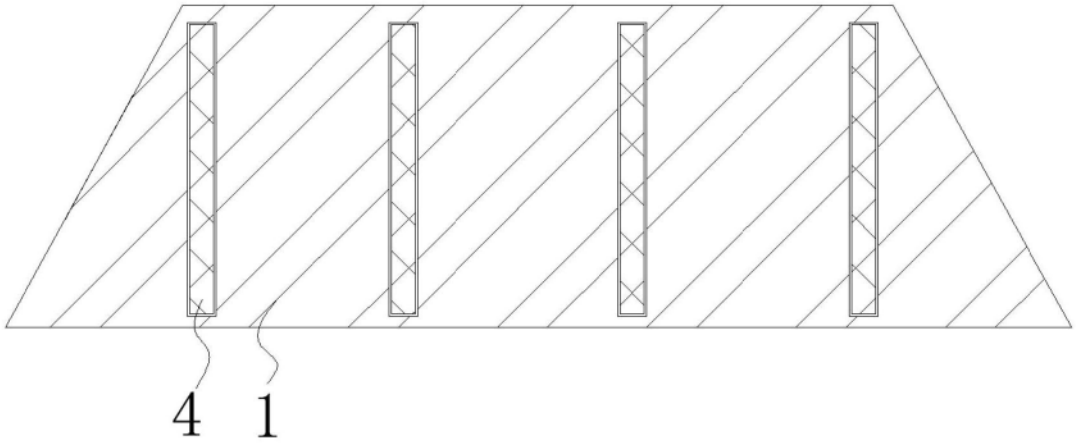

图9