(19)中华人民共和国国家知识产权局

(12)实用新型专利

(10)授权公告号 CN 202122191 U
(45)授权公告日 2012.01.25

(21)申请号 201120007802.7

(22)申请日 2011.01.10

(73)专利权人 谢锋
地址 325000 浙江省温州市龙湾区状元镇兴元路汇好家苑 1-604

(72)发明人 谢锋

(51)Int.Cl.
A43B 17/02(2006.01)

权利要求书 1 页 说明书 2 页 附图 1 页

(54)实用新型名称

一种防臭减震的鞋垫

(57)摘要

一种防臭减震的鞋垫，主要包括有鞋垫本体，其特征在于：所述的鞋垫体单元前面部分即前掌部设置有防臭层，其后面部分即后跟婄设置有弹性体减震层，所述的前掌部防臭层是由动物头层、二层皮革、抗菌海绵、经防臭处理的布、人造革材料、复合抗菌层或其他抗菌防臭材料中的一种材料制成或多种材料并用压合制成：所述的弹性体减震层是一种发泡材料或塑胶材料的高弹性材料添加颜色染料制成。具有除臭的功能，还具有质量轻、避震功能，而且不仅仅能制造生产鞋垫，还可以制造中底、拖鞋；不改变传统制革工艺的制造工序、制造方便、成本低等优点；它可以具有优于传统鞋垫的舒适程度。

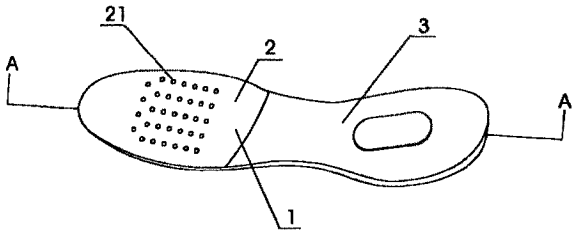

CN 202122191 U

1. 一种防臭减震的鞋垫，主要包括有鞋垫垫体，其特征在于：所述的垫体单元前面部分即前掌部设置有防臭层 (2)，其后面部分即后跟部设置有弹性体减震层 (3)。

2. 根据权利要求 1 所述的一种防臭减震的鞋垫，其特征在于：所述的弹性体减震层 (3) 设置为半垫，与前掌部的防臭层 (2) 采用一次注塑或粘贴或缝制连接。

3. 根据权利要求 1 所述的一种防臭减震的鞋垫，其特征在于：所述的弹性体减震层 (3) 设置为全垫，前掌部的防臭层 (2) 放置其上采用粘贴或缝制或一次注塑连接。

4. 根据权利要求 2 或 3 所述的一种防臭减震的鞋垫，其特征在于：所述的前掌部防臭层 (2) 是由动物头层、二层皮革、经防臭处理的布、防臭海绵、人造革材料、抗菌防臭复合材料中的一种材料制成或多种材料并用压合制成。

5. 根据权利要求 4 所述的一种防臭减震的鞋垫，其特征在于：所述的弹性体减震层 (3) 是一种发泡材料或塑胶材料的高弹性材料制成。

6. 根据权利要求 5 所述的一种防臭减震的鞋垫，其特征在于前掌部设置是真皮层 (2)，后跟部设置是聚氯乙烯弹性体减震层。

7. 根据权利要求 6 所述的一种防臭减震的鞋垫，其特征在于：后跟部减震层 (3) 上面设置布层或真皮层或皮革层并压合制成。

8. 根据权利要求 7 所述的一种防臭减震的鞋垫，其特征在于：所述后跟部减震层 (3) 的布是导电布，是金属丝与尼龙线混纺制成。

9. 根据权利要求 8 所述的一种防臭减震的鞋垫，其特征在于：所述后跟部减震层 (3) 的下部设有凹槽 (31)，凹槽 (31) 的内部设有柱形减震条 (311)。

一种防臭减震的鞋垫

所属技术领域

[0001] 本实用新型属于鞋制造领域，尤其是将一种具有防臭减震的鞋垫。

背景技术

[0002] 日前在市场上的鞋子内里鞋垫上面直接铺设布鞋垫或真皮鞋，由于脚的前掌部是出汗区，脚汗排出的有脂肪、水、盐等有机物质，加上鞋的腔体内空气不流通，布鞋垫或真皮鞋存在着透气差的缺陷，不仅穿着时间一长容易潮，而且还会产生异味，容易导致脚部疾病，还有脚后跟位置由于经络集中，而且布鞋垫或真皮鞋等传统鞋垫设计过薄或过硬，还容易对脚步神经造成伤害。

发明内容

[0003] 本实用新型的主要目的是为了克服上述鞋垫的不足，不改变传统制革工艺和鞋类款式变化的制造工序，提供一种防臭减震的鞋垫；

[0004] 本实用新型解决其技术问题所采用的技术方案是：它主要包括有鞋垫本体，所述的垫体单元前面部分即前掌部设置有防臭层，其后面部分即后跟部设置有弹性体减震层；

[0005] 所述的弹性体减震层设置为半垫，与前掌部的防臭层采用一次注塑或粘贴或缝制连接。

[0006] 所述的弹性体减震层设置为全垫，前掌部的防臭层放置其上采用粘贴或缝制或一次注塑连接。

[0007] 所述的前掌部防臭层是由动物头层、二层皮革、经防臭处理的布、防臭海绵、人造革材料、抗菌防臭复合材料中的一种材料制成或多种材料并用压合制成。

[0008] 所述的弹性体减震层是一种发泡材料或塑胶材料的高弹性材料。

[0009] 所述的后跟部减震层上面设置面层或真皮层或皮革层并压合制成。

[0010] 所述后跟部减震层的布是导电布，是金属丝与尼龙线混纺制成。

[0011] 所述后跟部减震层的下面设有凹槽。

[0012] 所述凹槽的内部设有柱形减震条。

[0013] 本实用新型的有益效果是，属于对现有技术的一种改进，更适合注塑鞋与冷粘鞋，使鞋垫具有丰富的颜色，更具有时尚感，可以直接穿着，同时有具有除臭的功能，还具有质量轻、避震功能，而且它不仅仅能制造生产鞋垫，还可以制造中底、拖鞋；不改变传统制鞋工艺的制造工序、制造方便、成本低等优点；它可以具有优于传统鞋垫的舒适程度。

附图说明

[0014] 图 1 为本实用新型的结构示意图

[0015] 图 2 为图 1 的 A-A 剖面图

[0016] 图中所示的标号是：1、鞋垫，2、防臭层、21、透气孔，3、弹性体减震层。

具体实施方式

[0017] 下面将结合附图对本实用新型做详细的说明：图 1、图 2 所示，包括有鞋垫垫体，所述的垫体单元前面部分即前掌部设置有防臭层 2，其后面部分即后跟部设置有弹性体减震层 3；所述的弹性体减震层 3 设置为半垫，即弹性体减震层设计的长度没有达到鞋垫本体的长度或只有鞋垫本体的一半长度左右，统称为半垫，与前掌部的防臭层 2 粘贴或缝制连接，或采用注塑机一次注塑成形；所述的弹性体减震层 2 设置为全垫，即弹性体减震层 3 设计的长度达到鞋垫本体的长度，前掌部的防臭层 2 放置其上或整体套制其中，采用粘贴或缝制连接或注塑机一次成型所述的前掌部防臭层 2 是由动物头层、二层皮革、经防臭处理的布、人造革材料、抗菌防臭复合材料中的一种材料或多种材料并用压合制成；复合抗菌层中添加无机抗菌剂，可以是氧化锌、银粉或银系化合物中的一种或多种、纳米复合抗菌层中添加有机抗菌剂，可以是多氯碳酸苯胺、氟喹诺酮混合物、活性炭中的一种或多种。

[0018] 本实用新型所述的弹性体减震层 3 是一种发泡材料或塑胶材料的高弹性材料添加颜色染料制成；所述的高弹性性材料是软橡胶、尼龙、聚氯乙烯、聚氨酯、乳胶、TPR、EVA 材料制成；所述的后跟部减震层 3 上面设置布层或真皮层或皮革层并压合制成；所述后跟部减震层的布是导电布，是金属丝与尼龙线混纺制成，所述后跟部减震层的上部具有向上鼓起的弧面的凸顶，下部设有凹槽，所述凹槽的内部设有减缓柱。

[0019] 本实用新型使鞋垫具有丰富的颜色，更具有时尚感，同时有具有除臭的功能，还具有质量轻、避震功能，而且它不仅仅能制造生产鞋垫，还可以制造鞋垫、拖鞋；不改变传统制鞋工艺的制造工序、制造方便、成本低等优点；它可以具有优于传统鞋垫的舒适程度。

[0020] 综上所述，仅是本实用新型的较佳实施例而已，并非对本实用新型作任何形式上的限制，凡是依据本实用新型的技术实质对以上实施例所作的任何简单个性等同变化或修饰均仍属于本实用新型技术方案的范围内。

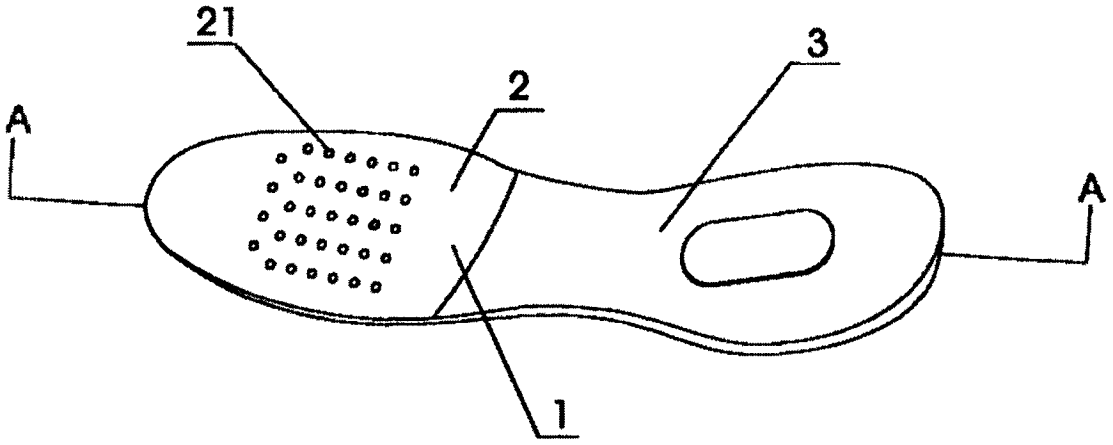

图 1

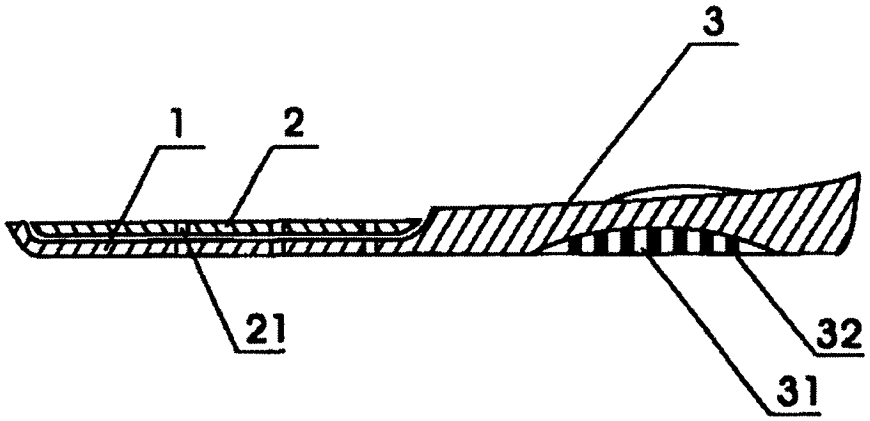

图 2