(19)中华人民共和国国家知识产权局

(12)实用新型专利

(10)授权公告号 CN 206595589 U
(45)授权公告日 2017.10.27

(21)申请号 201720277603.5

(22)申请日 2017.03.21

(73)专利权人 国网湖北省电力公司荆门供电公司
地址 448000 湖北省荆门市东宝区雨霖路2号
专利权人 国家电网公司
国网湖北省电力公司沙洋县供电公司

(72)发明人 徐沉 方家智 官亚夫 裴宏华 李娅丽 晏希 李顺

(51)Int.Cl.
H02B 1/50(2006.01)
H02B 1/30(2006.01)

(ESM)同样的发明创造已同日申请发明专利

权利要求书1页 说明书2页 附图2页

(54)实用新型名称

一种开关柜底座

(57)摘要

本实用新型提供一种开关柜底座，涉及电气设备技术领域，包括底座本体，底座本体内设有左侧和顶侧开放的容置腔，容置腔内设有左端开放的导槽；容置腔上方设有开关柜，开关柜底部设有安装腔，安装腔内设有滚轮，滚轮卡在导槽内；容置腔底面左边缘处铰接有一钢板，钢板底面设有钢管，钢板与地面接触时，钢管也与底面接触；底座本体上设有与钢管配合的螺孔，螺孔与钢管对应配合时且均由一螺杆穿过，配合时，钢板与开关柜右侧接触；本实用新型结构简单，既能稳定地支撑底面有滚轮的开关柜，又能十分省力地将开关柜移动到本底座上。

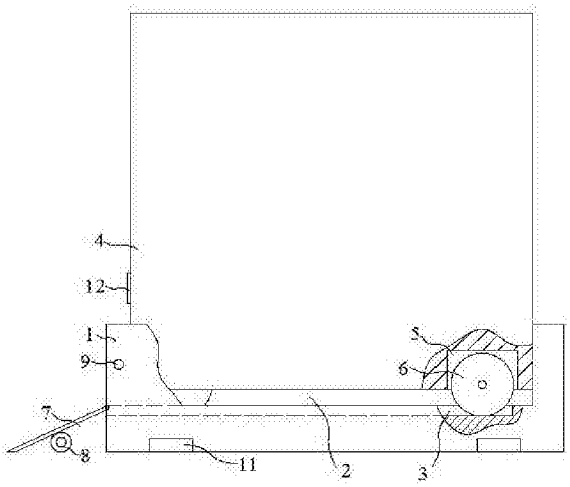

CN 206595589 U

1.一种开关柜底座，其特征在于：包括底座本体(1)，底座本体(1)内设有左侧和顶侧开放的容置腔(2)，容置腔(2)内设有左端开放的导槽(3)；容置腔(2)上方设有开关柜(4)，开关柜(4)底部设有安装腔(5)，安装腔(5)内设有滚轮(6)，滚轮(6)卡在导槽(3)内；容置腔(2)底面左边缘处铰接有一钢板(7)，钢板(7)底面设有钢管(8)，钢板(7)与地面接触时，钢管(8)也与底面接触；底座本体(1)上设有与钢管(8)配合的螺孔(9)，螺孔(9)与钢管(8)对应配合时且均由一螺杆(10)穿过，配合时，钢板(7)与开关柜(4)右侧接触。

2.如权利要求1所述的开关柜底座，其特征在于：钢管(8)管径与螺孔(9)孔径相同。

3.如权利要求1所述的开关柜底座，其特征在于：底座本体(1)前后侧均设有固定块(11)。

4.如权利要求1所述的开关柜底座，其特征在于：开关柜(4)上设有用于缓冲钢板(7)支撑力的橡胶垫(12)。

5.如权利要求1所述的开关柜底座，其特征在于：导槽(3)的槽宽比滚轮(6)的轮宽大1cm。

一种开关柜底座

技术领域

[0001] 本实用新型涉及电气设备技术领域，具体涉及一种开关柜底座。

背景技术

[0002] 开关柜是一种电气设备，开关柜外线先进入柜内主控开关，然后进入分控开关，各分路按其需要设置。如仪表，自控，电动机磁力开关，各种交流接触器等，有的还设高压室与低压室开关柜，设有高压母线，如发电厂等，有的还设有为保主要设备的低周减载。

[0003] 开关柜的体积大，十分笨重，目前，生产人员为了使开关柜移动更便捷，更省力，于是在开关柜底部设有滚轮，但开关柜安装定位后需要稳定，如何使开关柜在移动方便的同时，能稳定在预定位置安装成为目前亟待解决的难题。

[0004] 在公开号CN203150957U的专利文件中，公开了一种开关柜底座，所述底座为空心结构，且底座上设有至少一个与其内腔连通的透气孔，所述透气孔内设有滤网。使用时，将开关柜安装在底座上，井下的地气通过透气孔与户外空气对流，避免了地气渗透到开关柜内形成水珠滴落在电缆上导致的绝缘老化，减少了开关柜的故障频次，避免了因开关柜故障给电力公司或用户带来的经济损失，提高了供电的可靠性；但不能解决上段提到的问题。

发明内容

[0005] 针对现有技术的不足，本实用新型提供了一种开关柜底座，结构简单，既能稳定地支撑底面有滚轮的开关柜，又能十分省力地将开关柜移动到本底座上。

[0006] 为实现以上目的，本实用新型通过以下技术方案予以实现：一种开关柜底座，包括底座本体，底座本体内设有左侧和顶侧开放的容置腔，容置腔内设有左端开放的导槽；容置腔上方设有开关柜，开关柜底部设有安装腔，安装腔内设有滚轮，滚轮卡在导槽内；容置腔底面左边缘处铰接有一钢板，钢板底面设有钢管，钢板与地面接触时，钢管也与底面接触；底座本体上设有与钢管配合的螺孔，螺孔与钢管对应配合时且均由一螺杆穿过，配合时，钢板与开关柜右侧接触。

[0007] 优选地，钢管管径与螺孔孔径相同。

[0008] 优选地，底座本体前后侧均设有固定块。

[0009] 优选地，开关柜上设有用于缓冲钢板支撑力的橡胶垫。

[0010] 优选地，导槽的槽宽比滚轮的轮宽大1cm。

[0011] 本实用新型提供了一种开关柜底座，结构简单，钢板与底面接触时，钢管能对钢板进行有效地支撑，而开关柜可通过滚轮的转动从地面上出发由钢板移动到容置腔内的导轨内，不需要人工抬到容置腔内，十分省力；当开关柜右侧碰到容置腔右腔壁后，将钢板转动并与橡胶垫接触，并由螺杆、螺孔和钢管的配合将钢板固定，这时，开关柜就稳定地固定在了容置腔内，本底座将底部有滚轮的开关柜稳定地固定在预设位置，十分方便。

附图说明

[0012] 为了更清楚地说明本实用新型实施例或现有技术中的技术方案，下面将对实施例或现有技术描述中所需要使用的附图作简单地介绍，显而易见地，下面描述中的附图仅仅是本实用新型的一些实施例，对于本领域普通技术人员来讲，在不付出创造性劳动的前提下，还可以根据这些附图获得其他的附图。

[0013] 图1为本实用新型的结构示意图；

[0014] 图2为本实用新型底座本体的俯视示意图。

具体实施方式

[0015] 为使本实用新型实施例的目的、技术方案和优点更加清楚，下面将结合本实用新型实施例中的附图，对本实用新型实施例中的技术方案进行清楚、完整地描述，显然，所描述的实施例是本实用新型一部分实施例，而不是全部的实施例。基于本实用新型中的实施例，本领域普通技术人员在没有作出创造性劳动前提下所获得的所有其他实施例，都属于本实用新型保护的范围。

[0016] 实施例：

[0017] 如图1和图2所示，本实施例的一种开关柜底座，包括底座本体1，底座本体1内设有左侧和顶侧开放的容置腔2，容置腔2内设有左端开放的导槽3；容置腔2上方设有开关柜4，开关柜4底部设有安装腔5，安装腔5内设有滚轮6，滚轮6卡在导槽3内；容置腔2底面左边缘处铰接有一钢板7，钢板7底面设有钢管8，钢板7与地面接触时，钢管8也与底面接触；底座本体1上设有与钢管8配合的螺孔9，螺孔9与钢管8对应配合时且均由一螺杆10穿过，配合时，钢板7与开关柜4右侧接触。

[0018] 本实施例中，钢管8管径与螺孔9孔径相同。底座本体1前后侧均设有固定块11。开关柜4上设有用于缓冲钢板7支撑力的橡胶垫12。导槽3的槽宽比滚轮6的轮宽大1cm。

[0019] 以上实施例仅用以说明本实用新型的技术方案，而非对其限制；尽管参照前述实施例对本实用新型进行了详细的说明，本领域的普通技术人员应当理解：其依然可以对前述各实施例所记载的技术方案进行修改，或者对其中部分技术特征进行等同替换；而这些修改或者替换，并不使相应技术方案的本质脱离本实用新型各实施例技术方案的精神和范围。

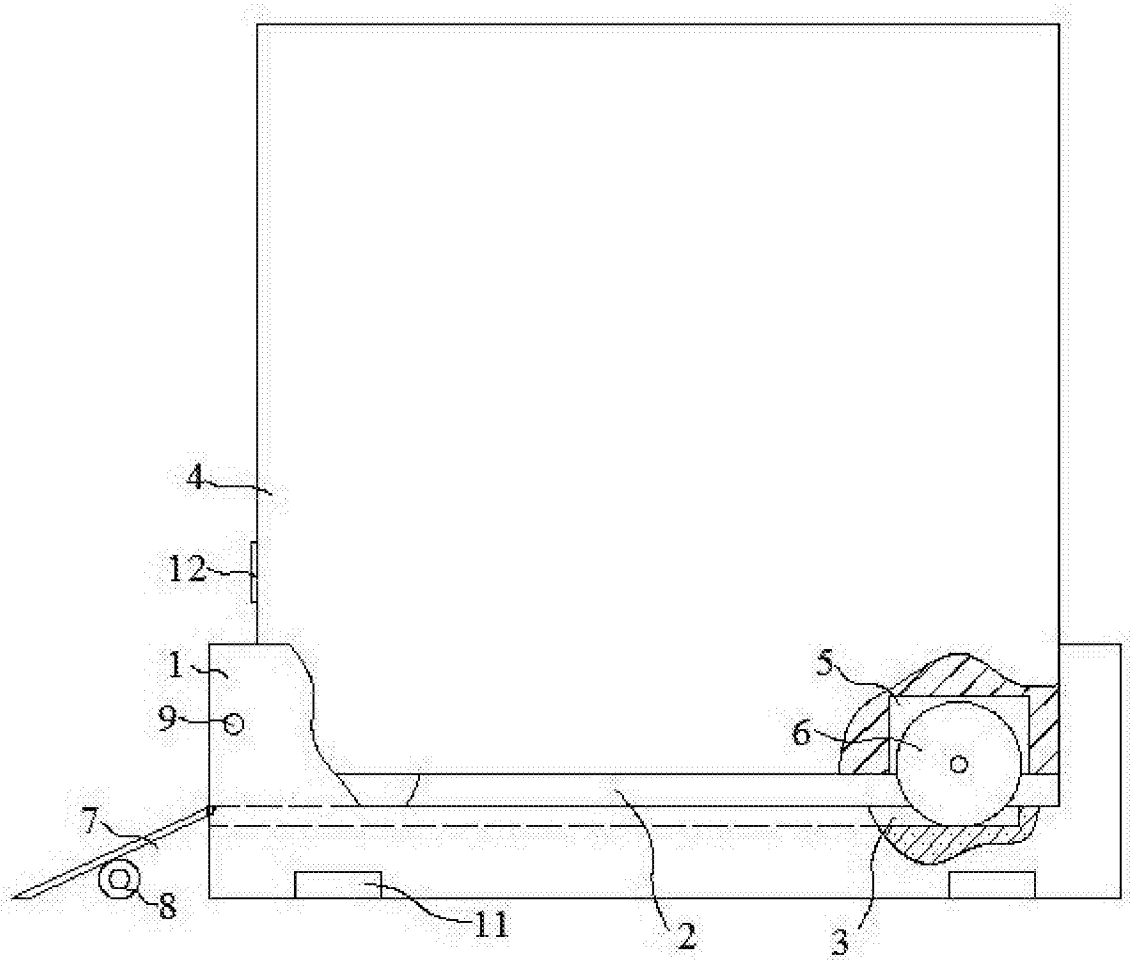

图 1

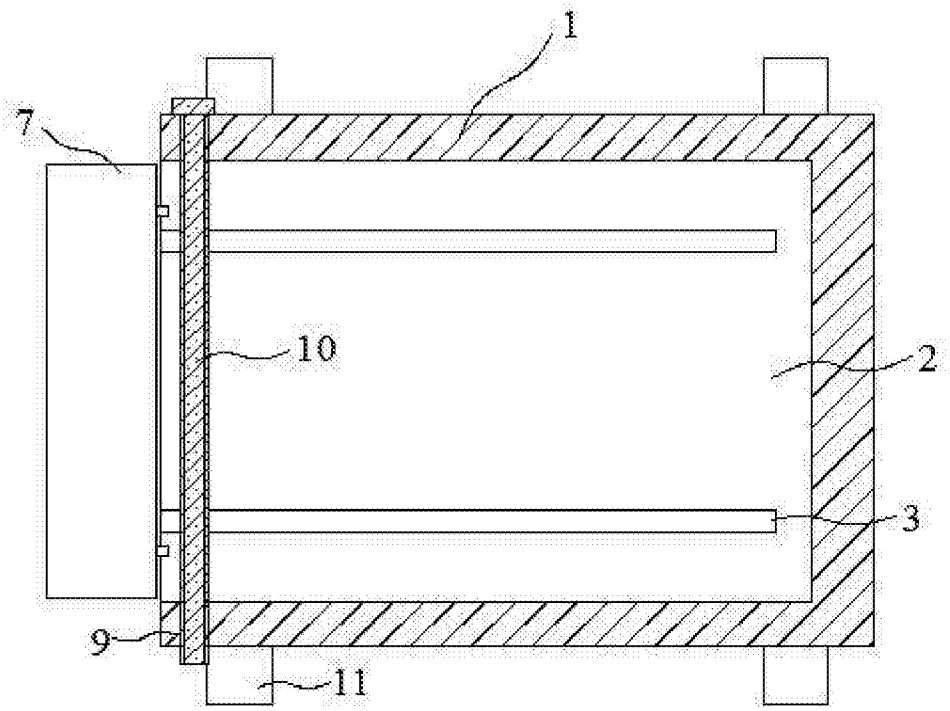

图 2