(19)中华人民共和国国家知识产权局

(12)发明专利申请

(10)申请公布号 CN 103971620 A
(43)申请公布日 2014.08.06

(21)申请号 201410171850.8

(22)申请日 2014.04.28

(71)申请人 荣志
地址 629300 四川省遂宁市大英县玉峰镇玉印村 7-1

(72)发明人 荣志

(51)Int.Cl.
G09F 19/12(2006.01)

权利要求书1页 说明书2页 附图1页

(54)发明名称

高速运动中的广告投放牌

(57)摘要

本发明主要是在列车运行轨道两侧安装符合空气流动的广告箱，广告箱内放置按照一定要求制作的宣传图纸，并且在列车一侧会有多个连续放置的广告箱，当列车以高速经过时，连续广告箱内不同的图片，用电影投放原理以动态宣传短片的形式展示给乘客，达到广告投放效果。这样可以减缓乘客在乘坐高速列车过程无聊感和分散乘客注意力，也可以增加一定的经济效益。

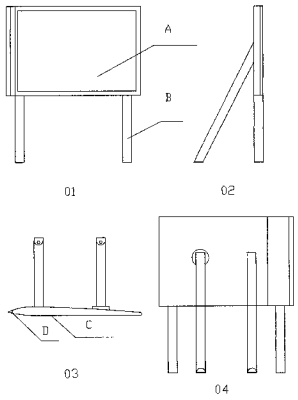

CN 103971620 A

1. 本发明主要是利用列车车速和一定比例的连续画面为乘客展现一部动态的宣传短片，当然，为了让乘客看见，在每一幅图画后都有足够使画面明亮的照明灯，从而达到在列车高速运行的情况下投入广告宣传。

高速运动中的广告投放牌

所属技术领域

[0001] 本发明属于传媒行业，主要是对事物的宣传与传递。

背景技术

[0002] 现如今，我们进入了信息大量化的时代，广告宣传无处不在，它可以在你想要了解一个产品的时候给你很大的帮助。

[0003] 现在主要投放广告的方式有电视宣传片，街上广告牌，还有各种形式的演绎展示，当然，这些都是在人们能够相对静止的情况下去了解的方式，而且有许多时候，人们都不是很愿意去看自己不想看的宣传广告，这样可能会失去很多自己必要的信息。

[0004] 什么时候人们会看自己本不想看的事物呢？那就是自己感到无聊，或者是想找一些事物分散自己注意力的时候，而这种情况的发生往往是在人们乘车的过程中，所以，有许多商家在漫长的高速公路上安插了大量广告。其实，在城市生活中，许多人都离不开地铁或者是高铁，所以，在高铁站和地铁站都会有大量的广告信息，我说的仅限于站台。而人们无聊感的产生主要是在列车行进过程中，所以，本发明是在列车高速运动中车窗外的一种广告投放，这样既可以减少人们乘车的无聊感，增加人们对宣传的关注度，也可以更大化的增加经济效益。

发明内容

[0005] 本发明就是在高速运动中的地铁隧道中，安插宣传广告。可能有人说那是痴人说梦罢了，其实不是的，我们只要做好三点就行了：

[0006] 1. 首先是要有固定广告的支架和展示的灯箱，由于广告架是在有高速经过的列车隧道中，所以，支架一定要牢固，而且支架的设计上一定要尽量减少接触面积，从而减少风阻。

[0007] 2. 广告图片内容没有限制，主要是内容画面的拉伸比例的制作一定要遵循相对论中的“物体运动速度越快，物体在运动方向上的长度越短”，当然，这点我们是必须要考虑的，从上得出画面的内容制作要比在平时的时候左右拉伸一些，这样人们就可以在高速中看清画而。

[0008] 3. 还有就是广告宣传内容制作上要考虑车速而制作连续且相关的画面，这样列车在行进中一幅幅单独的画面就可以连成一个动态的宣传片。

[0009] 综上所诉，就是利用电影放映原理和列车相结合制作一部动态宣传短片。

附图说明

[0010] 图 1 为广告牌的结构图，其中 01、02、03、04 分别为广告牌的正视图、人视图、俯视图、后视图。

[0011] 01 中的 A 为图片展示框，框上有一固定的透明硬质塑料挡板，挡板上均匀分布着许多小孔，小孔大小要在保证宣传图纸不漏出前提下制作，目的是为了减小透明挡板与空

气的接触面面积。

[0012] 01 中的 B 为广告牌的支撑足，一个广告牌有多个支撑足，目的是增加稳定性。

[0013] 03 中的 C 为广告牌的外观，这样的没计和飞机的机翼是相同的原理，当列车高速通过的时候，产生的强气流通过广告牌，由于里外的压强差，广告牌会有一个向远离列车方向的力，这是为了增加稳定性而制作的。

[0014] 03 中的 D 为广告牌的开盖部分，当广告牌在隧道中的时候，这可以方便工作人员更换里面的图片。

具体实施方式

[0015] 本发明主要是用金属材料做成图 1 中的广告箱，广告箱的外型要符合空气动力学原理，从而增加整体的稳定性，箱内的展示框面是有均匀分布的小孔的透明塑料板，使用塑料板可以减轻整体质量，使用有小孔的塑料板是为了减小列车经过时的作用力，塑料板后面是要投放的广告图片，图片是有固定在箱内紧靠塑料挡板的，广告图片后面的空间是用来放置照明灯的，照明灯固定在箱内并且连接电源；箱体外是由多根金属支撑足连接并且固定在列车轨道一侧，这样连续且有一定间隔的多个广告箱组合成为一个展示区，当列车高速经过的时候就可以完成动态宣传片。

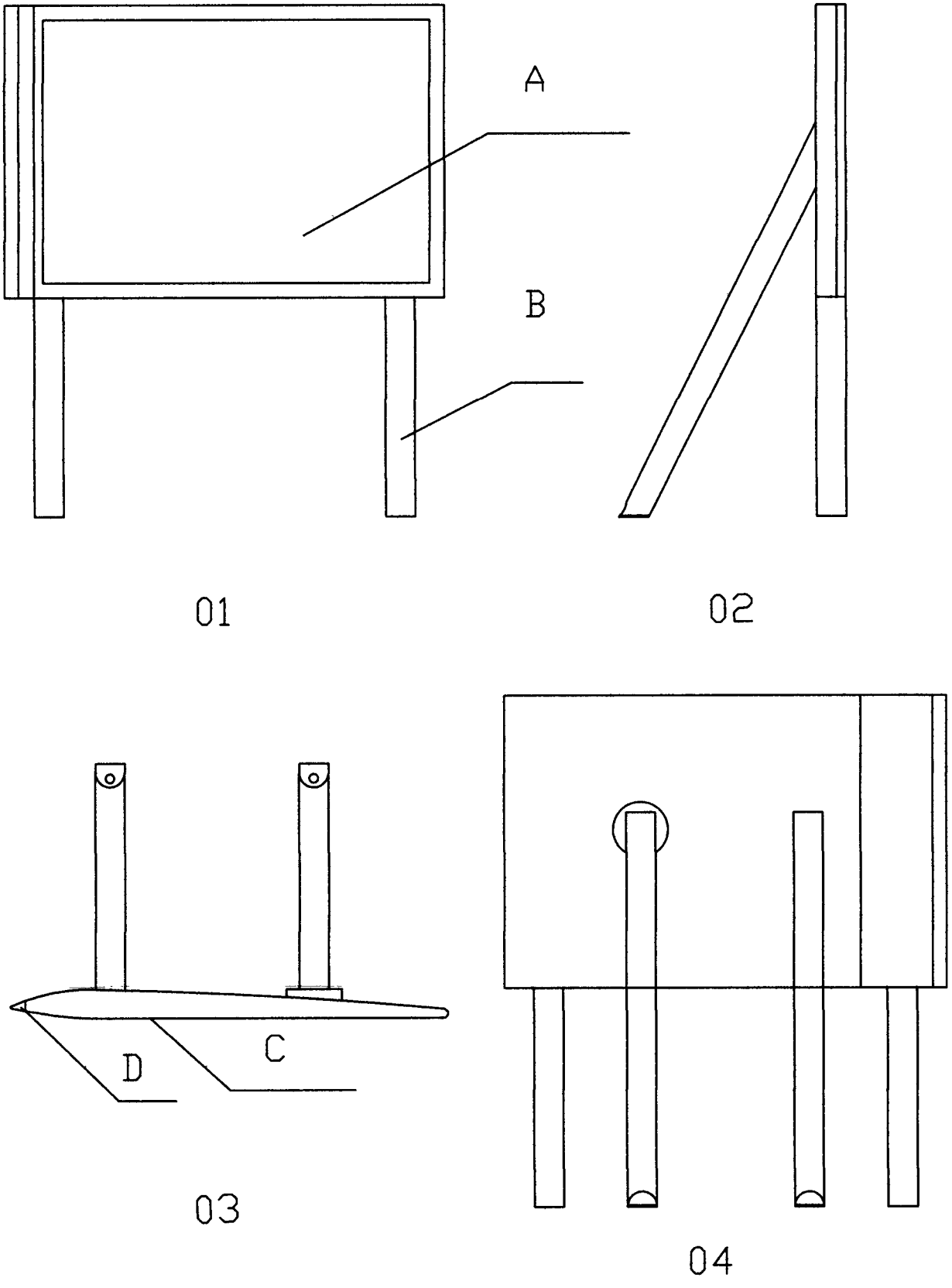

图 1