【公報種別】特許法第１７条の２の規定による補正の掲載
【部門区分】第２部門第２区分
【発行日】平成26年2月27日(2014.2.27)

【公開番号】特開2011-67868(P2011-67868A)
【公開日】平成23年4月7日(2011.4.7)
【年通号数】公開・登録公報2011-014
【出願番号】特願2010-185927(P2010-185927)
【国際特許分類】
Ｂ２１Ｋ　21/16　(2006.01)
Ｆ１６Ｃ　33/64　(2006.01)
【ＦＩ】
Ｂ２１Ｋ　21/16
Ｆ１６Ｃ　33/64

【手続補正書】
【提出日】平成26年1月14日(2014.1.14)
【手続補正１】
【補正対象書類名】図面
【補正対象項目名】図１
【補正方法】変更
【補正の内容】
【図１】

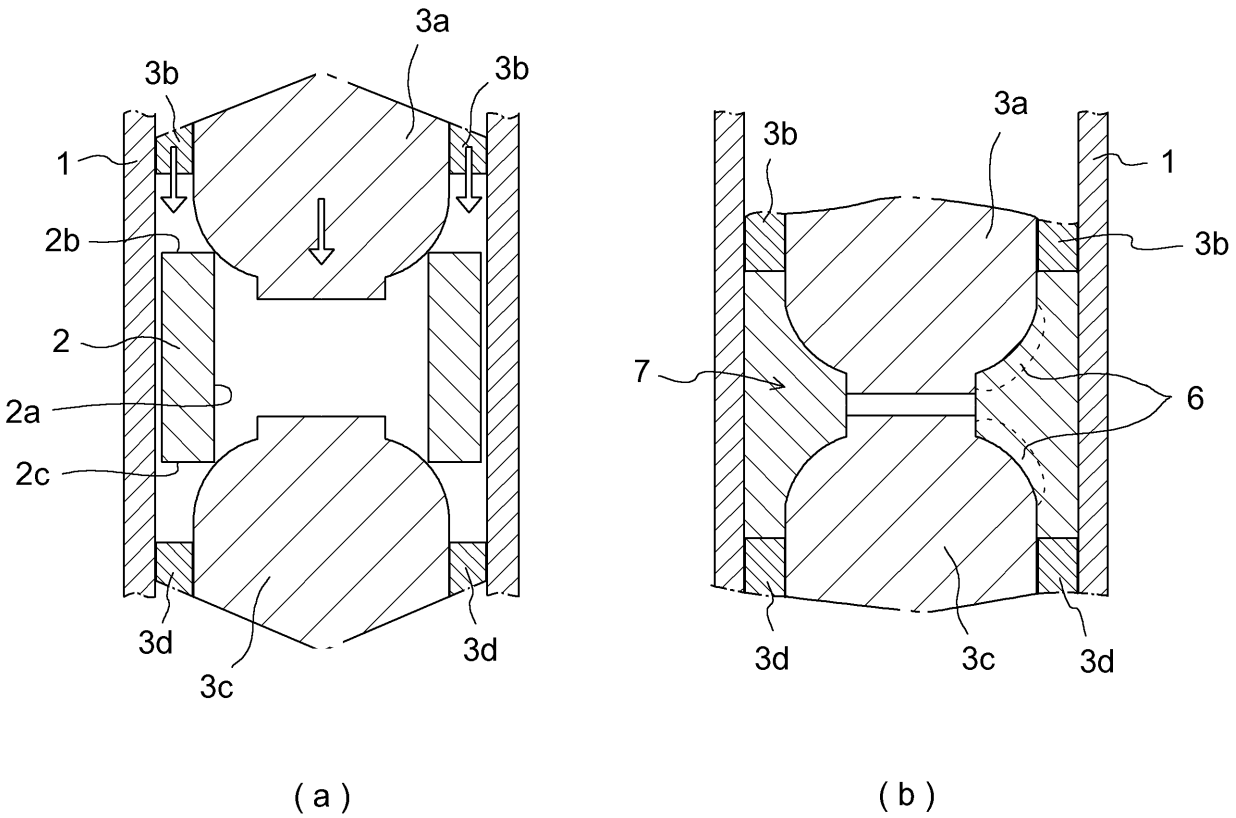

(ａ)　　(ｂ)

【手続補正２】
【補正対象書類名】図面
【補正対象項目名】図５

【補正方法】変更
【補正の内容】
【図５】

