(19)国家知识产权局

(12)实用新型专利

(10)授权公告号 CN 221797205 U
(45)授权公告日 2024.10.01

(21)申请号 202420327103.8

(22)申请日 2024.02.22

(73)专利权人 福建闽源环保科技有限公司
地址 350000 福建省福州市闽侯县南屿镇乌龙江南大道55号龙旺商业中心1#楼20层10办公

(72)发明人 杜克登 张振荣 汪华炜

(74)专利代理机构 北京知创宏信知识产权代理有限公司 51350
专利代理师 田娜

(51)Int.Cl.
C02F 3/30(2023.01)
C02F 1/00(2023.01)

权利要求书1页 说明书2页 附图2页

(54)实用新型名称

一种户用污水处理装置

(57)摘要

本实用新型公开了一种户用污水处理装置，涉及污水处理技术领域，包括处理箱，所述处理箱外侧面对称设置有千斤顶，所述处理箱内侧设置有初沉池，所述初沉池内设置有过滤槽，所述过滤槽上边侧四角设置有吊环，所述处理箱外部靠近所述初沉池一侧设置有进水管，所述进水管内侧设置有过滤网，所述初沉池上侧设置有封盖板。本实用新型通过设置的处理箱和千斤顶，使得处理箱在需要维修处理时，通过千斤顶将处理箱从地下顶升出来，进而便于维修处理。

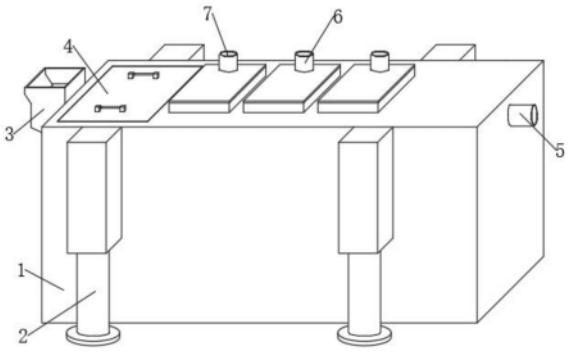

CN 221797205 U

1.一种户用污水处理装置,包括处理箱(1),其特征在于:所述处理箱(1)外侧面对称设置有千斤顶(2),所述处理箱(1)内侧设置有初沉池(8),所述初沉池(8)内设置有过滤槽(15),所述过滤槽(15)上边侧四角设置有吊环(17),所述处理箱(1)外部靠近所述初沉池(8)一侧设置有进水管(3),所述进水管(3)内侧设置有过滤网(14),所述初沉池(8)上侧设置有封盖板(4)。

2.根据权利要求1所述的一种户用污水处理装置,其特征在于:所述初沉池(8)一侧设置有厌氧池(9),所述厌氧池(9)远离所述初沉池(8)一侧设置有好氧池(10)。

3.根据权利要求2所述的一种户用污水处理装置,其特征在于:所述好氧池(10)远离所述厌氧池(9)一侧设置有二沉池(12),所述二沉池(12)内侧设置有斜管沉淀器(11),所述二沉池(12)内底侧设置有排泥螺杆(16)。

4.根据权利要求3所述的一种户用污水处理装置,其特征在于:所述二沉池(12)远离所述好氧池(10)一侧设置有消毒池(13),所述处理箱(1)外部远离所述进水管(3)一侧设置有出水管(5)。

5.根据权利要求2所述的一种户用污水处理装置,其特征在于:所述厌氧池(9)上侧设置有抽气管(7),所述好氧池(10)上侧设置有送风管(6)。

一种户用污水处理装置

技术领域

[0001] 本实用新型涉及污水处理技术领域,具体为一种户用污水处理装置。

背景技术

[0002] 生活污水处理设备可以对生活污水进行处理,保证处理过的污水可以减少对环境的污染。

[0003] 现有的单独家庭户用污水处理装置在使用时多埋入地下,在需要维修时,不便于将处理装置顶升出来,进而不便于维修处理,同时,现有的污水处理装置在使用时,初沉池内侧缺少过滤沉淀的装置,进而使得初沉池内过滤的沉淀不便于及时处理,进而影响初沉池的沉淀效率。

实用新型内容

[0004] 本实用新型要解决的技术问题是克服现有的缺陷,提供一种户用污水处理装置,通过设置的处理箱和千斤顶,使得处理箱在需要维修处理时,通过千斤顶将处理箱从地下顶升出来,进而便于维修处理,可以有效解决背景技术中的问题。

[0005] 为实现上述目的,本实用新型提供如下技术方案:一种户用污水处理装置,包括处理箱,所述处理箱外侧面对称设置有千斤顶,所述处理箱内侧设置有初沉池,所述初沉池内设置有过滤槽,所述过滤槽上边侧四角设置有吊环,所述处理箱外部靠近所述初沉池一侧设置有进水管,所述进水管内侧设置有过滤网,所述初沉池上侧设置有封盖板。

[0006] 进一步的,所述初沉池一侧设置有厌氧池,所述厌氧池远离所述初沉池一侧设置有好氧池。

[0007] 进一步的,所述好氧池远离所述厌氧池一侧设置有二沉池,所述二沉池内侧设置有斜管沉淀器,所述二沉池内底侧设置有排泥螺杆。

[0008] 进一步的,所述二沉池远离所述好氧池一侧设置有消毒池,所述处理箱外部远离所述进水管一侧设置有出水管。

[0009] 进一步的,所述厌氧池上侧设置有抽气管,所述好氧池上侧设置有送风管。

[0010] 与现有技术相比,本实用新型的有益效果是:

[0011] 1、该实用新型通过设置的处理箱和千斤顶,使得处理箱在需要维修处理时,通过千斤顶将处理箱从地下顶升出来,进而便于维修处理。

[0012] 2、该实用新型通过设置的初沉池、过滤槽、吊环和封盖板,使得在需要清理初沉池内的沉淀时,将封盖板打开,然后通过吊环将过滤槽吊升起来,进而便于清理过滤槽内的沉淀,保证过滤槽的过滤效率。

附图说明

[0013] 图1为本实用新型结构的主视示意图;

[0014] 图2为本实用新型中处理箱的主剖视结构示意图;

[0015] 图3为本实用新型中过滤槽的俯视结构示意图。

[0016] 图中:1、处理箱;2、千斤顶;3、进水管;4、封盖板;5、出水管;6、送风管;7、抽气管;8、初沉池;9、厌氧池;10、好氧池;11、斜管沉淀器;12、二沉池;13、消毒池;14、过滤网;15、过滤槽;16、排泥螺杆;17、吊环。

具体实施方式

[0017] 下面将结合本实用新型实施例中的附图,对本实用新型实施例中的技术方案进行清楚、完整地描述,显然,所描述的实施例仅仅是本实用新型一部分实施例,而不是全部的实施例。基于本实用新型中的实施例,本领域普通技术人员在没有做出创造性劳动前提下所获得的所有其他实施例,都属于本实用新型保护的范围。

[0018] 请参阅图1-3,本实施例提供一种技术方案:一种户用污水处理装置,包括处理箱1,处理箱1外侧面对称设置有千斤顶2,处理箱1内侧设置有初沉池8,初沉池8内设置有过滤槽15,过滤槽15上边侧四角设置有吊环17,处理箱1外部靠近初沉池8一侧设置有进水管3,进水管3内侧设置有过滤网14,初沉池8上侧设置有封盖板4。如图1-图3所示,过滤槽15可以对进入初沉池8内侧的污水进行过滤处理,保证污水后续的处理效率。

[0019] 初沉池8一侧设置有厌氧池9,厌氧池9远离初沉池8一侧设置有好氧池10。如图1-图3所示,厌氧池9可以对污水进行厌氧反应处理,保证污水的处理效果。

[0020] 好氧池10远离厌氧池9一侧设置有二沉池12,二沉池12内侧设置有斜管沉淀器11,二沉池12内底侧设置有排泥螺杆16。如图1-图3所示,二沉池12可以对污水进行二次沉淀处理,斜管沉淀器11可以对污水中的沉淀物进行沉淀处理。

[0021] 二沉池12远离好氧池10一侧设置有消毒池13,处理箱1外部远离进水管3一侧设置有出水管5。如图1-图3所示,出水管5可以将处理好的水体排出,保证污水的处理质量。

[0022] 厌氧池9上侧设置有抽气管7,好氧池10上侧设置有送风管6。如图1-图3所示,送风管6可以将空气送入到好氧池10内侧,进而使得好氧池10内侧的污水得到好氧处理。

[0023] 本实用新型提供的一种户用污水处理装置的工作原理如下:如图1-图3所示,将需要处理的污水通过进水管3送入到处理箱1内的初沉池8,过滤网14和过滤槽15可以对污水进行初步过滤,过滤后的污水可以依次进入厌氧池9和好氧池10,进而使得污水得到厌氧处理和好氧处理,保证污水的处理效果,处理后的污水进入到二沉池12内进行二次沉淀,沉淀后的污泥可以通过排泥螺杆16及时排出,经过沉淀后的污水进入消毒池13消毒,消毒后的水可以通过出水管5排出。

[0024] 以上所述仅为本实用新型的实施例,并非因此限制本实用新型的专利范围,凡是利用本实用新型说明书及附图内容所作的等效结构或等效流程变换,或直接或间接运用在其它相关的技术领域,均同理包括在本实用新型的专利保护范围内。

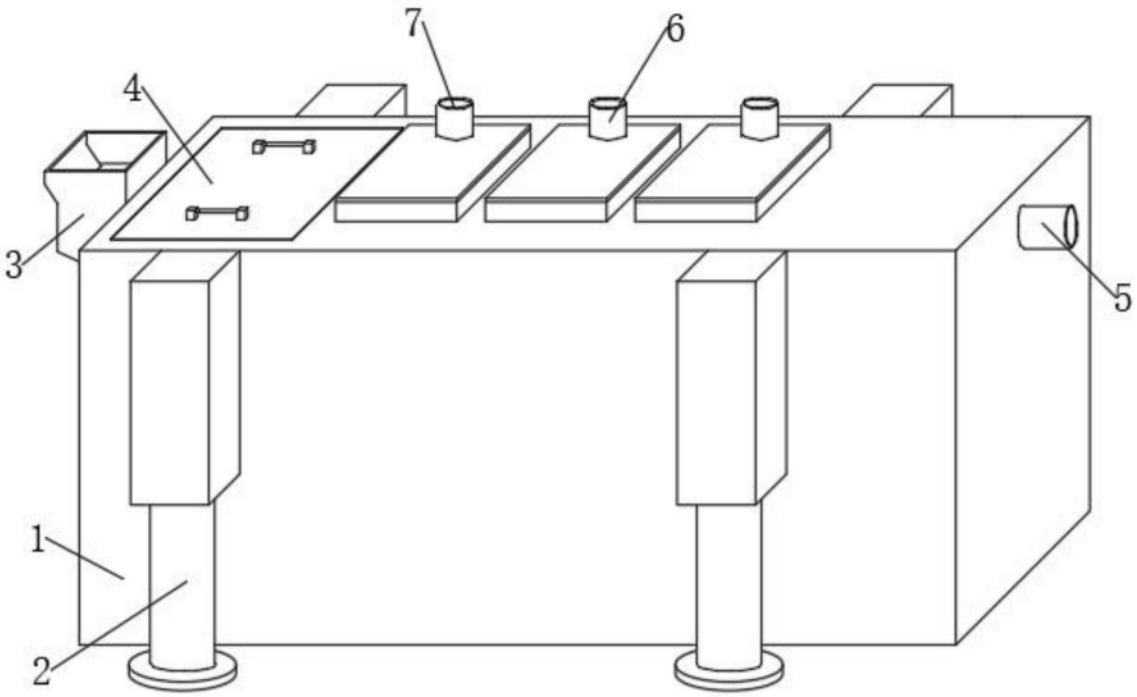

图1

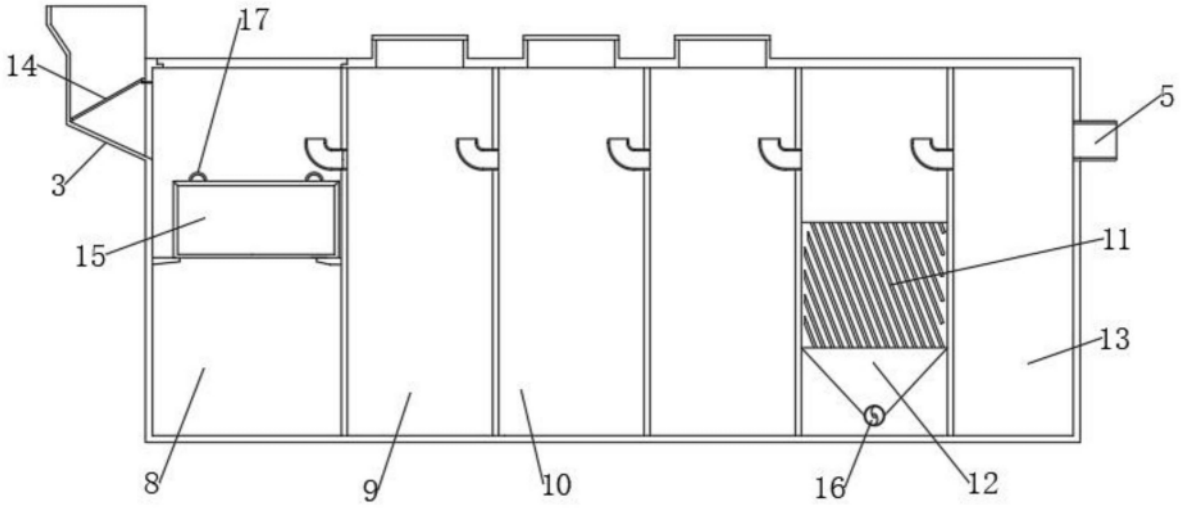

图2

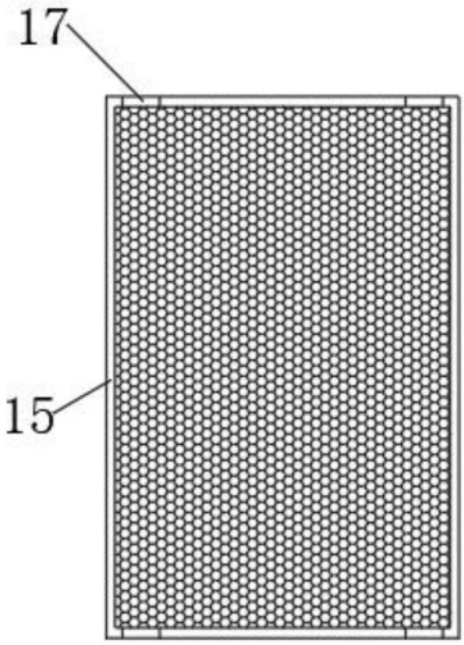

图3