(19)中华人民共和国国家知识产权局

(12)实用新型专利

(10)授权公告号 CN 201461924 U
(45)授权公告日 2010.05.12

(21)申请号 200920076406.2

(22)申请日 2009.06.16

(73)专利权人 上海宝田新型建材有限公司
地址 201900 上海市宝山区蕴川路5075号

(72)发明人 孟玥珉 顾军明 陆利敏 盛春
王彩英 夏雪鸿 曾粤 翟伟

(74)专利代理机构 上海伯瑞杰知识产权代理有限公司 31227
代理人 傅戈雁

(51)Int.Cl.
F16H 57/04(2006.01)

权利要求书 1 页 说明书 2 页 附图 1 页

(54)实用新型名称

一种用于减速机的润滑、降温装置

(57)摘要

本实用新型公开了一种用于减速机的润滑、降温装置，其是由一圆形的油槽管路和与油槽管路相连通的多根引油管及喷油管组成，所述引油管上下对称的分布在油槽管路的一侧，所述喷油管均匀分布在油槽管路的圆周上，所述引油管和喷油管均焊接在油槽管路的管壁上。本实用新型可有效地消除高压止推块在运行过程中所产生的热量，有效地增加高压止推块在运行过程中的润滑效果，解决了现有高压止推块所存在的润滑、降温不充分的问题，延长了高压止推块的使用寿命，降低了生产成本。另外，本实用新型还具有成本低廉、结构简单、使用方便、易于推广等优点。

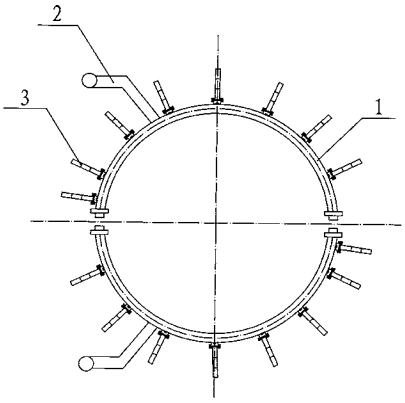

CN 201461924 U

1. 一种用于减速机的润滑、降温装置，其特征在于：由一圆形的油槽管路和与油槽管路相连通的多根引油管及喷油管组成，所述引油管上下对称的分布在油槽管路的一侧，所述喷油管均匀分布在油槽管路的圆周上，所述引油管和喷油管均焊接在油槽管路的管壁上。

2. 根据权利要求 1 所述的用于减速机的润滑、降温装置，其特征在于：所述油槽管路的圆周直径为 2000mm。

3. 根据权利要求 1 所述的用于减速机的润滑、降温装置，其特征在于：所述引油管有 2 根。

4. 根据权利要求 1 或 3 所述的用于减速机的润滑、降温装置，其特征在于：每根引油管的管道直径为 30mm、长度为 150cm。

5. 根据权利要求 1 所述的用于减速机的润滑、降温装置，其特征在于：所述喷油管有 16 根。

6. 根据权利要求 1 或 5 所述的用于减速机的润滑、降温装置，其特征在于：每根喷油管的管道直径为 15mm。

一种用于减速机的润滑、降温装置

技术领域

[0001] 本实用新型涉及一种润滑、降温装置，更具体的说，是涉及一种用于给大型减速机内部高压止推块进行润滑、降温的装置。

背景技术

[0002] 大型减速机是一条生产线的核心设备，在生产负载的过程中，减速机的末端传动——高压止推块支撑重约 23.7 吨的转动件，在运行过程中会产生大量的热量。但现有减速机的设计，存在对高压止推块的润滑降温不充分，高压止推块长期处于高温工作状态，高压止推块的使用寿命受到了严重影响，使生产成本大大提高。但到目前为止，现有技术中尚未出现能够很好解决这一问题的产品或方法。

实用新型内容

[0003] 本实用新型的目的旨在提供一种结构简单、使用方便、制作成本低廉、易于推广的，用于给大型减速机内部高压止推块进行润滑、降温的装置，以解决现有高压止推块所存在的润滑、降温不充分的问题，以延长高压止推块的使用寿命，降低生产成本。

[0004] 为了达到上述目的，本实用新型采用了下述技术方案：

[0005] 本实用新型提供的用于减速机的润滑、降温装置，其特征在于：由一圆形的油槽管路和与油槽管路相连通的多根引油管及喷油管组成，所述引油管上下对称的分布在油槽管路的一侧，所述喷油管均匀分布在油槽管路的圆周上，所述引油管和喷油管均焊接在油槽管路的管壁上。

[0006] 所述油槽管路的圆周直径优选 2000mm。

[0007] 所述引油管优选 2 根，每根管道直径优选 30mm、长度优选 150cm。

[0008] 所述喷油管优选 16 根，每根管道直径优选 15mm。

[0009] 本实用新型是根据减速机内部高压止推块的位置空间，先将油槽管路安装好，然后将引油管和喷油管以焊接的方式连接到油槽管路上，再将引油管与减速机的原润滑油管相互连接，在调整好喷油管与减速机内部高压止推块的相对位置后，根据止推块与喷油管的距离，按照喷油管所喷出的油是否可以到达止推块表面来调节减速机的原润滑油管供油压力，以实现对减速机内部高压止推块形成喷射状态的均匀给油，从而达到润滑和降温的目的。

[0010] 与现有技术相比，本实用新型的有益效果在于：一是有效地消除了高压止推块在运行过程中所产生的热量；二是有效地增加了高压止推块在运行过程中的润滑效果，延长了其使用寿命。另外，本实用新型还具有成本低廉、结构简单、使用方便、易于推广等优点。

附图说明

[0011] 图 1 为本实用新型的结构示意图。

[0012] 图中：1、油槽管路；2、引油管；3、喷油管。

具体实施方式

[0013] 下面结合附图对本实用新型做进一步说明：

[0014] 如图 1 所示：本实用新型提供的用于减速机的润滑、降温装置，由一圆形的油槽管路 1 和与油槽管路 1 相连通的多根引油管 2 及喷油管 3 组成，所述引油管 2 上下对称的分布在油槽管路 1 的一侧，所述喷油管 3 均匀分布在油槽管路 1 的圆周上，所述引油管 2 和喷油管 3 均焊接在油槽管路的管壁上。

[0015] 所述油槽管路 1 的圆周直径优选 2000mm。

[0016] 所述引油管 2 优选 2 根，每根管道直径优选 30mm、长度优选 150cm。

[0017] 所述喷油管 3 优选 16 根，每根管道直径优选 15mm。

[0018] 本实用新型是根据减速机内部高压止推块的位置空间，先将油槽管路安装好，然后将引油管和喷油管以焊接的方式连接到油槽管路上，再将引油管与减速机的原润滑油管相互连接，在调整好喷油管与减速机内部高压止推块的相对位置后，根据止推块与喷油管的距离，按照喷油管所喷出的油是否可以到达止推块表面来调节减速机的原润滑油管供油压力，以实现对减速机内部高压止推块形成喷射状态的均匀给油，从而达到润滑和降温的目的。

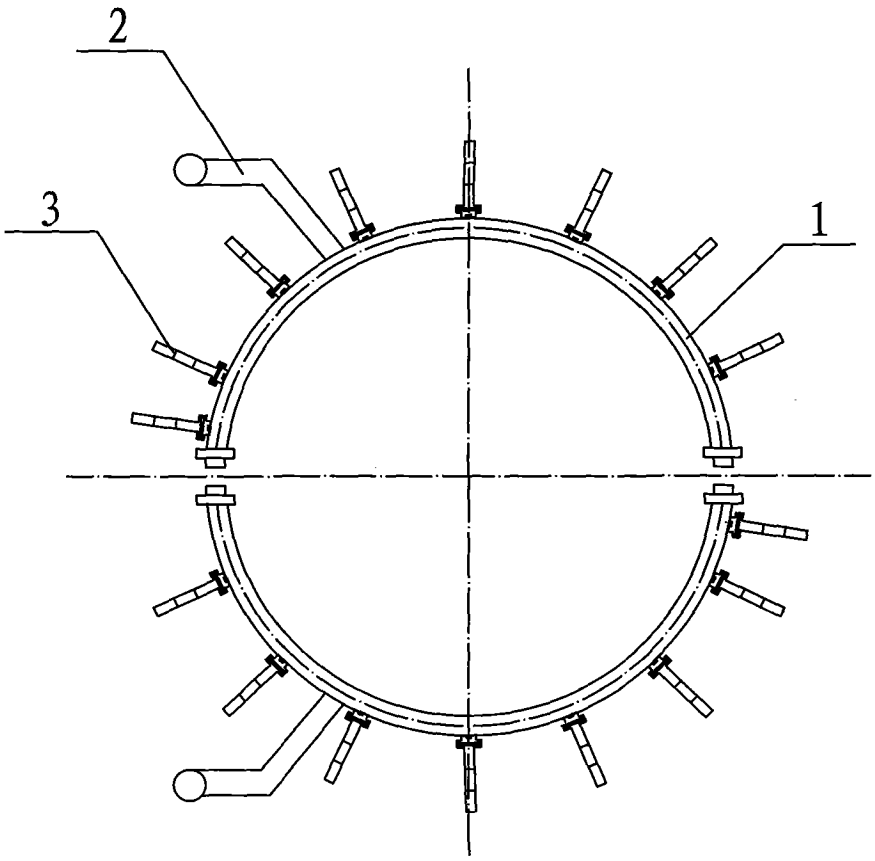

图 1