(19)中华人民共和国国家知识产权局

(12)实用新型专利

(10)授权公告号 CN 202506297 U
(45)授权公告日 2012.10.31

(21)申请号 201220170079.9

(22)申请日 2012.04.20

(73)专利权人 江苏海鹏防腐设备有限公司
地址 213175 江苏省常州市武进区槽桥运村海鹏防腐设备有限公司

(72)发明人 徐全海 周世伟

(74)专利代理机构 常州市江海阳光知识产权代理有限公司 32214
代理人 林倩

(51)Int.Cl.
B01D 53/18(2006.01)

权利要求书 1 页 说明书 2 页 附图 3 页

(54)实用新型名称

一种酸雾净化吸收装置

(57)摘要

一种酸雾净化吸收装置，具有吸收塔和风机，吸收塔包括塔身和封头，塔身由上塔体、下塔体和处于上、下塔体之间的栅格板组成，上塔体和下塔体内分别设有喷淋管和处于喷淋管下方的填料，本装置具有钢架，钢架的底部安装有滚轮，钢架上固定有循环液箱和减震座，所述风机固定在减震座上，所述吸收塔固定在循环液箱上，上、下塔体内的喷淋管均和处于吸收塔外部的循环液供液总管连接，所述循环液喷淋泵的电机固定在盖板上，循环液供液总管的下端插入循环液箱中和循环液喷淋泵连接。本酸雾净化吸收装置的组成可便于拆卸，钢架上设有滑轮，便于移动。本装置自成一个整体，安装运行方便，一次开机即可自动运转，在不使用时候，可移动至室内。

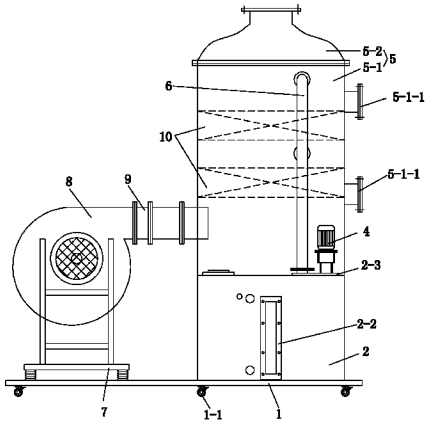

CN 202506297 U

1. 一种酸雾净化吸收装置，具有吸收塔（5）和风机（8），吸收塔（5）包括塔身（5-1）和封头（5-2），塔身内设有两层栅格板，每层栅格板上设有填料层（10），塔身（5-1）内对应每层填料的上方设有喷淋管，喷淋管均和处于吸收塔外部的循环液供液总管（6）连接，其特征在于：本装置具有钢架（1），钢架（1）的底部安装有滚轮（1-1），钢架（1）上固定有循环液箱（2）和减震座（7），所述风机（8）固定在减震座（7）上，所述吸收塔（5）固定在循环液箱（2）上，所述循环液喷淋泵的电机（4）固定在盖板（2-2）上，循环液供液总管（6）的下端插入循环液箱（2）中和循环液喷淋泵连接。

2. 根据权利要求 1 所述的酸雾净化吸收装置，其特征在于：所述循环液箱（2）顶部设有备用孔，备用孔孔口上设有盖板（2-2），所述循环液喷淋泵的电机（4）固定在盖板（2-2）上，循环液供液总管（6）的下端通过盖板（2-2）上的孔插入循环液箱（2）中。

3. 根据权利要求 1 所述的酸雾净化吸收装置，其特征在于：所述循环液箱（2）的顶面上设有人工加药口（2-1）。

一种酸雾净化吸收装置

技术领域

[0001] 本实用新型涉及酸雾净化吸收装置。

背景技术

[0002] 酸雾净化吸收装置是用于对酸雾废气进行净化。中国专利号是201020254904.4的实用新型专利中公开的一种工业废气处理和盐再生装置中，具有1号至5号吸收塔，其中有填料吸收塔。一般情况下，废气处理装置都是安装在室外的，而且都是固定的，对于酸雾净化吸收塔不是需要经常使用的而且体积不是很大的，采用固定式，需要占地，而且也容易损坏。

实用新型内容

[0003] 本实用新型的目的在于提出一种移动式的酸雾净化吸收装置。

[0004] 为达到上述目的，本实用新型采取如下技术方案：本实用新型具有吸收塔和风机，吸收塔包括塔身和封头，塔身内设有两层栅格板，每层栅格板上设有填料层，塔身内对应每层填料的上方设有喷淋管，喷淋管均和处于吸收塔外部的循环液供液总管连接，其特征在于：本装置具有钢架，钢架的底部安装有滚轮，钢架上固定有循环液箱和减震座，所述风机固定在减震座上，所述吸收塔固定在循环液箱上，所述循环液喷淋泵的电机固定在盖板上，循环液供液总管的下端插入循环液箱中和循环液喷淋泵连接。

[0005] 所述循环液箱顶部设有备用孔，备用孔孔口上设有盖板，所述循环液喷淋泵的电机固定在盖板上，循环液供液总管的下端通过盖板上的孔插入循环液箱中。

[0006] 所述循环液箱的顶面上设有人工加药口。

[0007] 本实用新型提出的酸雾净化吸收装置，其组成便于拆卸，钢架上设有滑轮，便于移动。本装置自成一个整体，安装运行方便，一次开机即可自动运转，在不使用时候，可移动至室内。

附图说明

[0008] 图1是本实用新型整体图。

[0009] 图2是图1的俯视图。

[0010] 图3是钢架图。

具体实施方式

[0011] 实施例1

[0012] 见图1至图3，本实施例具有钢架1、吸收塔5和风机8。吸收塔5包括塔身5-1和封头5-2。塔身内设有两层栅格板，每层栅格板上设有填料层10，塔身5-1内分别对应每层填料层10的上方设有喷淋管，喷淋管均和处于吸收塔外部的循环液供液总管6连接。塔身5-1的上、下部各设有检修孔5-1-1。

[0013] 所述钢架 1 的底部安装有 3 对换滚轮 1-1 和和止滑闸，钢架 1 上固定有循环液箱 2 和减震座 7，所述风机 8 固定在减震座 7 上。所述吸收塔 5 固定在循环液箱 2 上，循环液箱 2 顶部设有人工加药口 2-1 和备用孔，备用孔孔口上设有盖板 2-2，循环液箱 2 的箱壁上设有液位表 2-2。所述循环液喷淋泵的电机 4 固定在盖板 2-2 上，循环液供液总管 6 的下端通过盖板 2-2 上的孔插入循环液箱 2 中和循环液喷淋泵连接。

[0014] 风机 8 的出风管和吸收塔的进风口之间由 PVC 软管 9 连接。风机 8 的进气管与尾气来源管道之间通过软接头法兰连接，装卸便捷。

[0015] 吸收液（水、弱酸）是由循环液喷淋泵增压输送至塔上部的喷淋管，经喷头喷出均匀分布在填料表面，充溢着整个填料层，使得与气体的接触面面积比截面积放大数百倍，从而有效提高吸收率。吸收液补充较为简便，通过检测或者 PH 试纸观测，如果 PH 呈强酸性低于 4，即可将塔底的排污管打开，通过软管引入排水管网，观测液位在排空至液位的 1/3 处，打开补水管线阀门，补充新鲜水至液位。

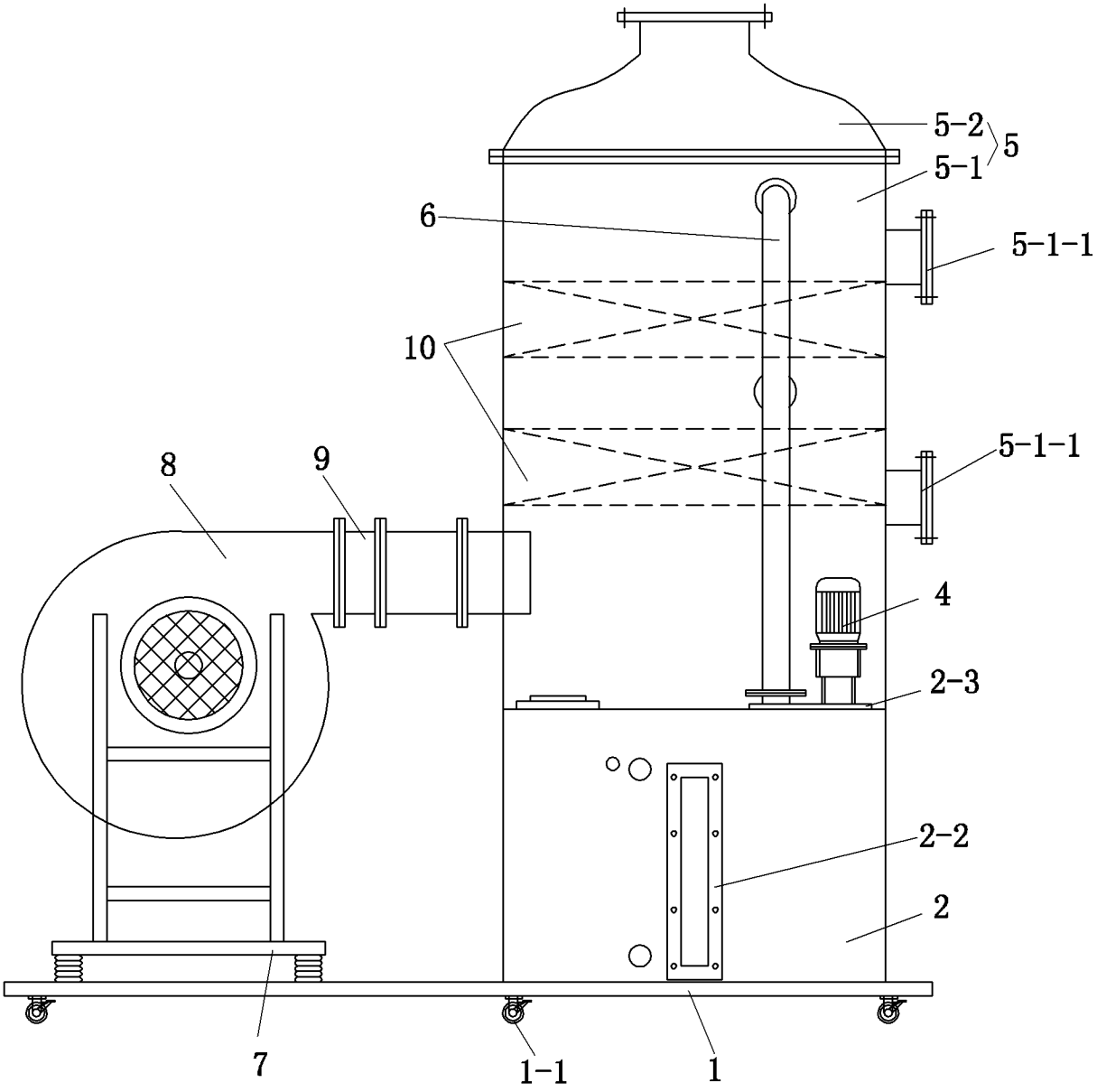

图 1

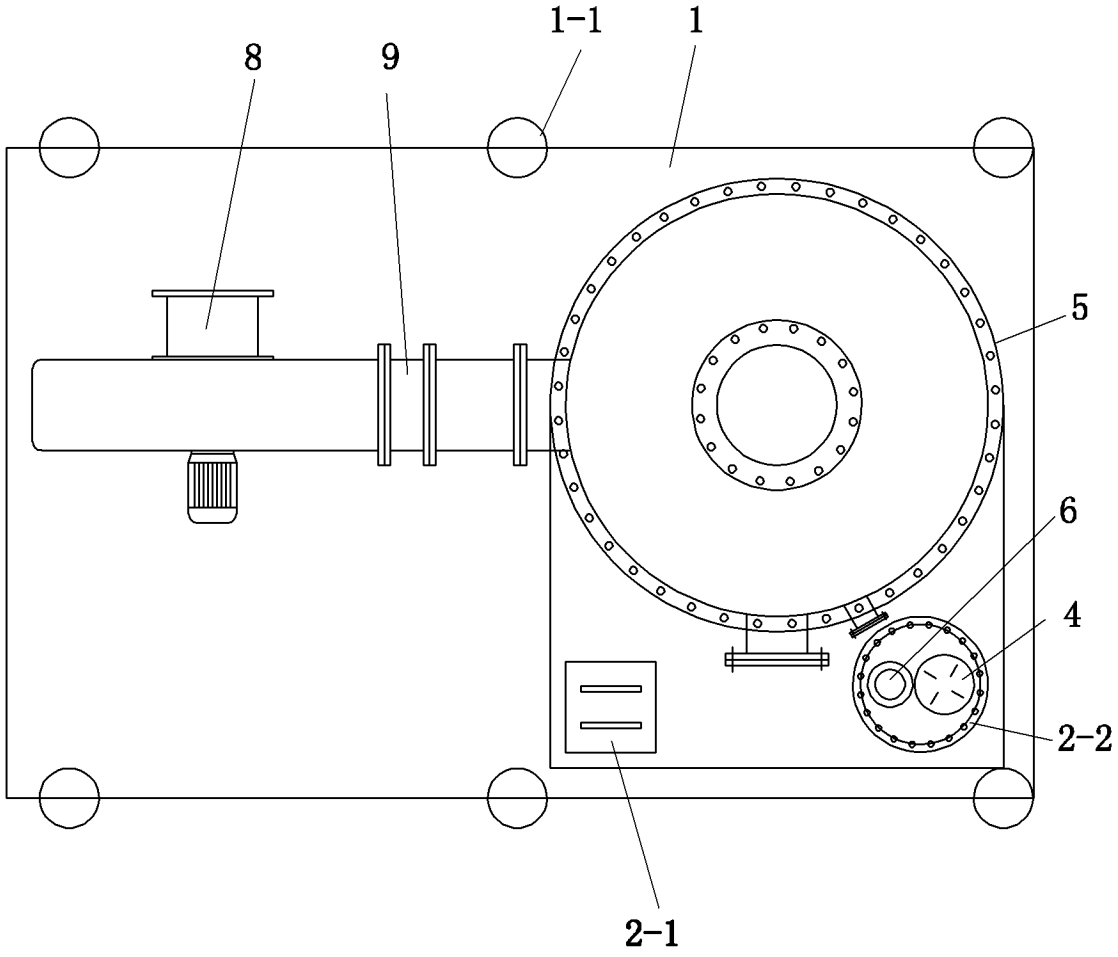

图 2

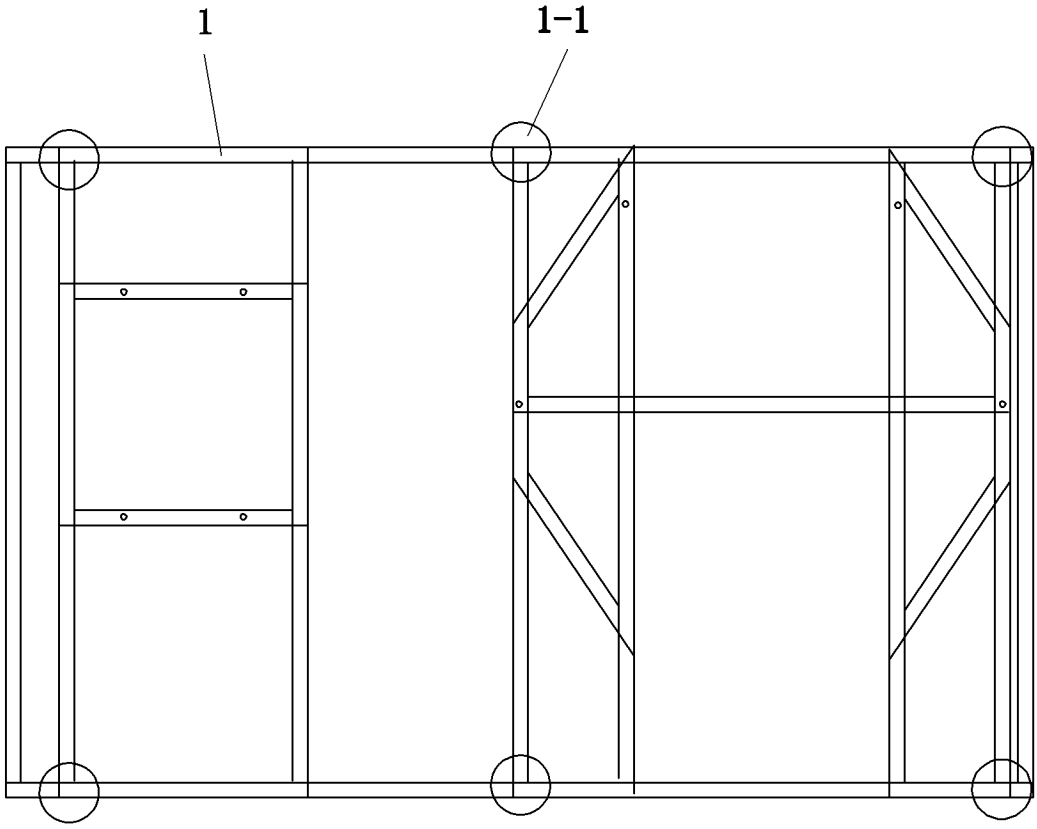

图 3