(19)国家知识产权局

(12)实用新型专利

(10)授权公告号 CN 222676377 U
(45)授权公告日 2025.03.28

(21)申请号 202421578102.7

(22)申请日 2024.07.05

(73)专利权人 石家庄市中医院
地址 050000 河北省石家庄市中山西路233号

(72)发明人 李领娥 吴娅 李璐伟 张月 张晓然 黄亚丽

(74)专利代理机构 石家庄德皓专利代理事务所(普通合伙) 13129
专利代理师 刘磊娜

(51)Int.Cl.
A61B 17/3205(2006.01)

权利要求书1页 说明书3页 附图2页

(54)实用新型名称

一种脂肪瘤用微勺刀

(57)摘要

本实用新型涉及一种脂肪瘤用微勺刀,其包括刮匙勺和切割刀,刮匙勺和切割刀分别设置在连接柄两端,刮匙勺端部设置有中部下凹的薄壁勺体,切割刀端部设置有刀刃;勺体为中部下凹的椭圆形,椭圆形从边缘向中部平滑下凹,刮匙勺和切割刀与连接柄采用一体式结构或分体式结构,刮匙勺和切割刀均采用医用金属材料制作;本申请将刮匙勺和切割刀制作为一体使用方便,端部刀刃便于进行小切口方式切割,另一端部采用匙的设计进行刮匙脂肪组织,患者损伤小,适用于微创手术,使医生操作简单,将开放式手术变为微创手术,降低了临床患者治疗费用,本申请一次性无菌医疗器械产品,方便医生取用,同时能够避免患者交叉感染的风险。

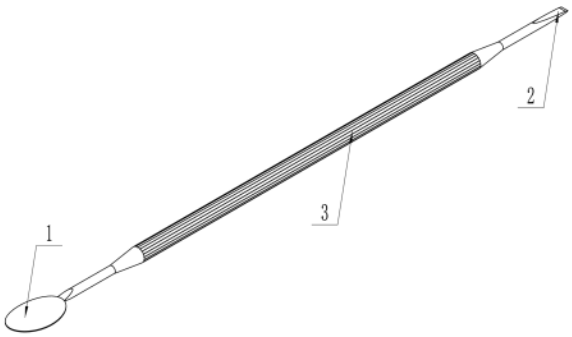

CN 222676377 U

1.一种脂肪瘤用微勺刀,其特征在于:其包括刮匙勺(1)和切割刀(2),所述刮匙勺(1)和所述切割刀(2)分别设置在连接柄(3)两端,所述刮匙勺(1)端部设置有中部下凹的薄壁勺体(1-1),所述切割刀(2)端部设置有刀刃(2-1)。

2.根据权利要求1所述的一种脂肪瘤用微勺刀,其特征在于:所述勺体(1-1)为中部下凹的椭圆形,所述椭圆形长度设置为10~20mm,宽度设置为5~15mm。

3.根据权利要求1所述的一种脂肪瘤用微勺刀,其特征在于:所述勺体(1-1)从边缘向中部平滑下凹,其下凹深度设置为0~3mm。

4.根据权利要求1所述的一种脂肪瘤用微勺刀,其特征在于:所述勺体(1-1)通过勺柄(1-2)与所述连接柄(3)连接,所述勺体(1-1)与勺柄(1-2)固定连接,其连接部位圆滑处理。

5.根据权利要求1所述的一种脂肪瘤用微勺刀,其特征在于:所述刀刃(2-1)通过刀杆(2-2)与所述连接柄(3)连接,所述刀刃(2-1)设置在所述刀杆(2-2)自由端端部。

6.根据权利要求5所述的一种脂肪瘤用微勺刀,其特征在于:所述刀杆(2-2)端部对称设置两个过渡区(2-2-1),两个所述过渡区(2-2-1)倾斜设置交汇于所述刀杆(2-2)端部,所述刀刃(2-1)设置在其交汇处,所述刀刃(2-1)宽度不超过与所述刀杆(2-2)的直径。

7.根据权利要求1所述的一种脂肪瘤用微勺刀,其特征在于:所述连接柄(3)两端端部设置有过渡部(3-1),两个所述过渡部(3-1)之间为手持部(3-2),一端所述过渡部(3-1)与所述刮匙勺(1)圆滑连接,另一端所述过渡部(3-1)与和所述切割刀(2)圆滑连接。

8.根据权利要求7所述的一种脂肪瘤用微勺刀,其特征在于:所述手持部(3-2)设置有防滑花纹,所述防滑花纹凸出或凹陷设置在所述手持部(3-2)表面。

9.根据权利要求1所述的一种脂肪瘤用微勺刀,其特征在于:所述连接柄(3)与所述刮匙勺(1)和所述切割刀(2)为一体式结构,采用医用材料金属材料一体成型制作,所述刀刃(2-1)硬化处理。

10.根据权利要求1所述的一种脂肪瘤用微勺刀,其特征在于:所述连接柄(3)与所述刮匙勺(1)和所述切割刀(2)为分体式结构,采用螺纹或过盈配合固定连接,所述刮匙勺(1)和所述切割刀(2)采用医用材料金属材料制作。

一种脂肪瘤用微勺刀

技术领域

[0001] 本实用新型涉及医疗器械领域,尤其涉及一种脂肪瘤用微勺刀。

背景技术

[0002] 脂肪瘤是一种常见的人体软组织良性肿瘤,由成熟脂肪细胞构成,可发生于身体任何有脂肪的部位,主要在皮下,一般为单发性的肿块,边界清楚呈圆形或分叶状,质软,表面皮肤正常大小不等,较大者宜行手术切除,手术治疗的方法包括:脂肪瘤切除术、脂肪抽吸术、腔镜手术或激光切除术,手术的切口较长,因患者体质差异,较大的脂肪瘤术后有留下较大疤痕的风险;使用脂肪抽吸术、腔镜手术或激光切除术进行手术,需要较多的医疗设备,并且要求操作者技术熟练,医疗设备的先进程度和操作者的技术水平对手术质量有着直接的影响,造成手术费用高,患者负担较大,还有生长的比较紧实的脂肪瘤较难将皮和瘤吸取分离,因此,本申请提供了一种便于操作、成本低,手术创口小的脂肪瘤用微勺刀。

实用新型内容

[0003] 本实用新型所要解决的技术问题是提供一种使用方便、成本低,手术创口小的脂肪瘤用微勺刀。

[0004] 为解决上述问题,本实用新型所采取的技术方案是:

[0005] 一种脂肪瘤用微勺刀,其包括刮匙勺和切割刀,所述刮匙勺和所述切割刀分别设置在连接柄两端,所述刮匙勺端部设置有中部下凹的薄壁勺体,所述切割刀端部设置有刀刃。

[0006] 作为本实用新型的一种实施方式,所述勺体为中部下凹的椭圆形,所述椭圆形长度设置为10~20mm,宽度设置为5~15mm。

[0007] 作为本实用新型的一种实施方式,所述勺体从边缘向中部平滑下凹,其下凹深度设置为0~3mm。

[0008] 作为本实用新型的一种实施方式,所述勺体通过勺柄与所述连接柄连接,所述勺体与勺柄固定连接,其连接部位圆滑处理。

[0009] 作为本实用新型的一种实施方式,所述刀刃通过刀杆与所述连接柄连接,所述刀刃设置在所述刀杆自由端端部。

[0010] 作为本实用新型的一种实施方式,所述刀杆端部对称设置两个过渡区,两个所述过渡区倾斜设置交汇于所述刀杆端部,所述刀刃设置在其交汇处,所述刀刃宽度不超过与所述刀杆的直径。

[0011] 作为本实用新型的一种实施方式,所述连接柄两端端部设置有过渡部,两个所述过渡部之间为手持部,一端所述过渡部与所述刮匙勺圆滑连接,另一端所述过渡部与和所述切割刀圆滑连接。

[0012] 作为本实用新型的一种实施方式,所述手持部设置有防滑花纹,所述防滑花纹凸出或凹陷设置在所述手持部表面。

[0013] 作为本实用新型的一种实施方式,所述连接柄与所述刮匙勺和所述切割刀为一体式结构,采用医用材料金属材料一体成型制作,所述刀刃硬化处理。

[0014] 作为本实用新型的一种实施方式,所述连接柄与所述刮匙勺和所述切割刀为分体式结构,采用螺纹或过盈配合固定连接,所述刮匙勺和所述切割刀采用医用材料金属材料制作。

[0015] 采用上述技术方案所产生的有益效果在于:

[0016] 本实用新型提供的脂肪瘤用微勺刀,包括制作为一体的刮匙勺和切割刀,刮匙勺和切割刀分别设置在连接柄两端使用方便,切割刀端部设置有刀刃便于进行小切口方式切割,刮匙勺端部的勺体为中部下凹的椭圆形,椭圆形从边缘向中部平滑下凹,便于进行刮匙脂肪组织操作;刮匙勺和切割刀均采用医用金属材料制作,连接柄采用医用金属材料或非金属材料制作,能够降低生产成本、性价比高;本申请为一次性无菌医疗器械产品,方便医生取用,将开放式手术变为微创手术,具有创口小、恢复快的优点,刺入皮肤压强大,患者痛苦小,切割剥离脂肪瘤组织彻底,降低了临床患者治疗费用,使医生操作简单,同时能够避免患者交叉感染的风险。

附图说明

[0017] 图1是本实用新型的立体结构示意图;

[0018] 图2是本实用新型的前视结构示意图;

[0019] 图3是本实用新型的俯视结构示意图;

[0020] 图4是本实用新型的局部结构剖视图。

[0021] 其中:1、刮匙勺;1-1、勺体;1-2、勺柄;2、切割刀;2-1、刀刃;2-2、刀杆;2-2-1、过渡区;3、连接柄;3-1、过渡部;3-2、手持部。

具体实施方式

[0022] 为使本实用新型的目的、技术方案和优点更加清楚,下面结合具体实施例对实用新型进行清楚、完整的描述。

[0023] 如图1至图4所示的脂肪瘤用微勺刀,其包括刮匙勺1和切割刀2,刮匙勺1和切割刀2分别设置在连接柄3两端,切割刀2端部设置有刀刃2-1用于切割操作,采用小切口切开皮肤的方式,切割刀2可探入到皮下脂肪组织进入脂肪瘤切开瘤壁,刮匙勺1端部设置有中部下凹的薄壁勺体1-1,勺体1-1的设计适用于微创手术,将刮匙勺1通过扫刮的方式将脂肪组织刮匙干净。

[0024] 如图4所示,本申请实施例的勺体1-1为中部下凹的椭圆形,椭圆形长度设置为10~20mm,宽度设置为5~15mm,勺体1-1从边缘向中部平滑下凹,其下凹深度设置为0~3mm,本品制作多个尺寸系列,依据脂肪瘤的大小和生长部位选用适当的规格进行手术。

[0025] 如图2和图3所示,勺体1-1通过勺柄1-2与连接柄3连接,勺体1-1与勺柄1-2固定连接,其连接部位圆滑处理,防止手术时划伤其他部位。刀刃2-1通过刀杆2-2与连接柄3连接,刀刃2-1设置在刀杆2-2自由端端部,刀杆2-2端部对称设置两个过渡区2-2-1,两个过渡区2-2-1倾斜设置交汇于刀杆2-2端部,刀刃2-1设置在其交汇处,刀刃2-1宽度不超过与刀杆2-2的直径,过渡区2-2-1便于切割刀2向皮下脂肪组织逐渐深入,对患者造成痛苦小。

[0026] 如图1至图4所示,连接柄3两端端部设置有过渡部3-1,两个过渡部3-1之间为手持部3-2,一端过渡部3-1与刮匙勺1圆滑连接,另一端过渡部3-1与和切割刀2圆滑连接;手持部3-2设置有防滑花纹,防滑花纹凸出或凹陷设置在手持部3-2表面,便于操作者手持精准操作不发生打滑现象。连接柄3与刮匙勺1和切割刀2的一种实施方式是制作为一体式结构,采用医用材料金属材料一体成型制作,刀刃2-1采用硬化处理。连接柄3与刮匙勺1和切割刀2的另一实施方式是制作为分体式结构,采用螺纹或过盈配合固定连接,刮匙勺1和切割刀2采用医用材料金属材料制作,连接柄3采用其他金属材料或者非金属材料制作,能够降低生产成本,性价比更高。

[0027] 尽管参照前述实施例对本实用新型进行了详细的说明,本领域技术人员依然可以对前述实施例所记载的技术方案进行修改,或者对其中部分技术特征进行等同替换;而这些修改或者替换,并不使相应技术方案的本质脱离本实用新型实施例技术方案的精神和范围。

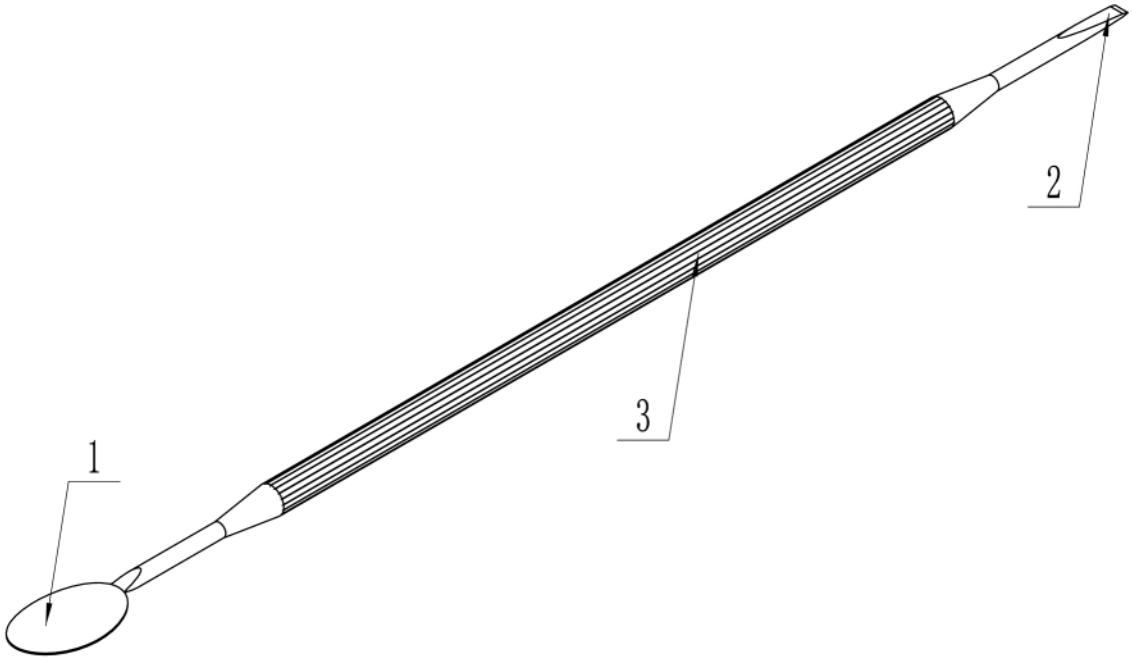

图1

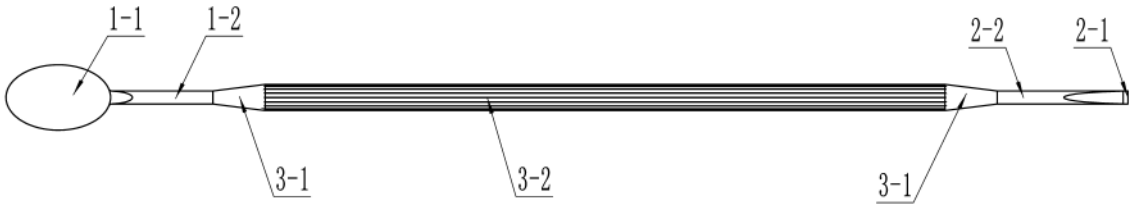

图2

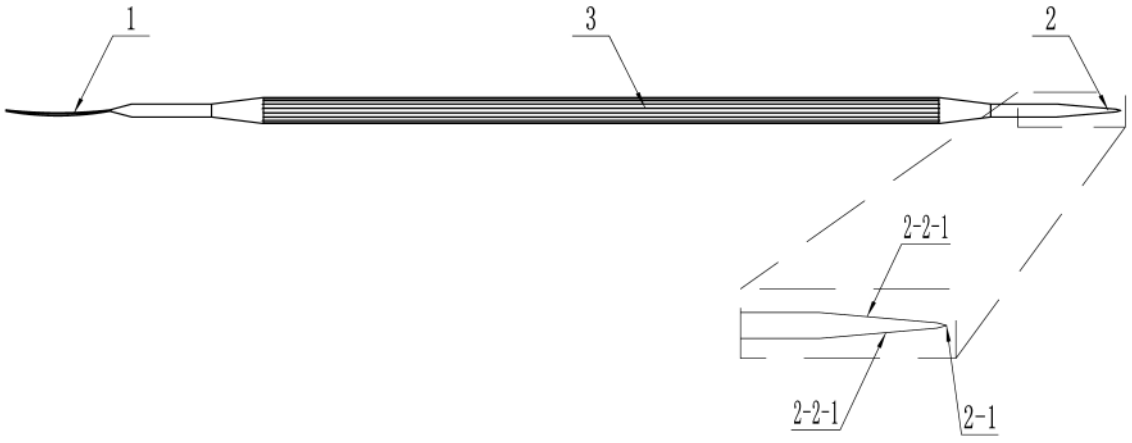

图3

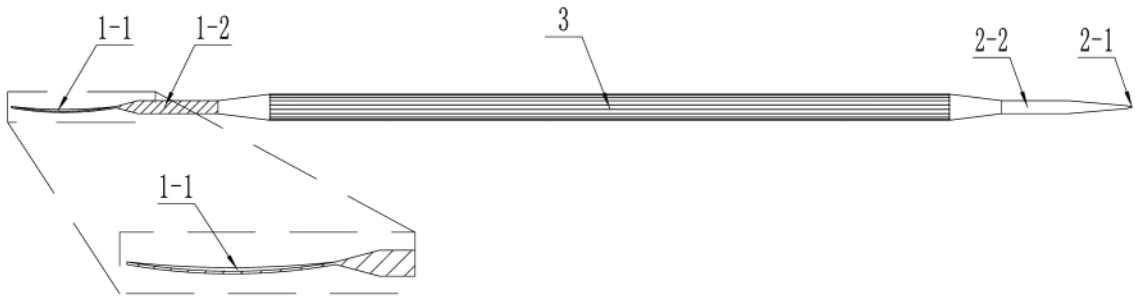

图4