(19)中华人民共和国国家知识产权局

(12)实用新型专利

(10)授权公告号 CN 207311887 U
(45)授权公告日 2018.05.04

(21)申请号 201720546030.1

(22)申请日 2017.05.05

(73)专利权人 沈阳中街冰点城食品有限公司
地址 110000 辽宁省沈阳市沈北新区辉山经济开发区辉山大街131号

(72)发明人 付强 肖井哲 李兴阳 高博 高林 黄莹 王雅琳 吕业楠 赵营 李亚玲

(51)Int.Cl.
B65B 3/04(2006.01)
B65B 65/00(2006.01)

权利要求书1页 说明书2页 附图1页

(54)实用新型名称

防滴料角阀灌注机构

(57)摘要

本实用新型涉及食品加工技术领域，尤其涉及防滴料角阀灌注机构。该防滴料角阀灌注机构包括：小车连接件与灌注小车连接，角阀需要连接气源，封口关闭，灌注小车灌料时角阀通气，封口开启，料液通过小车连接件进入软管，延软管流入角阀，最后在封口流出进人模具，灌注结束时角阀气源关闭，封口关闭。本实用新型提供的防滴料角阀灌注机构，能有效的解决灌注结束后料嘴滴料问题，保证了灌注量的稳定性，降低了料液损耗，提高了产品出成率。防滴料角阀灌注机构设计合理，结构简单，维护、维修简单方便。

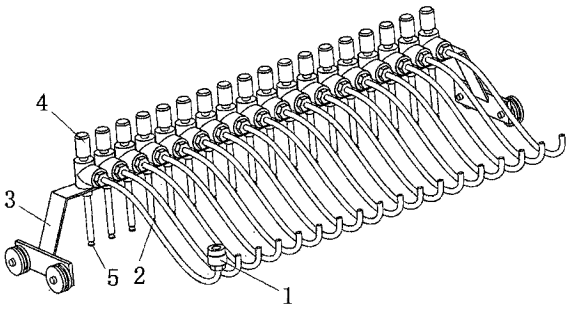

CN 207311887 U

1.防滴料角阀灌注机构，其特征在于，包括：小车连接件、软管、固定框架、角阀、封口，所述小车连接件连接软管，所述固定框架上方设有角阀，所述角阀分别连接软管和封口。

2.根据权利要求1所述的防滴料角阀灌注机构，其特征在于，所述小车连接件是用聚甲醛材质通过车床加工而成，小车连接件与灌注小车的灌料口连接件连接。

3.根据权利要求1所述的防滴料角阀灌注机构，其特征在于，所述软管为防冻、耐腐蚀、耐高压软管。

4.根据权利要求1所述的防滴料角阀灌注机构，其特征在于，所述固定框架采用不锈钢板焊接。

5.根据权利要求1所述的防滴料角阀灌注机构，其特征在于，所述角阀由气动执行器，缸体，阀芯组成，所述气动执行器，缸体，阀芯联动工作，所述角阀与气源连接。

6.根据权利要求1所述的防滴料角阀灌注机构，其特征在于，所述封口采用四氟材质。

7.根据权利要求1所述的防滴料角阀灌注机构，其特征在于，所述角阀的气源关闭时封口关闭。

8.根据权利要求1所述的防滴料角阀灌注机构，其特征在于，所述固定框架上等距离分布角阀。

9.根据权利要求1所述的防滴料角阀灌注机构，其特征在于，所述固定框架两侧下方设有滑轮或滚轮。

防滴料角阀灌注机构

技术领域

[0001] 本实用新型涉及食品加工技术领域，尤其涉及防滴料角阀灌注机构。

背景技术

[0002] 原有灌注小车由于长时间使用，小车各部件受到磨损，灌注结束后灌注嘴处会继续滴料，会出现灌注克重偏差加大的现象。

实用新型内容

[0003] 针对现有技术的上述缺陷，本实用新型提供的防滴料角阀灌注机构，解决了上述技术问题，提供一种防滴漏装置，连接生产线灌注小车用于产品灌注，大大解决了灌注后料嘴滴料问题，提升了产品克重的稳定性，降低了料液损耗，提高了产品出成率。

[0004] 为了达到上述目的，本实用新型提供如下技术方案：

[0005] 防滴料角阀灌注机构包括：小车连接件、软管、固定框架、角阀、封口，所述小车连接件连接软管，所述固定框架上方设有角阀，所述角阀分别连接软管和封口。

[0006] 其中，所述小车连接件是用聚甲醛材质通过车床加工而成，小车连接件与灌注小车的灌料口连接件连接。

[0007] 其中，所述软管为防冻、耐腐蚀、耐高压软管。

[0008] 其中，所述固定框架采用不锈钢板焊接。

[0009] 其中，所述角阀由气动执行器，缸体，阀芯组成，所述气动执行器，缸体，阀芯联动工作，所述角阀与气源。

[0010] 其中，所述封口采用四氟材质。

[0011] 其中，所述角阀的气源关闭时封口关闭。

[0012] 其中，所述固定框架上等距离分布角阀

[0013] 其中，所述固定框架两侧下方设有滑轮或滚轮。

[0014] 本实用新型的有益效果是：本实用新型提供的防滴料角阀灌注机构，能有效的解决灌注结束后料嘴滴料问题，保证了灌注量的稳定性，降低了料液损耗，提高了产品出成率。防滴料角阀灌注机构设计合理，结构简单，维护、维修简单方便。

[0015] 为了能更进一步了解本实用新型的特征以及技术内容，请参阅以下有关本实用新型的详细说明与附图，然而附图仅提供参考与说明用，并非用来对本实用新型加以限制。

附图说明

[0016] 下面结合附图，通过对本实用新型的具体实施方式详细描述，将使本实用新型的技术方案及其它有益效果显而易见。

[0017] 图1是本实用新型防滴料角阀灌注机构的结构示意图。

具体实施方式

[0018] 为更进一步阐述本实用新型所采取的技术手段及其效果，以下结合本实用新型的优选实施例及其附图进行详细描述。

[0019] 请参阅图1，防滴料角阀灌注机构包括：小车连接件1、软管2、固定框架3、角阀4、封口5，所述小车连接件1连接软管2，所述固定框架3上方设有角阀4，所述角阀4分别连接软管2和封口5。

[0020] 进一步，所述小车连接件1是用聚甲醛材质通过车床加工而成，小车连接件1与灌注小车的灌料口连接件连接。

[0021] 进一步，所述软管2为防冻、耐腐蚀、耐高压软管2。

[0022] 进一步，所述固定框架3采用不锈钢板焊接。

[0023] 进一步，所述角阀4由气动执行器，缸体，阀芯组成，所述气动执行器，缸体，阀芯联动工作，所述角阀4与气源。

[0024] 进一步，所述封口5采用四氟材质。

[0025] 进一步，所述角阀4的气源关闭时封口5关闭。

[0026] 进一步，所述固定框架3上等距离分布角阀4

[0027] 进一步，所述固定框架3两侧下方设有滑轮或滚轮。

[0028] 工作时，小车连接件1与灌注小车连接，角阀4需要连接气源，封口5关闭，灌注小车灌料时角阀4通气，封口5开启，料液通过小车连接件1进入软管2，延软管2流入角阀4，最后在封口5流出进人模具，灌注结束时角阀4气源关闭，封口5关闭。

[0029] 以上所述，仅为本实用新型的具体实施方式，但本实用新型的保护范围并不局限于此，任何熟悉本技术领域的技术人员在本实用新型揭露的技术范围内，可轻易想到变化或替换，都应涵盖在本实用新型的保护范围之内。因此，本实用新型的保护范围应所述以权利要求的保护范围为准。

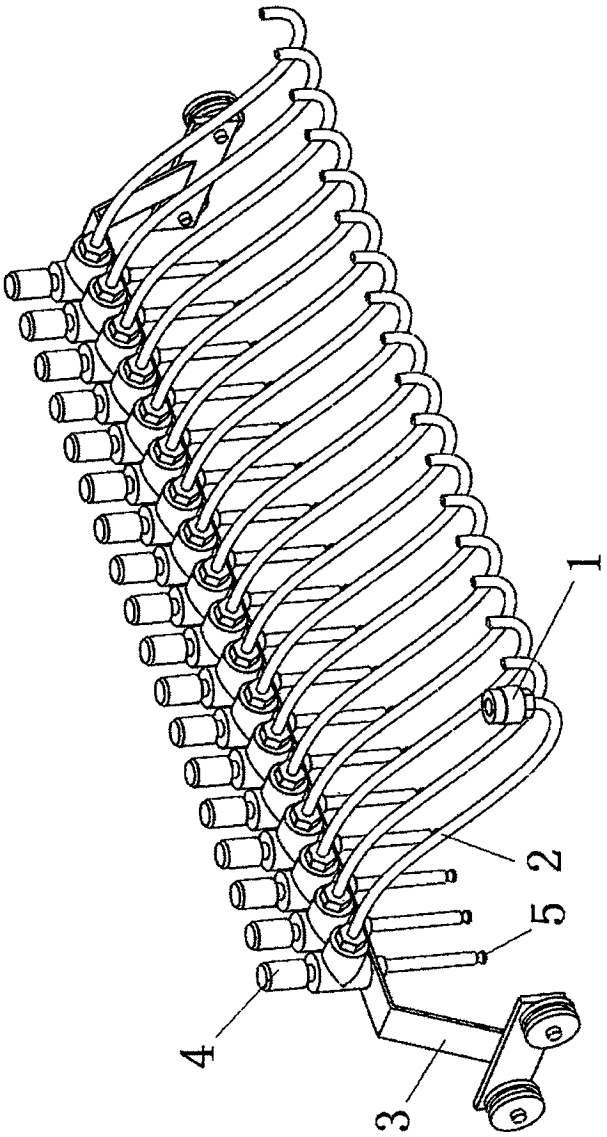

图1