(19)中华人民共和国国家知识产权局

(12)实用新型专利

(10)授权公告号 CN 210447309 U
(45)授权公告日 2020.05.05

(21)申请号 201920555032.6

(22)申请日 2019.04.23

(73)专利权人 陈太云
地址 230061 安徽省合肥市滨湖新区长沙路3200号

(72)发明人 陈太云 刘荆 洪艳 彭张霞

(74)专利代理机构 合肥天明专利事务所(普通合伙) 34115
代理人 张名列 金凯

(51)Int.Cl.
A61F 5/03(2006.01)
A61G 7/14(2006.01)
A61F 5/37(2006.01)

权利要求书1页 说明书4页 附图1页

(54)实用新型名称

一种多功能腹带

(57)摘要

本实用新型提供一种多功能腹带，包括外腹带、内腹带、护腰垫、横向连接件以及纵向连接件；所述内腹带布置于外腹带的中间位置、且所述内腹带的中间部位缝接于所述外腹带上；所述护腰垫置于所述内腹带和所述外腹带的缝接区域内；所述横向连接件设于所述外腹带的上下端，所述纵向连接件设于所述外腹带的左右端；所述横向连接件和纵向连接件使外腹带折叠后形成的形状与所述内腹带的形状相同。本实用新型首先在内腹带和护腰垫的作用下，实现对患者的护腰作用，以此减轻需保持制动平卧位的卧床患者腰部不适或疼痛；其次通过外腹带的作用，可将患者在护腰完成后实现将患者从一个病床转移至另一个病床上的转移功能。

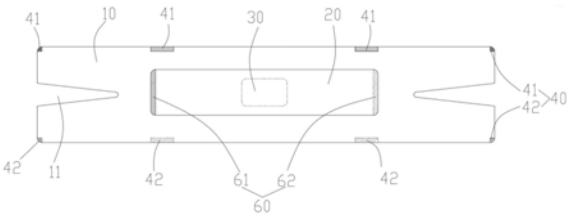

CN 210447309 U

1.一种多功能腹带,其特征在于,包括:

外腹带(10);

内腹带(20),所述内腹带布置于所述外腹带的中间位置、且所述内腹带的中间部位缝接于所述外腹带上;

护腰垫(30),所述护腰垫置于所述内腹带和所述外腹带的缝接区域内;

横向连接件(40),设于所述外腹带的上下端,用于外腹带的上下端折叠后连接外腹带的上下端;

纵向连接件(50),设于所述外腹带的左右端,用于外腹带的左右端折叠后连接外腹带的左右端;

所述横向连接件和纵向连接件使外腹带折叠后形成的形状与所述内腹带的形状相同。

2.如权利要求1所述的多功能腹带,其特征在于,所述外腹带和内腹带均采用医用棉质布。

3.如权利要求1所述的多功能腹带,其特征在于,所述护腰垫为气垫、沙袋或气囊中的一种。

4.如权利要求1所述的多功能腹带,其特征在于,所述内腹带上与所述外腹带缝接的四个方位中的任意一个缝接处设有一与放置护腰垫位置进行连通的缺口。

5.如权利要求1所述的多功能腹带,其特征在于,所述内腹带上设有可将内腹带固定在人体腹部上的连接件一(60),所述连接件一包括连接在内腹带左右两端的其中一端的魔术贴勾面一(61)和连接在内腹带另一端的魔术贴毛面一(62),所述魔术贴勾面一和魔术贴毛面一位于内腹带不同的侧面上。

6.如权利要求1所述的多功能腹带,其特征在于,所述外腹带上设有连接件二(70),所述连接件二包括分别连接于折叠后的外腹带的两端且分别位于折叠后的外腹带的不同侧面上的魔术贴勾面二(71)和魔术贴毛面二(72)。

7.如权利要求1所述的多功能腹带,其特征在于,所述横向连接件为魔术贴结构,包括魔术贴勾面组(41)和魔术贴毛面组(42),所述魔术贴勾面组为一排沿所述外腹带长度方向设置、且连接所述外腹带其中一面上下端的其中一端的魔术贴勾面;所述魔术贴毛面组为一排与所述魔术贴勾面组相对应且连接在所述外腹带另一面上的魔术贴毛面;所述魔术贴勾面组与所述魔术贴毛面组相粘接使上下端折叠的外腹带包裹所述内腹带、且折叠后的外腹带的宽度与所述内腹带的宽度相同。

8.如权利要求1所述的多功能腹带,其特征在于,所述纵向连接件为塑料扣结构,包括公扣(51)和母扣(52),所述公扣连接在外腹带左右端中的其中一端、且所述公扣与所述横向连接件处于外腹带的同一侧面上;所述母扣连接在外腹带左右端中的另一端、且所述母扣与所述公扣处于外腹带的同一侧面上;所述公扣与所述母扣连接使上下端折叠后的外腹带的左右两端彼此连接以使外腹带的长度与所述内腹带的长度相同。

一种多功能腹带

技术领域

[0001] 本实用新型属于医疗用品领域，具体涉及一种多功能腹带。

背景技术

[0002] 在临床上，一些急诊科卧床患者及手术后患者，通常需要为病人在平车和检查床、平车和病床之间进行转移，此时一般通过多个人通力合作才能完成这一步骤；一些急危重症患者及术后患者常因病情需要而不能随意改变体位，长时间保持一种体位尤其是平卧位状态，腰部由于生理曲线结构，处于悬空状态，久时便会出现腰腿不适或疼痛，影响患者的舒适感；另外临床中存在一些因病情导致神志不清或谵妄躁动的患者，卧床时需要用约束带或大单进行适当约束固定以防止坠床摔伤等；从上述可知，病人病床间转移和护腰措施及床边约束都分开进行，此举其实对病患多有不便或不利。

实用新型内容

[0003] 本实用新型的目的是提供一种多功能腹带，以克服上述技术问题。

[0004] 本实用新型的上述技术目的是通过以下技术方案得以实现：

[0005] 一种多功能腹带，包括外腹带；内腹带，所述内腹带布置于所述外腹带的中间位置、且所述内腹带的中间部位缝接于所述外腹带上；护腰垫，所述护腰垫置于所述内腹带和所述外腹带的缝接区域内；横向连接件，设于所述外腹带的上下端，用于外腹带的上下端折叠后连接外腹带的上下端；纵向连接件，设于所述外腹带的左右端，用于外腹带的左右端折叠后连接外腹带的左右端；所述横向连接件和纵向连接件使外腹带折叠后形成的形状与所述内腹带的形状相同。

[0006] 进一步地，所述外腹带和内腹带均采用医用棉质布。

[0007] 进一步地，所述护腰垫为气垫、沙袋或气囊中的一种。

[0008] 进一步地，所述内腹带上与所述外腹带缝接的四个方位中的任意一个缝接处设有一与放置护腰垫位置进行连通的缺口。

[0009] 进一步地，所述内腹带上设有可将内腹带固定在人体腹部上的连接件一，所述连接件一包括连接在内腹带左右两端的其中一端的魔术贴勾面一和连接在内腹带另一端的魔术贴毛面一，所述魔术贴勾面一和魔术贴毛面一位于内腹带不同的侧面上。

[0010] 进一步地，所述外腹带上设有连接件二，所述连接件二包括分别连接于折叠后的外腹带的两端且分别位于折叠后的外腹带的不同侧面上的魔术贴勾面二和魔术贴毛面二。

[0011] 进一步地，所述横向连接件为魔术贴结构，包括魔术贴勾面组和魔术贴毛面组，所述魔术贴勾面组为一排沿所述外腹带长度方向设置、且连接所述外腹带其中一面上下端的其中一端的魔术贴勾面；所述魔术贴毛面组为一排与所述魔术贴勾面组相对应且连接在所述外腹带另一面上的魔术贴毛面；所述魔术贴勾面组与所述魔术贴毛面组相粘接使上下端折叠的外腹带包裹所述内腹带、且折叠后的外腹带的宽度与所述内腹带的宽度相同。

[0012] 进一步地，所述纵向连接件为塑料扣结构，包括公扣和母扣，所述公扣连接在外腹

带左右端中的其中一端、且所述公扣与所述横向连接件处于外腹带的同一侧面上;所述母扣连接在外腹带左右端中的另一端、且所述母扣与所述公扣处于外腹带的同一侧面上;所述公扣与所述母扣连接使上下端折叠后的外腹带的左右两端彼此连接以使外腹带的长度与所述内腹带的长度相同。

[0013] 有益效果:

[0014] 1、本实用新型首先在内腹带和护腰垫的作用下,实现对患者的护腰作用,以此减轻需保持制动平卧位的卧床患者腰部不适或疼痛;其次通过外腹带的作用,可将患者在护腰完成后实现将患者从一个病床转移至另一个病床上的转移功能;

[0015] 2、在所述外腹带的两端均设有一开口,由此外腹带形成四个可单独活动的角端,四个角端可固定在病床上,针对谵妄、躁动等患者,以此法可将患者固定在病床上,减少其在转运中及卧床时的坠床摔伤隐患。

[0016] 3、本实用新型中外腹带和内腹带均采用医用棉质布,以此可增加患者腹部保暖效果,从而增加患者舒适体验度;

[0017] 4、本实用新型中在外腹带上设置有横向连接件和纵向连接件,在横向连接件和纵向连接件的作用下可将外腹带进行折叠连接,由此将外腹带包裹内腹带并使折叠后的外腹带的形状和大小与内腹带一致,并在连接件二的作用可将折叠后的外腹带连通内腹带一同缠绕并固定在患者腰部,实现在不需要进行转移患者时,外腹带和内腹带形成的结构直接进行护腰功能,提供本实用新型的多功能性,而且折叠后的结构相对有展开而言,减小了外腹带的大小,方便护理人员整理与收纳。

附图说明

[0018] 图1为本实用新型的正面结构示意图;

[0019] 图2为本实用新型的反面结构示意图;

[0020] 图3为图1和图2折叠后形成的结构示意图;

[0021] 图中:

[0022] 10、外腹带;20、内腹带;30、护腰垫;40、横向连接件;41、魔术贴勾面组;42、魔术贴毛面组;50、纵向连接件;51、公扣;52、母扣;60、连接件一;61、魔术贴勾面一;62、魔术贴毛面一;70、连接件二;71、魔术贴勾面二;72、魔术贴毛面二。

具体实施方式

[0023] 在本实用新型的描述中,除非另有说明,术语

[0024] “上”“下”“左”“右”“前”“后”等指示的方位或位置关系仅是为了描述本实用新型和简化描述,而不是指示或暗示所指的装置或结构必须具有特定的方位,因此不能理解为对本实用新型的限制。此外,术语“第一”“第二”等仅用于描述目的,而不能理解为指示或暗示相对重要性。

[0025] 如图1所示,本实用新型所述的多功能腹带,包括外腹带、内腹带、护腰垫、横向连接件和纵向连接件,其中所述的外腹带和内腹带均采用医用棉质布材料;所述的护腰垫为气垫、沙袋或气囊中的一种。

[0026] 如图1所示,所述的内腹带布置在所述外腹带的中间位置,所述内腹带包括两端的

活动段部分和中间的连接段部分，所述的连接段部分缝接于所述外腹带上，以此使所述内腹带连接在所述外腹带上；所述的护腰垫置于所述内腹带和所述外腹带的缝接的区域内，且所述内腹带上与所述外腹带缝接的四个方位中的任意一个缝接处设有一与放置护腰垫的空间进行连通的缺口，由此方便对护腰垫进行拿取或更换。

[0027] 如图1所示，所述的横向连接件设于所述外腹带的上下端，用于外腹带的上下端折叠后连接外腹带的上下端且使上下折叠后的外腹带的宽度与所述内腹带的宽度相同，所述横向连接件优选为魔术贴结构，包括魔术贴勾面组和魔术贴毛面组，所述魔术贴勾面组为一排沿所述外腹带长度方向设置、且连接所述外腹带其中一面的上下端的其中一端的魔术贴勾面；所述魔术贴毛面组为一排与所述魔术贴勾面组相对应且连接在所述外腹带另一面上的魔术贴毛面；所述魔术贴勾面组与所述魔术贴毛面组相粘接使上下端折叠的外腹带包裹所述内腹带、并使上下折叠后的外腹带的宽度与所述内腹带的宽度相同。

[0028] 如图2所示，所述的纵向连接件设于所述外腹带的左右端，用于外腹带的左右端折叠后连接外腹带的左右端；所述纵向连接件优选采用塑料扣结构，包括公扣和母扣，所述公扣连接在外腹带左右端中的其中一端、且所述公扣与所述魔术贴勾面组或魔术贴毛面组处于外腹带的同一侧面上；所述母扣连接在外腹带左右端中的另一端、且所述母扣与所述公扣处于外腹带的同一侧面上；所述公扣与所述母扣连接使上下端折叠后的外腹带的左右两端彼此连接以使外腹带的长度与所述内腹带的长度相同。

[0029] 如图3所示，当横向连接件将外腹带的上下端粘接完成后，所述纵向连接件再将上下端完成粘接的外腹带的左右两端进行连接，以此使经过横向连接件和纵向连接件连接的外腹带形成的形状与所述内腹带的形状相同，完成对外腹带的收纳折叠。

[0030] 如图1和图2所示，在所述的内腹带上设有可将内腹带固定在人体腹部上的连接件一，所述连接件一包括连接在内腹带左右两端的其中一端的魔术贴勾面一和连接在内腹带另一端的魔术贴毛面一、且所述的魔术贴勾面一和魔术贴毛面一位于内腹带不同的侧面上，由此可实现内腹带缠绕在人体腰部上时，通过魔术贴勾面一和魔术贴毛面一将内腹带固定住。

[0031] 如图1、图2和图3所示，所述外腹带在横向连接件和纵向连接件的基础上，折叠形成的外腹带与内腹带的形状和大小均一致，在折叠后形成的与内腹带形状一致的外腹带上设有连接件二，所述连接件二包括分别连接于折叠后的外腹带的两端且分别位于折叠后的外腹带的不同侧面上的魔术贴勾面二和魔术贴毛面二。

[0032] 使用过程：

[0033] 未使用时，本实用新型处于图3的状态，此时若仅需要腹部垫腰作用时，图3的结构在连接件二的作用下，可将折叠的外腹带和内腹带均缠绕在人体腰部上，以此完成垫腰功能；在需要将患者从一个病床挪动至另一个病床上时，可将外腹带打开，形成图1和图2的状态，此时先将内腹带在连接件一的作用下固定在所述患者腰部上，再通过外腹带挪动病患，完成本实用新型的转移功能，同时在完成转移后可将外腹带的四个角端连接在病床上，以将患者固定在病床，防止其乱动；而在完成转移后或不使用时，可按序将外腹带连接起来形成图3，缩减外腹带的大小，方便护理人员整理或收拾，以便下次使用。

[0034] 实施例1

[0035] 如图1所示，本实用新型所述的多功能腹带，包括外腹带、内腹带、护腰垫、横向连

接件和纵向连接件、连接件一和连接件二，其中所述的外腹带和内腹带均采用医用棉质布材料；所述的护腰垫为气垫。所述的内腹带布置在所述外腹带的中间位置，所述内腹带包括两端的活动段部分和中间的连接段部分，所述的连接段部分缝接于所述外腹带上，患者置于连接段部分的上方，所述活动端部分通过连接件一缠绕固定在患者腰部上，以此使所述内腹带连接在患者身上；所述的护腰垫置于所述内腹带和所述外腹带的缝接的区域内，且所述内腹带上与所述外腹带缝接处设有一与放置护腰垫的空间进行连通的缺口，由此方便对护腰垫进行拿取或更换。

[0036] 如图1所示，所述横向连接件优选为魔术贴结构，包括魔术贴勾面组和魔术贴毛面组，所述魔术贴勾面组为一排沿所述外腹带长度方向设置、且连接所述外腹带上端正面的魔术贴勾面，为减少魔术贴结构对患者造成的不适，魔术贴勾面优选设于外腹带的两端，以及设于外腹带上且与所述内腹带的两端相平行的位置，以此减少魔术贴勾面与患者接触的几率；所述魔术贴毛面组为一排与所述魔术贴勾面组相对应且连接在所述外腹带反面上的魔术贴毛面；所述魔术贴勾面组与所述魔术贴毛面组相粘接使上下端折叠的外腹带包裹所述内腹带、并使上下折叠后的外腹带的宽度与所述内腹带的宽度相同。

[0037] 如图2所示，所述纵向连接件优选采用塑料扣结构，包括公扣和母扣，所述公扣连接在外腹带左端反面上，所述公扣与魔术贴毛面组处于外腹带的同一侧面上，所述母扣连接在外腹带的右端反面上，所述公扣与所述母扣连接使上下端折叠后的外腹带的左右两端彼此连接以使外腹带的长度与所述内腹带的长度相同。

[0038] 如图3所示，当横向连接件将外腹带的上下端粘接完成后，所述纵向连接件再将上下端完成粘接的外腹带的左右两端进行连接，以此使经过横向连接件和纵向连接件连接的外腹带形成的形状与所述内腹带的形状相同，完成对外腹带的收纳折叠。

[0039] 如图1和图2所示，在所述的内腹带上设有可将内腹带固定在人体腹部上的连接件一，所述连接件一包括连接在内腹带左端正面上的魔术贴勾面一和连接在内腹带右端反面上的魔术贴毛面一，由此可实现内腹带缠绕在人体腰部上时，通过魔术贴勾面一和魔术贴毛面一将内腹带固定住。

[0040] 如图1、图2和图3所示，所述外腹带首先在横向连接件的作用下使外腹带与所述内腹带的宽度相同，再在纵向连接件的基础上，使外腹带的长度与所述内腹带长度相同，从而使折叠形成的外腹带与内腹带的形状和大小均一致，在折叠后形成的与内腹带形状一致的外腹带上设有连接件二，所述连接件二包括分别连接于折叠后的外腹带的两端且分别位于折叠后的外腹带的不同侧面上的魔术贴勾面二和魔术贴毛面二，以此可将折叠后的外腹带缠绕并固定在患者腰部，在不需要外腹带的转移作用的情况实现本实用新型的垫腰功能。

[0041] 为了使本实用新型的目的、技术方案及优点更加简洁明了，本实用新型用以上具体实施例进行说明，仅仅用于描述本实用新型，不能理解为对本实用新型的范围的限制。应当指出的是，凡在本实用新型的精神和原则之内所做的任何修改、等同替换和改进等，均应包含在本实用新型的保护范围之内。因此，本实用新型专利的保护范围应以所附权利要求为准。

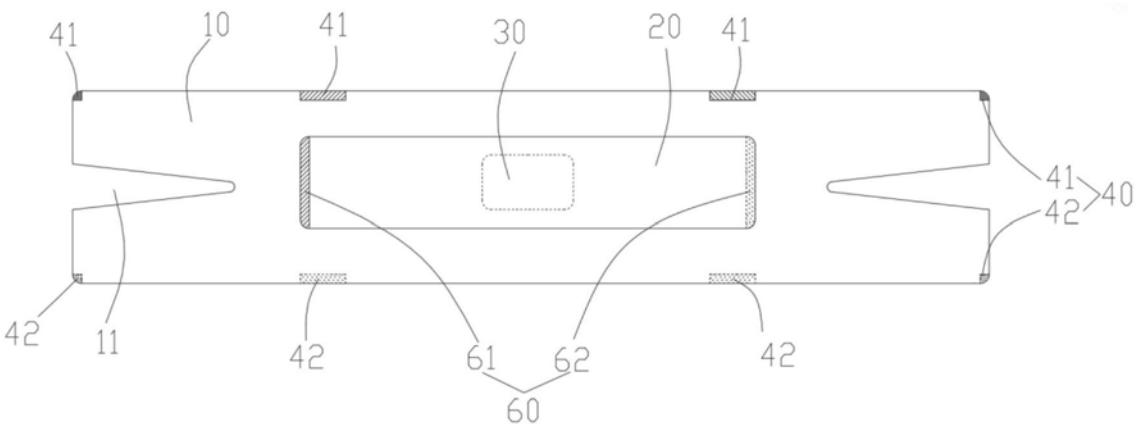
41
10
41
30
20
41
41
40
42
42
11
42
61
62
42
60

图1

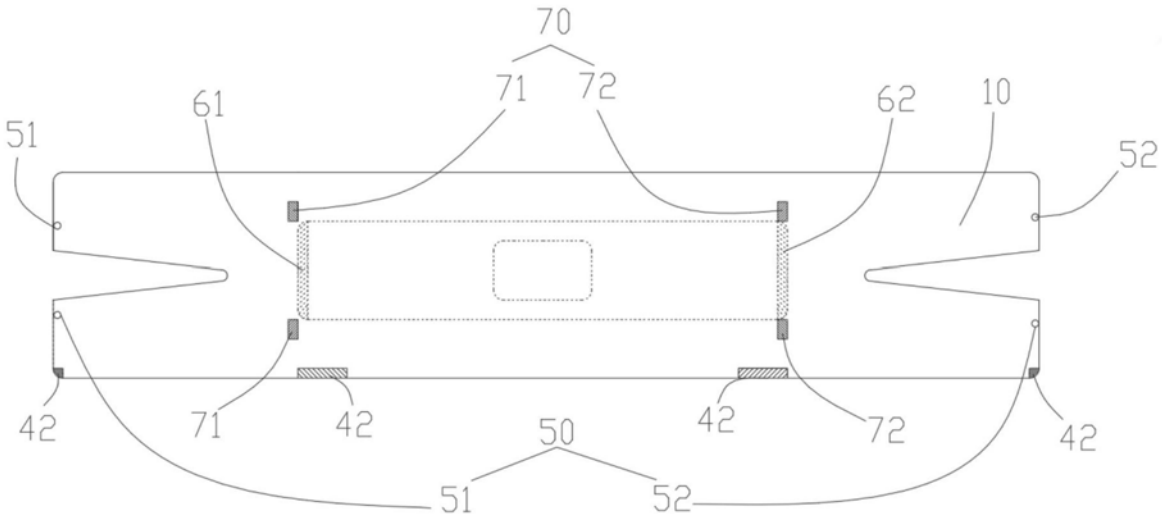
70
71
72
61
62
10
51
52
42
71
42
42
72
42
50
51
52

图2

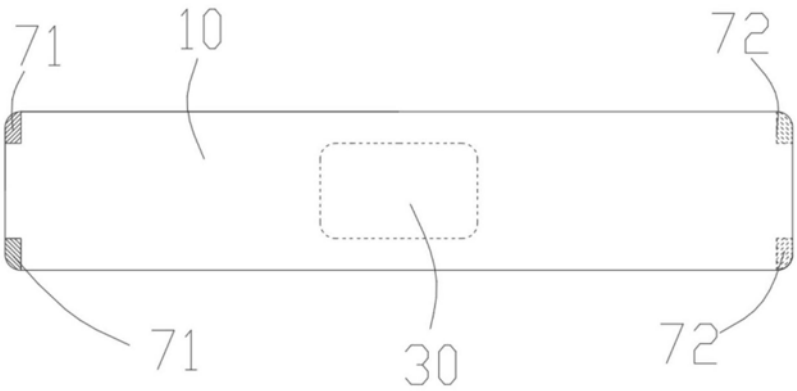
71
10
72
71
30
72

图3