(19)中华人民共和国国家知识产权局

(12)实用新型专利

(10)授权公告号 CN 213572897 U
(45)授权公告日 2021.06.29

(21)申请号 202021355336.7

(22)申请日 2020.07.12

(73)专利权人 山东德江建设工程有限公司
地址 266109 山东省青岛市高新区宝源路789号三楼002室

(72)发明人 周江

(51)Int.Cl.
E04G 1/15(2006.01)
E04G 1/22(2006.01)

权利要求书1页 说明书3页 附图4页

(54)实用新型名称

一种建筑安装工程用的支撑架

(57)摘要

本实用新型公开了一种建筑安装工程用的支撑架，包括工作台和支撑杆，所述工作台包括插板、卡板和支撑板，插板两端设置有卡块，且插板两端设置为凸型，卡板两端设置有凹型槽，卡板一侧固定连接有卡条，两个插板与两个卡板和通过卡块和卡槽连接，并通过螺栓固定，支撑板两侧与卡条卡接，所述卡板底端焊接有套筒，套筒内壁设置有螺纹槽，本实用新型工作台的通过插板和卡板组合插接构成，并通过螺栓固定，使得台面稳固牢靠不易，通过支撑杆的螺纹设置，使得支撑杆高度可调节，支撑杆与工作台下端的螺纹套筒螺纹连接，从而调节工作台的适用高度，通过螺纹连接和卡接使得本支撑架便于拆卸组装，使得支撑架携带方便。

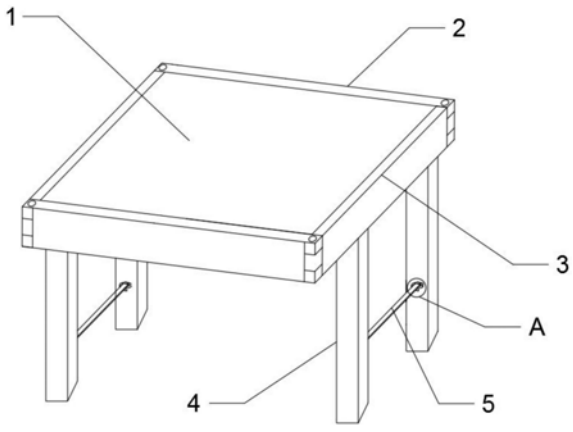

CN 213572897 U

1.一种建筑安装工程用的支撑架，包括工作台(1)和支撑杆(4)，其特征在于：所述工作台(1)包括插板(3)、卡板(2)和支撑板，所述插板(3)两端设置有卡块(8)，且插板(3)两端设置为凸型，所述卡板(2)两端设置有凹型槽，卡板(2)一侧固定连接有卡条(6)，插板(3)与卡板(2)和通过卡块(8)和卡槽连接，并通过螺栓固定连接，所述支撑板两侧与卡条(6)卡接，所述卡板(2)底端焊接有套筒(9)，所述套筒(9)内壁设置有螺纹槽(10)，所述插板(3)为工艺一体件。

2.根据权利要求1所述的一种建筑安装工程用的支撑架，其特征在于：所述支撑杆(4)包括螺纹杆(11)、支撑腿(12)和固定环(13)，所述螺纹杆(11)一端与支撑腿(12)内部螺纹连接，螺纹杆(11)另一端与套筒(9)螺纹连接。

3.根据权利要求1所述的一种建筑安装工程用的支撑架，其特征在于：所述套筒(9)与螺纹杆(11)相匹配，所述卡块(8)与卡板(2)卡槽相匹配。

4.根据权利要求2所述的一种建筑安装工程用的支撑架，其特征在于：所述支撑腿(12)一侧焊接有固定环(13)，所述固定环(13)与连接杆(5)通过挂钩(14)活动连接，固定环(13)与挂钩(14)插接。

5.根据权利要求2所述的一种建筑安装工程用的支撑架，其特征在于：所述支撑腿(12)、套筒(9)和螺纹杆(11)的数量均为四个，所述工作台(1)下端四角处均匀等距设置有四个套筒(9)，四个所述支撑杆(4)均与套筒(9)螺纹连接。

6.根据权利要求4所述的一种建筑安装工程用的支撑架，其特征在于：所述支撑腿(12)底端设置有防滑槽，所述螺纹杆(11)长度小于支撑腿(12)的长度。

7.根据权利要求1所述的一种建筑安装工程用的支撑架，其特征在于：

所述卡板(2)两端设置有连接孔(7)，所述卡块(8)上设置有上连接孔(7)，且连接孔(7)贯穿卡块(8)。

一种建筑安装工程用的支撑架

技术领域

[0001] 本实用新型属于建筑工程安装技术领域，具体涉及一种建筑安装工程用的支撑架。

背景技术

[0002] 现如今，建筑工程用支架是建筑施工不可缺少的工具，随着建筑的高大化和复杂化，特别是建筑工人在建筑工程用支架上的工作时间越来越长，工作难度越来越大，建筑工程用支架的结构复杂，安装程序繁琐，建筑工人在施工的时候，使用支撑架，但是现有的建筑工程用支撑架不能够调节支撑架的高度，而且不方便拆卸组装，导致携带不方便，因此，需要一种建筑工程用可组装式支撑架。

[0003] 现有的建筑工程支撑架技术存在以下问题：支撑架不能够调节的高度，使得建筑工人施工不变，而且拆卸组装不方便或拆卸组装程序很繁琐，导致携带不方便。

实用新型内容

[0004] 本实用新型的目的在于提供一种，以解决上述背景技术中提出的支撑架不能够调节的高度，使得建筑工人施工不变，而且拆卸组装不方便或拆卸组装程序很繁琐，导致携带不方便的问题。

[0005] 为实现上述目的，本实用新型提供如下技术方案：一种建筑安装工程用的支撑架，包括工作台和支撑杆，其特征在于：所述工作台包括插板、卡板和支撑板，所述插板两端设置有卡块，且插板两端设置为凸型，所述卡板两端设置有凹型槽，卡板一侧固定连接有卡条，两个插板与两个卡板和通过卡块和卡槽连接，并通过螺栓固定，所述支撑板两侧与卡条卡接，所述卡板底端焊接有套筒，所述套筒内壁设置有螺纹槽，所述插板为工艺一体件。

[0006] 优选的，所述支撑杆包括螺纹杆、支撑腿和固定环，所述螺纹杆一端与支撑腿内部螺纹连接，螺纹杆另一端与套筒螺纹连接。

[0007] 优选的，所述套筒与螺纹杆相匹配，所述卡块与卡板卡槽相匹配。

[0008] 优选的，所述支撑腿一侧焊接有固定环，所述固定环与连接杆通过挂钩活动连接，固定环与挂钩插接。

[0009] 优选的，所述支撑腿、套筒和螺纹杆的数量均为四个，所述工作台下端四角处均匀等距设置有四个套筒，四个所述支撑杆均与套筒螺纹连接。

[0010] 优选的，所述支撑腿底端设置有防滑槽，所述螺纹杆长度小于支撑腿的长度。

[0011] 优选的，所述卡板两端设置有连接孔，所述卡块上设置有上连接孔，且连接孔贯穿卡块。

[0012] 与现有技术相比，本实用新型提供了一种建筑安装工程用的支撑架，具备以下有益效果：

[0013] 本实用新型工作台的通过插板和卡板组合插接构成，并通过螺栓固定，使得台面稳固牢靠不易，通过支撑杆的螺纹设置，使得支撑杆高度可调节，支撑杆与工作台下端的螺

纹套筒螺纹连接，从而调节工作台的适用高度，对称的两个支撑杆之间通过连接杆和挂钩连接，且支撑杆底端设置有防滑槽，避免滑动和摇晃，本实用新型结构合理安装简单实用性高适用性强，通过螺纹连接和卡接使得本支撑架便于拆卸组装，使得支撑架携带方便，为建筑工人的工作提供极大的便利。

附图说明

[0014] 附图用来提供对本实用新型的进一步理解，并且构成说明书的一部分，与本实用新型的实施例一起用于解释本实用新型，并不构成对本实用新型的限制，在附图中：

[0015] 图1为本实用新型提出的建筑安装工程用的支撑架的结构示意图；

[0016] 图2为本实用新型提出的卡板和插板的连接结构示意图；

[0017] 图3为本实用新型提出卡板的结构示意图；

[0018] 图4为本实用新型提出的支撑杆的切面图；

[0019] 图5为图1中A处的放大图。

[0020] 图中：1、工作台；2、卡板；3、插板；4、支撑杆；5、连接杆；6、卡条；7、连接孔；8、卡块；9、套筒；10、螺纹槽；11、螺纹杆；12、支撑腿； 13、固定环；14、挂钩。

具体实施方式

[0021] 在本实用新型的描述中，需要说明的是，术语“中心”、“上”、“下”、“左”、“右”、“前”、“后”、“竖直”、“水平”、“内”、“外”等指示的方位或位置关系为基于附图所示的方位或位置关系，仅是为了便于描述本实用新型和简化描述，而不是指示或暗示所指的装置或元件必须具有特定的方位、以特定的方位构造和操作，因此不能理解为对本实用新型的限制。此外，术语“第一”、“第二”、“第三”仅用于描述目的，而不能理解为指示或暗示相对重要性。

[0022] 下面将结合本实用新型实施例中的附图，对本实用新型实施例中的技术方案进行清楚、完整地描述，显然，所描述的实施例仅仅是本实用新型一部分实施例，而不是全部的实施例。基于本实用新型中的实施例，本领域普通技术人员在没有做出创造性劳动前提下所获得的所有其他实施例，都属于本实用新型保护的范围。

[0023] 请参阅图1-5，本实用新型提供一种技术方案：一种建筑安装工程用的支撑架，包括工作台1和支撑杆4，其特征在于：所述工作台1包括插板3、卡板2和支撑板，所述插板3两端设置有卡块8，且插板3两端设置为凸型，所述卡板2两端设置有凹型槽，通过凹型槽和卡块8使得插板3和卡板2连接，所述卡板2两端设置有连接孔7，所述卡块8上设置有上连接孔7，且连接孔 7贯穿卡块8，所述卡板2一侧固定连接有卡条6，两个插板3与两个卡板2 和通过卡块8和卡槽连接，并通过螺栓固定连接，所述支撑板两侧与卡条6 卡接，由卡板2、插板3、卡条6、支撑板和螺栓的配合使用构成稳定牢固的工作台1，使用卡接和螺栓连接的方式，使得工作台的组合与拆卸方便快捷，所述卡板2底端焊接有套筒9，所述套筒9内壁设置有螺纹槽10，所述插板3 为工艺一体件，所述支撑杆4包括螺纹杆11、支撑腿12和固定环13，所述螺纹杆11一端与支撑腿12内部螺纹连接，通过螺纹杆11和支撑腿12使得支撑杆4的高度可调节，螺纹杆11另一端与套筒9螺纹连接，所述支撑腿12、套筒9和螺纹杆11的数量均为四个，所述工作台1下端四角处均匀等距设置有四个套筒9，四个所述支撑杆4均与套筒9螺纹连接，通过螺纹连接和卡接使得支撑架本体便于拆卸和组装，使得支撑架携带方便，所述支

撑腿12底端设置有防滑槽，支撑腿12一侧焊接有固定环13，所述固定环13与连接杆5 通过挂钩14活动连接，固定环13与挂钩14插接，对称的两个支撑杆之间通过连接杆和挂钩连接，且支撑杆底端设置有防滑槽，避免滑动和摇晃，所述套筒9与螺纹杆11相匹配，所述卡块8与卡板2卡槽相匹配，所述螺纹杆11 长度小于支撑腿12的长度。

[0024] 本实用新型在使用时，工作台的通过插板3和卡板2组合插接构成，并通过螺栓固定，通过支撑杆4的螺纹设置，使得支撑杆4通过螺纹杆11和支撑腿12的螺纹连接从而高度可调节，支撑杆4与工作台1下端四角处均匀等距设置有四个套筒9螺纹连接，对称的两个支撑杆4之间通过连接杆5和挂钩14连接，支撑杆4底端设置有防滑槽避免滑动和摇晃，本实用新型结构合理安装简单实用性高适用性强，为建筑工人的工作提供极大的便利。

[0025] 尽管已经示出和描述了本实用新型的实施例，对于本领域的普通技术人员而言，可以理解在不脱离本实用新型的原理和精神的情况下可以对这些实施例进行多种变化、修改、替换和变型，本实用新型的范围由所附权利要求及其等同物限定。

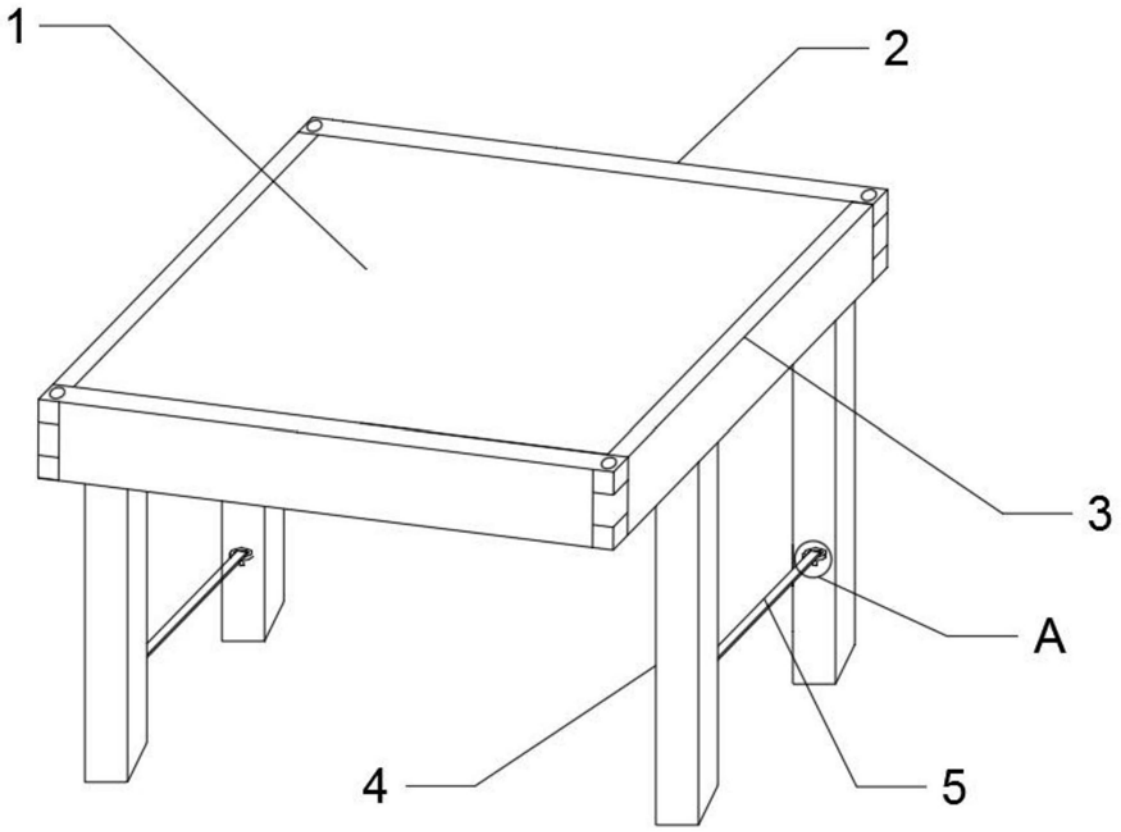

图1

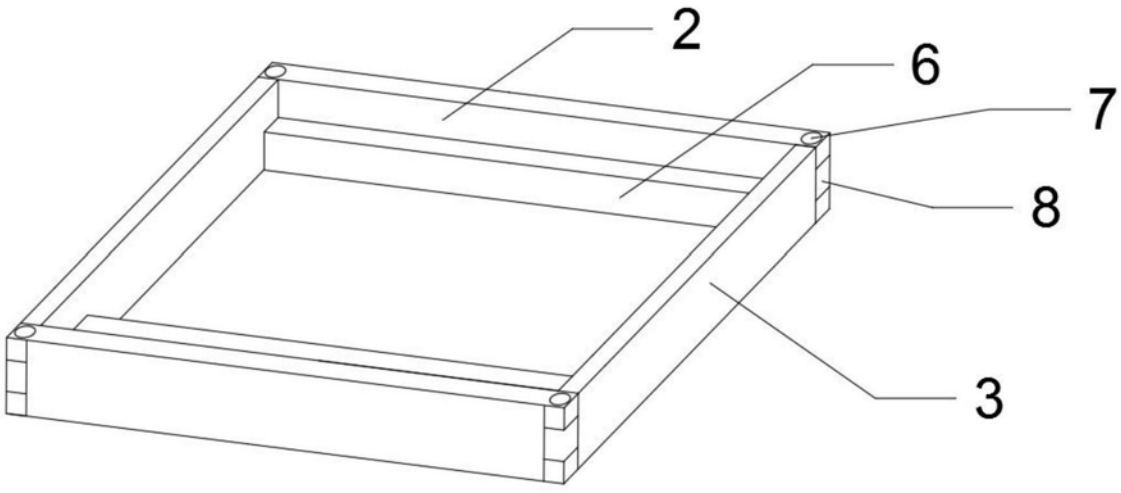

图2

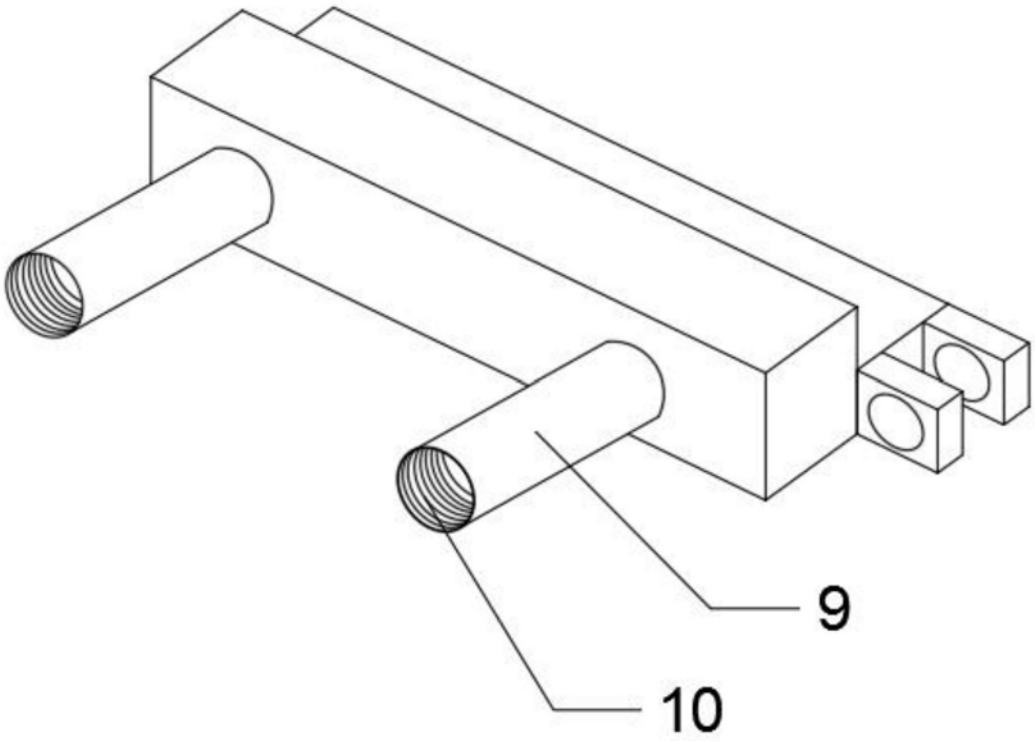

图3

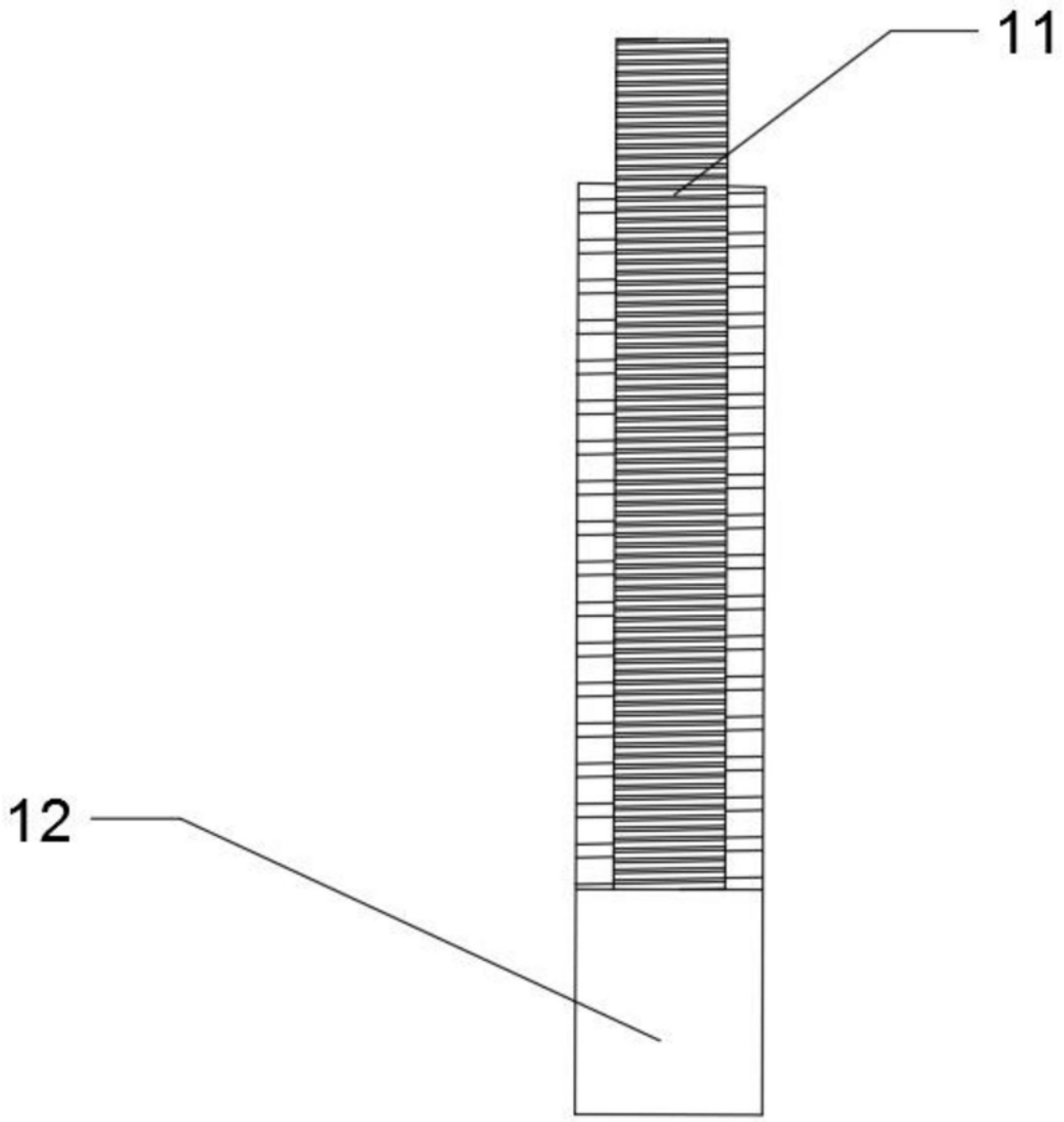

图4

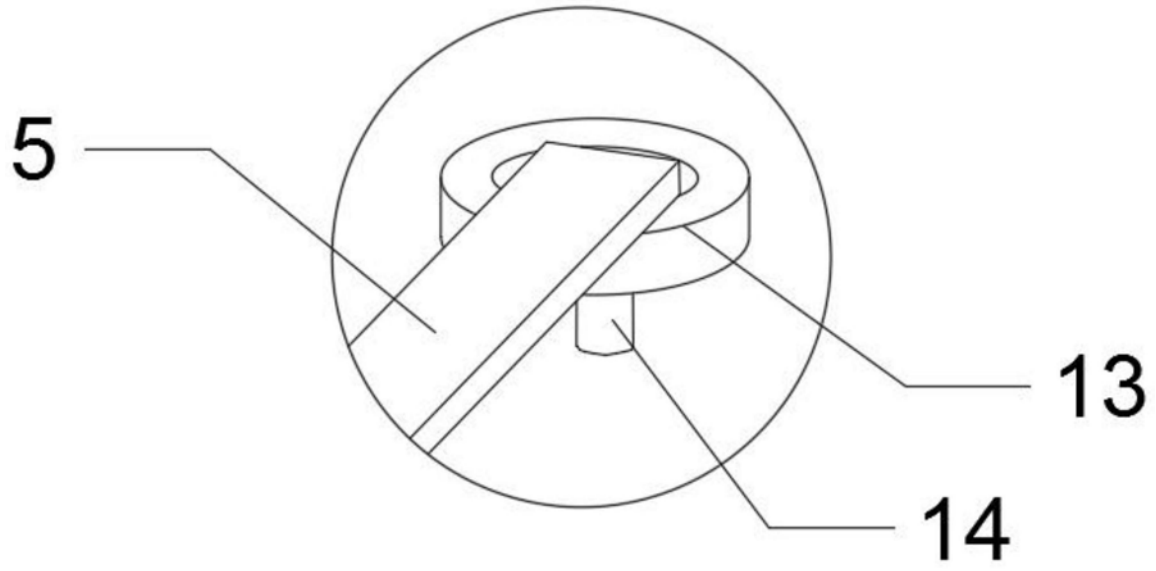

图5