(19)中华人民共和国国家知识产权局

(12)实用新型专利

(10)授权公告号 CN 205686739 U
(45)授权公告日 2016.11.16

(21)申请号 201620547218.3

(22)申请日 2016.06.08

(73)专利权人 钟和生
地址 325000 浙江省温州市瓯海区南白象街道霞坊村霞金路44号

(72)发明人 钟和生

(51)Int.Cl.
B65D 5/32(2006.01)

(ESM)同样的发明创造已同日申请发明专利

权利要求书1页 说明书3页 附图6页

(54)实用新型名称

一种可折叠包装盒

(57)摘要

本实用新型公开了一种可折叠包装盒，包括外折叠板、内折叠板和盒架，所述盒架由左侧板、右侧板、前侧板和后侧板依次首尾连接形成的闭环，所述外折叠板包括依次连接的外底板、外侧板和外顶板，所述内折叠板包括依次连接的内底板、内侧板和第一加强板；所述内底板置于外底板上，所述盒架的后侧板设置在外侧板上，并且后侧板连接有第二加强板；外折叠板、内折叠板和盒架可折叠成一个平面，便于该包装盒存储和运输，降低存储成本和运输成本，且本实用新型的可折叠包装盒可多次折叠，有利于重复利用，第一加强板和第二加强板可以有效提高包装盒承受能力，包装盒不易扭曲变形，成型后结构稳定。

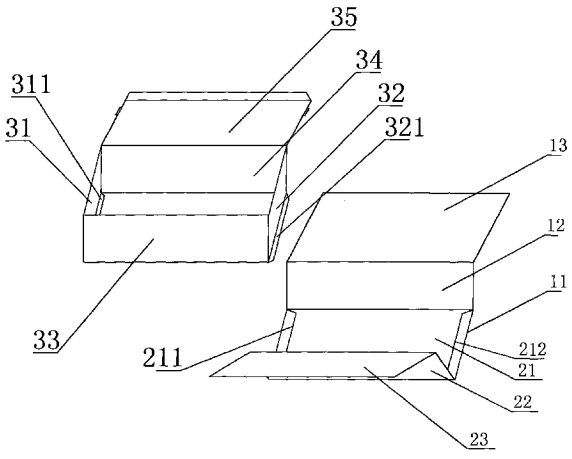

CN 205686739 U

1.一种可折叠包装盒，其特征是：包括外折叠板、内折叠板和盒架，所述盒架由左侧板、右侧板、前侧板和后侧板依次首尾连接形成的闭环，所述外折叠板包括依次连接的外底板、外侧板和外顶板，所述内折叠板包括依次连接的内底板、内侧板和第一加强板；

所述内底板置于外底板上，所述盒架的后侧板设置在外侧板上；

在组装时，所述内侧板与盒架的前侧板相叠合，所述第一加强板可绕其与内侧板的连接边向盒架内翻转至与前侧板相叠合的位置并扣住盒架的前侧板。

2.根据权利要求1所述的一种可折叠包装盒，其特征是：所述后侧板连接有第二加强板，所述第二加强板可绕其与后侧板的连接边向盒架内翻转至与后侧板相叠合的位置并扣住盒架的后侧板。

3.根据权利要求1或2所述的一种可折叠包装盒，其特征是：所述内底板的左、右端部分别设有左定位槽和右定位槽，所述左侧板连接有与左定位槽相配合的左定位部，所述右侧板连接有与右定位槽相配合的右定位部。

4.根据权利要求1或2所述的一种可折叠包装盒，其特征是：所述内底板和内侧板的连接边设有间隔设有若干个第一定位孔，所述第一加强板与第一定位孔相对应的位置设有第一凸起部，所述第一凸起部插接在第一定位孔上。

5.根据权利要求2所述的一种可折叠包装盒，其特征是：所述后侧板与左侧板和右侧板的连接边均设有第二定位孔，所述第二加强板与第二定位孔相对应的位置设有第二凸起部，所述第二凸起部插接在第二定位孔上。

6.根据权利要求1所述的一种可折叠包装盒，其特征是：所述第一加强板和第二加强板均连接有固定板，在组装时，所述固定板与内底板相叠合。

7.根据权利要求1所述的一种可折叠包装盒，其特征是：所述外底板和外顶板上均设置提手。

8.根据权利要求1所述的一种可折叠包装盒，其特征是：外顶板与盒架上设置连接结构。

9.根据权利要求1所述的一种可折叠包装盒，其特征是：外顶板与外底板上设置连接设置连接。(外顶板与外底板上可以各设置绳，并相互系结)。

一种可折叠包装盒

技术领域

[0001] 本实用新型涉及包装盒，更具体地说，它涉及一种可折叠包装盒。

背景技术

[0002] 包装盒通常用于食品、化妆品和文具等物品的外包装，通常包装盒制作完成后整体外形是固定，不管包装盒内有没有放置物品，都必须占据同样空间，使得没有放置物品的包装盒在存储和运输过程中，会造成空间的浪费，增加的包装盒的存储和运输成本。

[0003] 现有可折叠的包装盒，其包括环状的盒体作为包装盒的四个侧面，四个侧面均设置有连接边，其运输时，盒体和连接边折叠在同一平面上，便于节省包装盒放置空间，但使用时，把环状的盒体支撑起来，各个连接边采用胶带粘合形成包装盒的底面和顶面，从而不能重复使用，同时，这种可折叠的包装盒由于侧面相互连接形成了环状结构，其顶面和底面是由拼接板简单拼接而成，造成侧面固定的强度不足，盛放的物品较重时，包装盒的底面的拼接板容易被挤压滑脱，包装盒的侧面容易扭曲变形，成型后结构不稳定。

实用新型内容

[0004] 针对现有技术存在的不足，本实用新型的目的在于提供一种可折叠包装盒，可重复折叠使用，成型后结构稳定。

[0005] 为实现上述目的，本实用新型提供了如下技术方案：

[0006] 一种可折叠包装盒，包括外折叠板、内折叠板和盒架，所述盒架由左侧板、右侧板、前侧板和后侧板依次首尾连接形成的闭环，所述外折叠板包括依次连接的外底板、外侧板和外顶板，所述内折叠板包括依次连接的内底板、内侧板和第一加强板；所述内底板置于外底板上，所述盒架的后侧板设置在外侧板上；在组装时，所述内侧板与盒架的前侧板相叠合，所述第一加强板可绕其与内侧板的连接边向盒架内翻转至与前侧板相叠合的位置并扣住盒架的前侧板。

[0007] 本实用新型进一步设置：所述后侧板连接有第二加强板，所述第二加强板可绕其与后侧板的连接边向盒架内翻转至与后侧板相叠合的位置并扣住盒架的后侧板。

[0008] 本实用新型进一步设置：所述内底板的左、右端部分别设有左定位槽和右定位槽，所述左侧板连接有与左定位槽相配合的左定位部，所述右侧板连接有与右定位槽相配合的右定位部。

[0009] 本实用新型进一步设置：所述内底板和内侧板的连接边设有间隔设有若干个第一定位孔，所述第一加强板与第一定位孔相对应的位置设有第一凸起部，所述第一凸起部插接在第一定位孔上。

[0010] 本实用新型进一步设置：所述后侧板与左侧板和右侧板的连接边均设有第二定位孔，所述第二加强板与第二定位孔相对应的位置设有第二凸起部，所述第二凸起部插接在第二定位孔上。

[0011] 本实用新型进一步设置：所述第一加强板和第二加强板均连接有固定板，在组装

时，所述固定板与内底板相叠合。

[0012] 本实用新型进一步设置：所述外底板和外顶板上均设置提手。

[0013] 本实用新型进一步设置：外顶板与盒架上设置连接结构。

[0014] 本实用新型有益效果：在组装时，由于外侧壁与后侧板相互重合，所述第二加强板可绕其与后侧板的连接边向盒架内翻转至与后侧板相叠合的位置并扣住盒架的后侧板；所述内底板置于外底板上，所述内侧板与盒架的前侧板相叠合，所述第一加强板可绕其与内侧板的连接边向盒架内翻转至与前侧板相叠合的位置并扣住盒架的前侧板，所述外顶板进行封盖完成组装用于放置物品，当不需要放置物品，该可折叠包装盒的外折叠板、内折叠板和盒架可折叠成一个平面，便于该包装盒存储和运输，降低存储成本和运输成本，且本实用新型的可折叠包装盒可多次折叠，有利于重复利用；

[0015] 该包装盒的底板由于外底板和内底板相互叠加，使包装盒内盛放的物品较重，底板也不会滑脱；第一加强板和第二加强板与盒架的前侧板和后侧板相叠合，该包装盒受到挤压，第一加强板和第二加强板可以有效提高包装盒承受能力，包装盒不易扭曲变形，成型后结构稳定。

附图说明

[0016] 图1为本实用新型一种可折叠包装盒的结构示意图；

[0017] 图2为本实用新型一种可折叠包装盒的爆炸图；

[0018] 图3为本实用新型一种可折叠包装盒组装时的状态图；

[0019] 图4为本实用新型一种可折叠包装盒的外折叠板和内折叠板的结构示意图；

[0020] 图5为本实用新型一种可折叠包装盒的外折叠板的俯视图；

[0021] 图6为本实用新型一种可折叠包装盒的内折叠板的俯视图；

[0022] 图7为本实用新型一种可折叠包装盒的盒架的结构示意图。

[0023] 附图标记说明：1、外折叠板；11、外底板；12、外侧板；13、外顶板；2、内折叠板；21、内底板；211、左定位槽；212、右定位槽；22、内侧板；23、第一加强板；231、第一凸起部；3、盒架；31、左侧板；311、左定位部；32、右侧板；321、右定位部；33、前侧板；34、后侧板；35、第二加强板；351、第二凸起部；5、第二定位孔；6、第一定位孔；7、固定板。

具体实施方式

[0024] 参照附图1至图7对本实用新型一种可折叠包装盒做进一步详细说明。

[0025] 一种可折叠包装盒，包括外折叠板1、内折叠板2和盒架3，所述盒架3由左侧板31、右侧板32、前侧板33和后侧板34依次首尾连接形成的闭环，所述外折叠板1包括依次连接的外底板11、外侧板12和外顶板13，所述内折叠板2包括依次连接的内底板21、内侧板22和第一加强板23；所述内底板21置于外底板11上，所述盒架3的后侧板34设置在外侧板12上，并且后侧板34连接有第二加强板35；

[0026] 其中在所述内底板21的左、右端部分别设有左定位槽211和右定位槽212，所述左侧板31连接有与左定位槽211相配合的左定位部311，所述右侧板32连接有与右定位槽212相配合的右定位部321，使得盒架3牢固精准与外折叠板1、内折叠板2相配合，防止盒架3受力扭曲变形，提高包装盒的结构稳定。

[0027] 由于外侧壁与后侧板34相互重合，所述第二加强板35可绕其与后侧板34的连接边向盒架3内翻转至与后侧板34相叠合的位置并扣住盒架3的后侧板34；其中所述后侧板34与左侧板31和右侧板32的连接边均设有第二定位孔5，所述第二加强板35与第二定位孔5相对应的位置设有第二凸起部351，所述第二凸起部351插接在第二定位孔5上，。

[0028] 所述内底板21置于外底板11上，所述内侧板22与盒架3的前侧板33相叠合，所述第一加强板23可绕其与内侧板22的连接边向盒架3内翻转至与前侧板33相叠合的位置并扣住盒架3的前侧板33，所述内底板21和内侧板22的连接边设有间隔设有若干个第一定位孔6，所述第一加强板23与第一定位孔6相对应的位置设有第一凸起部231，所述第一凸起部231插接在第一定位孔6上，使得第一加强板23牢固卡住盒架3的前侧板33上，所述外顶板13进行封盖完成组装用于放置物品，其中外顶板与盒架上设置连接结构，该连接结构可以是封口绳、标签、磁铁、魔术贴，使得外顶板13可以牢固封盖在盒架上。

[0029] 其中所述第一加强板23和第二加强板35均连接有固定板7，在组装时，所述固定板7与内底板21相叠合，也使该可折叠包装盒成型后结构更加稳定。

[0030] 其中所述外底板和外顶板上均设置提手，所述提手可以是提绳、或塑料提件等，提手通过打孔、粘贴等方法安装在外底板和外顶板上，便于人们使用。

[0031] 以上所述仅是本实用新型的优选实施方式，本实用新型的保护范围并不仅局限于上述实施例，凡属于本实用新型思路下的技术方案均属于本实用新型的保护范围。应当指出，对于本技术领域的普通技术人员来说，在不脱离本实用新型原理前提下的若干改进和润饰，这些改进和润饰也应视为本实用新型的保护范围。

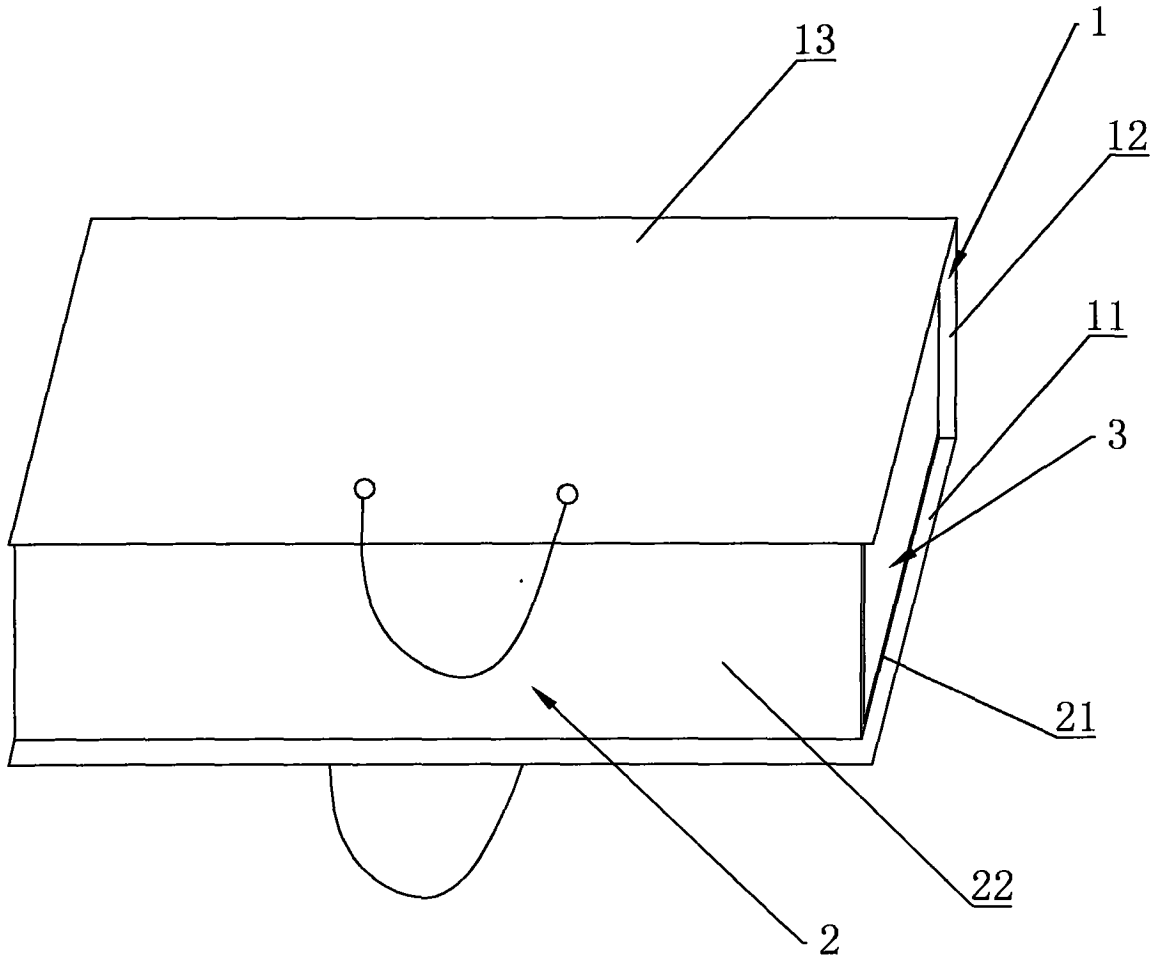

图1

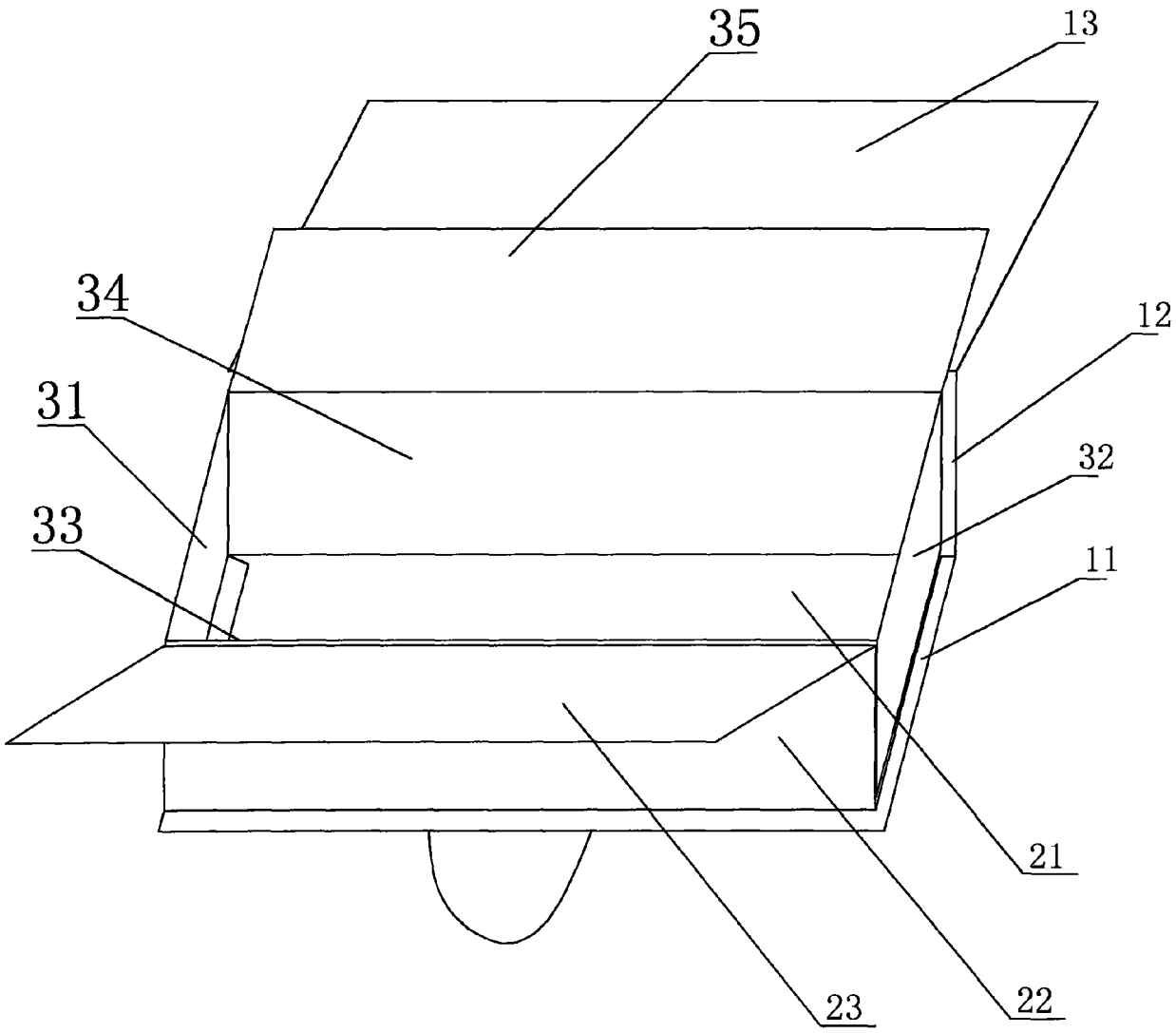

图2

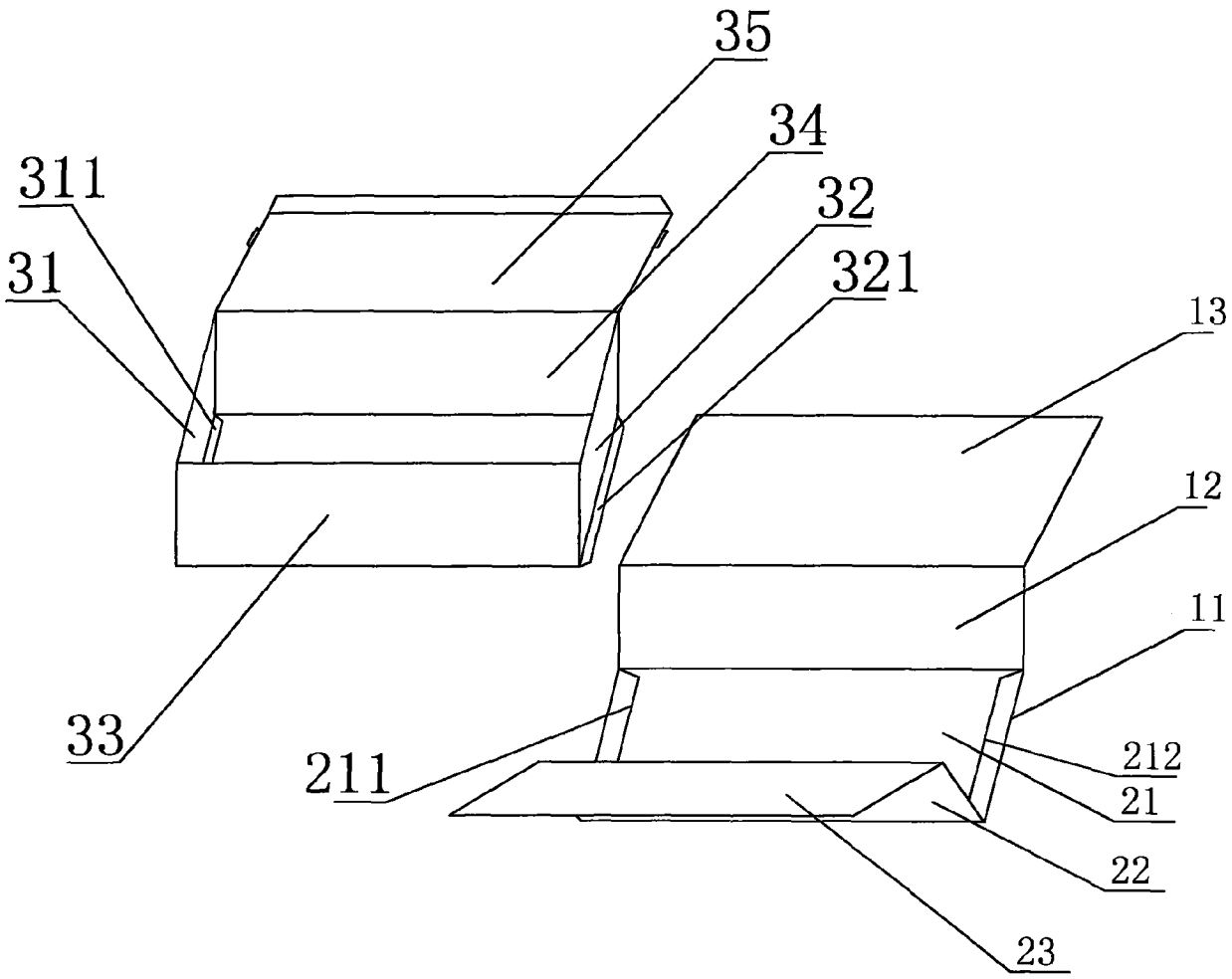

图3

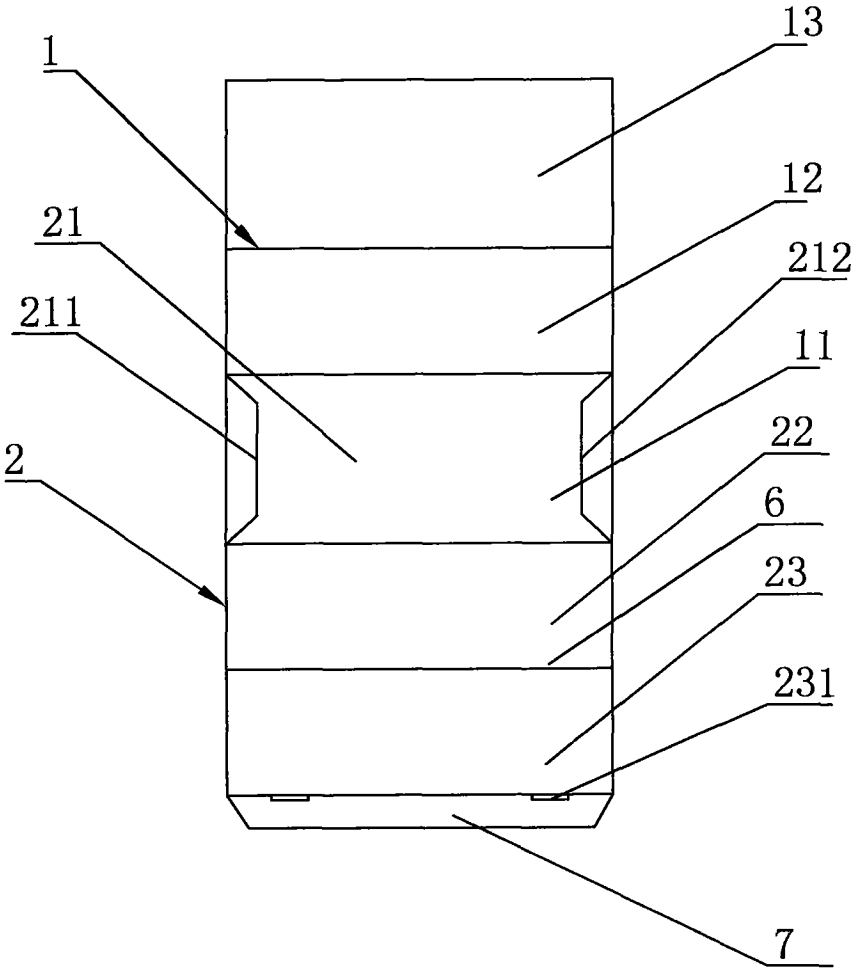

图4

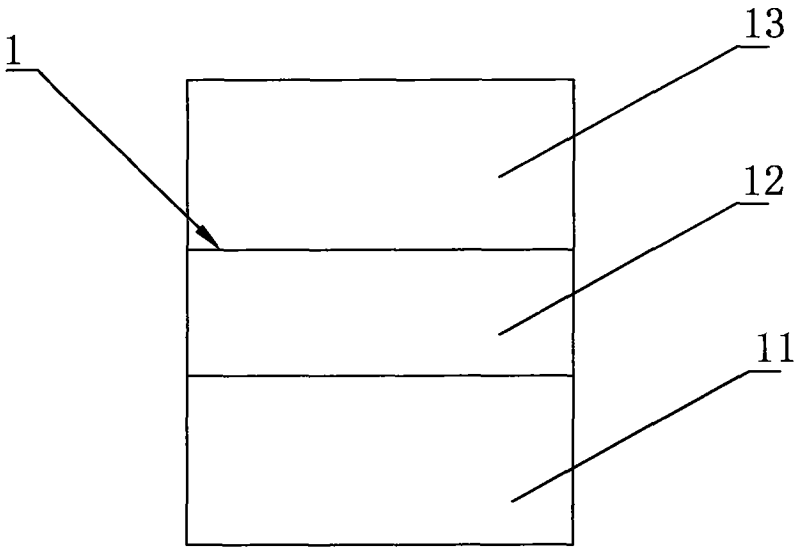

图5

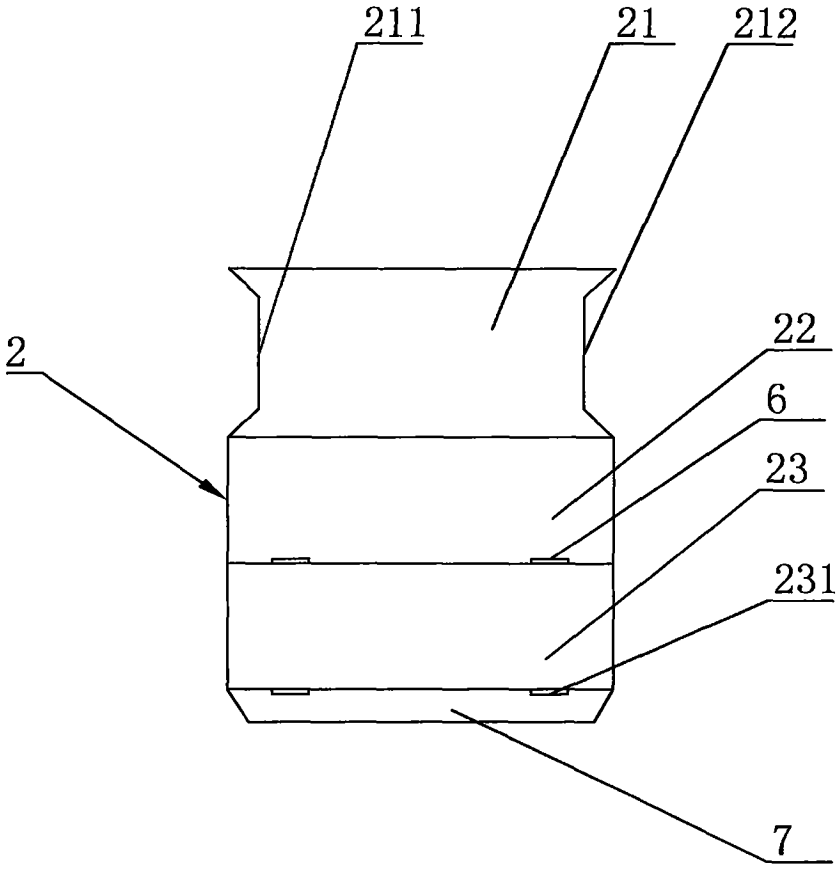

图6

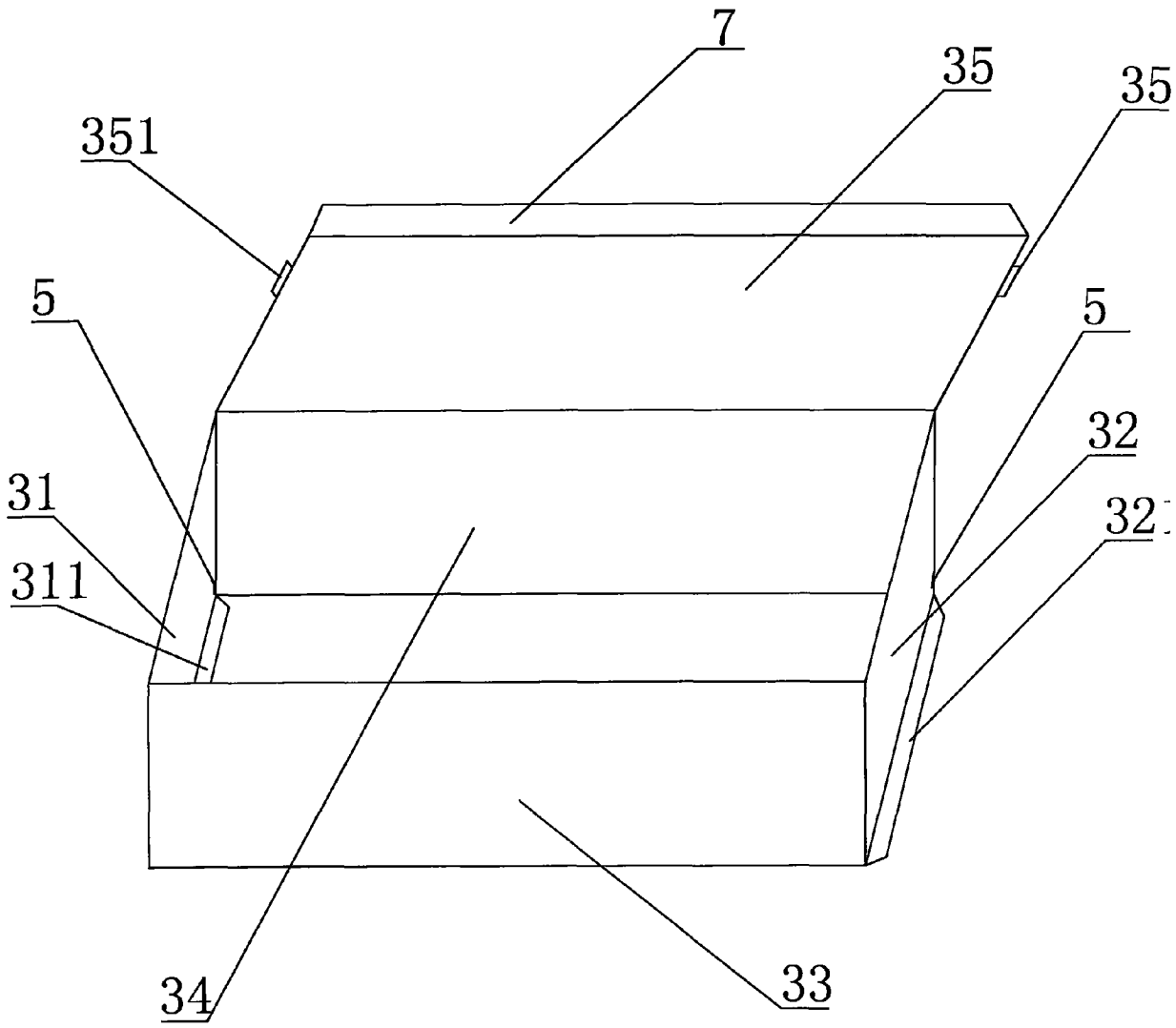

图7