(19)中华人民共和国国家知识产权局

(12)实用新型专利

(10)授权公告号 CN 204233366 U
(45)授权公告日 2015.04.01

(21)申请号 201420738779.2

(22)申请日 2014.11.23

(73)专利权人 南阳医学高等专科学校
地址 473000 河南省南阳市卧龙路1439号

(72)发明人 张岳 李斐 唐年亚 石爽
赵丽娜

(51)Int.Cl.
A61G 12/00(2006.01)
A61L 2/10(2006.01)

权利要求书1页 说明书3页 附图1页

(54)实用新型名称

一种鼻炎术后护理柜箱

(57)摘要

本实用新型涉及五官科护理用具，具体公开一种鼻炎术后护理柜箱，包括箱体，箱体顶端设置有顶板，顶板上表面一侧设置有放置盒和杯套架，顶板下端从上至下依次设置有第一抽屉、第二抽屉和放置柜，顶板底部表面横向设置有紫外灯，第一抽屉内竖向设置有若干隔板，第一抽屉外侧壁上开设半圆形凹槽，箱体外侧壁对应凹槽设置有感应开关，感应开关与紫外灯之间连接有定时开关，箱体底部设置有若干万向滚轮，所述万向滚轮设置有锁紧装置。本实用新型结构简单，便于护理用具分类整齐摆放，便于查找，还可对护理用具及时消毒，安全卫生，有利于患者的早日康复。

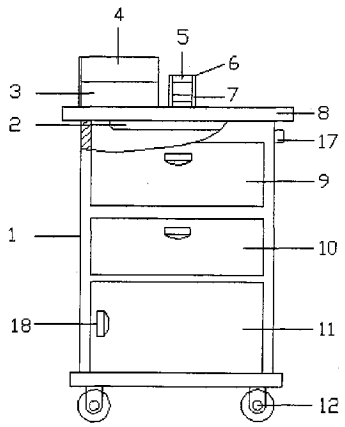

CN 204233366 U

1. 一种鼻炎术后护理柜箱，包括箱体，其特征是：所述箱体顶端设置有顶板，顶板上表面一侧设置有放置盒和杯套架，所述放置盒呈长方体，放置盒包括上盒体和下盒体，所述上盒体设置在下盒体上方，上盒体和下盒体之间通过一侧端的转动轴连接，顶板下端从上至下依次设置有第一抽屉、第二抽屉和放置柜，顶板底部表面横向设置有紫外灯，所述第一抽屉内竖向设置有若干隔板，第一抽屉外侧壁上开设半圆形的凹槽，所述箱体外侧壁上对应凹槽设置有感应开关，所述感应开关包括触头、弹簧、压力感应继电器，所述箱体侧壁对应触头设置有通孔，触头与通孔滑动连接，触头顶端与凹槽底面接触，触头后端连接弹簧，弹簧连接在压力感应继电器的压力信号输入端上，所述压力感应继电器的电流输入端连接电源插头，压力感应继电器的电流输出端与所述紫外灯电连接，还在压力感应继电器的电流输出端与紫外灯之间串联一个定时开关，所述箱体底部设置有若干万向滚轮，所述万向滚轮设置有锁紧装置。

2. 如权利要求 1 所述的鼻炎术后护理柜箱，其特征是：所述第一抽屉、第二抽屉以及放置柜上设置有把手。

3. 如权利要求 1 或 2 所述的鼻炎术后护理柜箱，其特征是：所述箱体侧壁上设置有工作指示灯，工作指示灯通过导线与紫外灯串联。

4. 如权利要求 1 所述的鼻炎术后护理柜箱，其特征是：所述杯套架包括支杆和套圈，所述支杆有两根，两根支杆之间上下连接有两个套圈，支杆底端固定在顶板上。

一种鼻炎术后护理柜箱

技术领域

[0001] 本实用新型涉及一种五官科护理用具，具体是鼻炎术后护理柜箱。

背景技术

[0002] 鼻炎是耳鼻喉科在门诊中常见的疾患之一，尤其是过敏性鼻炎，很多久治不愈的过敏性鼻炎患者选择了手术治疗。手术完成后，要做好鼻腔的护理工作，俗话说：看病就医，七分治疗，三分护理。由此可见，护理的环节是不容忽视的，护理到位了可以对鼻炎的治疗起到事半功倍的效果，反之，则不利于身体的康复，甚至还会有可能导致术后感染。因此过敏性鼻炎术后护理应该注意很多细节。由于通常医院给患者使用的床头箱为普通的上下带有抽屉的箱子，对于要特殊护理的鼻炎患者有些护理用具无处摆放，影响正常患者术后护理效果，耽误治疗进程。针对上述问题，现有技术中有一种鼻炎术后用护理箱，其顶部上表面左侧设置有阶梯形架，右侧开有圆形凹槽，凹槽内置有药盒，所述的阶梯形架的每个阶梯台两侧设置有月型挡板，所述的药盒包括上层体、下层体，所述的上层体与下层体间通过一侧的转动轴连接，上层体内固定有纵向隔板。然而该鼻炎术后用护理箱不能够对使用后的清洗用具进行及时的消毒处理，清洗工具上容易沾染细菌，可能会发生交叉感染的情况，这对手术后鼻炎患者的康复治疗很不利；在对鼻腔进行清洗过程中，将清洗药剂瓶直接放置在箱体顶面上，药剂瓶容易被不小心碰翻，甚至掉落到地面上被摔碎，不仅浪费了药剂，还影响了医护人员对患者鼻腔的护理工作。

实用新型内容

[0003] 本实用新型在于提供一种可定时消毒，且便于使用和操作的鼻炎术后护理柜箱，以解决目前的鼻炎护理箱，不清洁卫生、不便于使用的问题。

[0004] 为解决上述技术问题，本实用新型提供如下技术方案：一种鼻炎术后护理柜箱，包括箱体，所述箱体顶端设置有顶板，顶板上表面一侧设置有放置盒和杯套架，所述放置盒呈长方体，放置盒包括上盒体和下盒体，所述上盒体设置在下盒体上方，上盒体和下盒体之间通过一侧端的转动轴连接，顶板下端从上至下依次设置有第一抽屉、第二抽屉和放置柜，顶板底部表面横向设置有紫外灯，所述第一抽屉内竖向设置有若干隔板，第一抽屉外侧壁上开设半圆形的凹槽，所述箱体外侧壁上对应凹槽设置有感应开关，所述感应开关包括触头、弹簧、压力感应继电器，所述箱体侧壁对应触头设置有通孔，触头与通孔滑动连接，触头顶端与凹槽底面接触，触头后端连接弹簧，弹簧连接在压力感应继电器的压力信号输入端上，所述压力感应继电器的电流输入端连接电源插头，压力感应继电器的电流输出端与所述紫外灯电连接，还在压力感应继电器的电流输出端与紫外灯之间串联一个定时开关，所述箱体底部设置有若干万向滚轮，所述万向滚轮设置有锁紧装置。

[0005] 进一步的，所述第一抽屉、第二抽屉以及放置柜上设置有把手。

[0006] 进一步的，所述箱体侧壁上设置有工作指示灯，工作指示灯通过导线与紫外灯串联。

[0007] 进一步的，所述杯套架包括支杆和套圈，所述支杆有两根，两根支杆之间上下连接有两个套圈，支杆底端固定在顶板上。

[0008] 本实用新型中，将鼻腔护理用具和器械分类放置在第一抽屉的各个隔腔内，卫生用品、药品、药剂类放置在第二抽屉内，将生活洗漱日常用品放置在放置柜内，将日常服用的袋装药剂放入放置盒的上盒体内，日常服用的瓶装药剂放置在下盒体内，杯套架内可放置日常喝水用的杯具，也可放置鼻腔清洗用药水瓶，防止了杯具或清洗药水瓶被不小心碰翻的情况发生，同时，第一抽屉腔内的顶部，即顶板底面上设置的紫外灯可对第一抽屉腔内的鼻腔护理用具和器械进行有效的消毒处理，保证了鼻腔护理用具和器械的卫生，避免了用具上的细菌滋生而引起交叉感染；第一抽屉侧壁上设置的凹槽与感应开关的触头配合，当抽出第一抽屉时，触头被第一抽屉侧壁挤出凹槽，触头缩进箱体侧壁通孔内一段，触头压动弹簧，弹簧压动压力感应继电器，压力感应继电器感应到压力后断开电源连接关闭通入定时开关和紫外灯的电路，避免了紫外线对人体的照射，当第一抽屉被推回原位，触头被弹簧推出一段，触头重新滑入第一抽屉侧壁上的凹槽内，感应开关立即打开通入定时开关和紫外灯的电路，再通过对定时开关的设置可以实现定时消毒。综上，本实用新型结构简单，便于护理用具分类整齐摆放，便于查找，还可对护理用具及时消毒，安全卫生，有利于患者的早日康复。

附图说明

[0009] 图 1 为鼻炎术后护理柜箱的结构示意图。

[0010] 图 2 为鼻炎术后护理柜箱俯视的结构示意图。

[0011] 图 3 为鼻炎术后护理柜箱中第一抽屉的结构示意图。

[0012] 图 4 为鼻炎术后护理柜箱中感应开关的结构示意图。

[0013] 图中：1 箱体，2 紫外灯，3 下盒体，4 上盒体，5 套圈，6 杯套架，7 支杆，8 顶板，9 第一抽屉，10 第二抽屉，11 放置柜，12 万向滚轮，13 凹槽，14 触头，15 隔板，16 转动轴，17 工作指示灯，18 把手，19 感应开关。

具体实施方式

[0014] 下面结合附图和实施例对本实用新型的结构作进一步描述，其结构和优点将更加清楚。

[0015] 请参阅图 1 ～ 4，本实用新型实施例中，一种鼻炎术后护理柜箱，包括箱体 1，所述箱体 1 顶端设置有顶板 8，顶板 8 上表面一侧设置有放置盒和杯套架 6，所述放置盒呈长方体，放置盒包括上盒体 4 和下盒体 3，所述上盒体 4 设置在下盒体 3 上方，上盒体 4 和下盒体 3 之间通过一侧端的转动轴 16 连接，顶板 8 下端从上至下依次设置有第一抽屉 9、第二抽屉 10 和放置柜 11，顶板 8 底部表面横向设置有紫外灯 2，所述第一抽屉 9 内竖向设置有若干隔板 15，第一抽屉 9 外侧壁上开设半圆形凹槽 13，所述箱体 1 外侧壁上对应凹槽 13 设置有感应开关 19，所述感应开关 19 包括触头 14、弹簧、压力感应继电器，所述箱体 1 侧壁对应触头 14 设置有通孔，触头 14 与通孔滑动连接，触头 14 顶端与凹槽 13 底面接触，触头 14 后端连接弹簧，弹簧连接在压力感应继电器的压力信号输入端上，所述压力感应继电器的电流输入端连接电源插头，压力感应继电器的电流输出端与所述紫外灯 2 电连接，还在压力感应

继电器的电流输出端与紫外灯 2 之间串联一个定时开关，所述箱体 1 底部设置有若干万向滚轮 12，所述万向滚轮 12 设置有锁紧装置。

[0016] 进一步地，所述第一抽屉 9、第二抽屉 10 和放置柜 11 上设置有把手 18，把手 18 方便打开第一抽屉 9、第二抽屉 10 和放置柜 11。

[0017] 进一步地，所述箱体 1 侧壁上设置有工作指示灯 17，工作指示灯 17 通过导线与紫外灯 2 串联，通过工作指示灯 17 可以了解紫外灯 2 是否工作。

[0018] 进一步地，所述杯套架 6 包括支杆 7 和套圈 5，所述支杆 7 有两根，两根支杆 7 之间上下连接有两个套圈 5，支杆 7 底端固定在顶板 8 上，杯套架 6 用于放置杯具和瓶体药剂，防止它们被碰翻。

[0019] 本实用新型实施例中，将鼻腔护理用具和器械分类放置在第一抽屉 9 的各个隔腔内，卫生用品、药品、药剂类放置在第二抽屉 10 内，将生活洗漱日常用品放置在放置柜 11 内，将日常服用的袋装药剂放入放置盒的上盒体 4 内，日常服用的瓶装药剂放置在下盒体 3 内，杯套架 6 内可放置日常喝水用的杯具，也可放置鼻腔清洗用药水瓶，防止了杯具或清洗药水瓶被不小心碰翻的情况发生，同时，第一抽屉 9 腔内的顶部，即顶板 8 底面上设置的紫外灯 2 可对第一抽屉 9 腔内的鼻腔护理用具和器械进行有效的消毒处理，保证了鼻腔护理用具和器械的卫生，避免了用具上的细菌滋生而引起交叉感染；第一抽屉 9 侧壁上设置的凹槽 13 与感应开关 19 的触头 14 配合，当抽出第一抽屉 9 时，触头 14 被第一抽屉 9 侧壁挤出凹槽 13，触头 14 缩进箱体 1 侧壁通孔内一段，触头 14 压动弹簧，弹簧压动压力感应继电器，压力感应继电器感应到压力后断开电源连接关闭通入定时开关和紫外灯 2 的电路，避免了紫外线对人体的照射，当第一抽屉 9 被推回原位，触头 14 被弹簧推出一段，触头 14 重新滑入第一抽屉 9 侧壁上的凹槽 13 内，感应开关 19 立即打开通入定时开关和紫外灯 2 的电路，再通过对定时开关的设置可以实现定时消毒。综上，本实用新型结构简单，便于护理用具分类整齐摆放，便于查找，还可对护理用具及时消毒，安全卫生，有利于患者的早日康复。

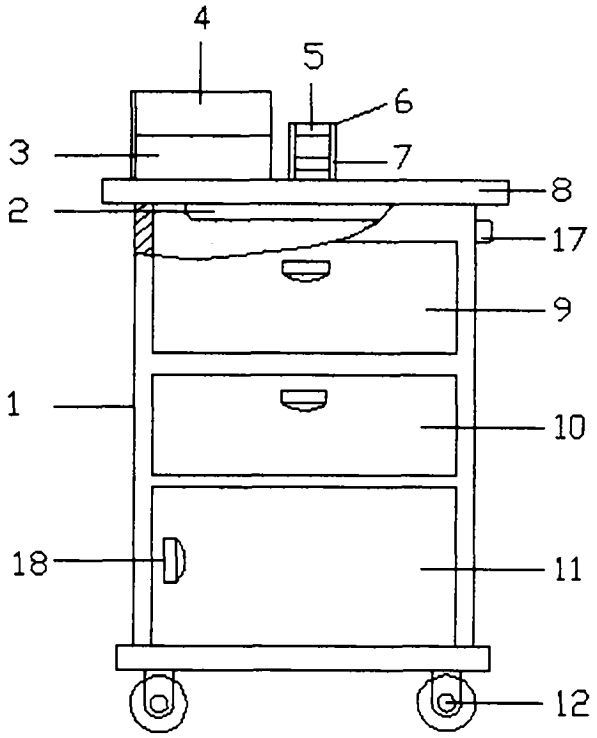

图 1

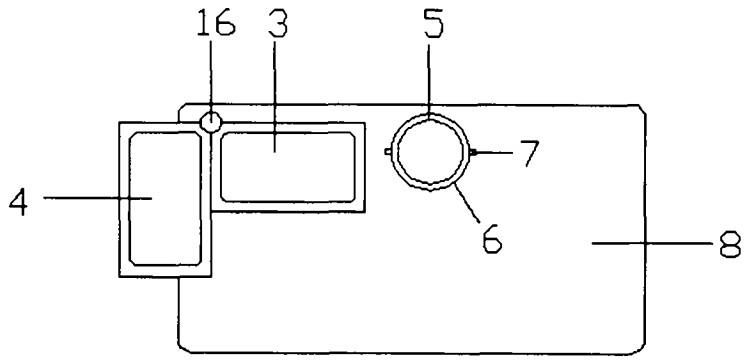

图 2

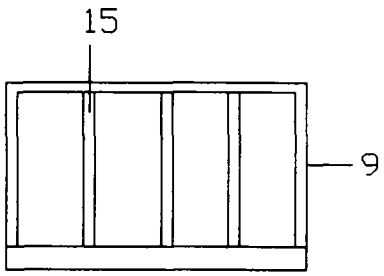

图 3

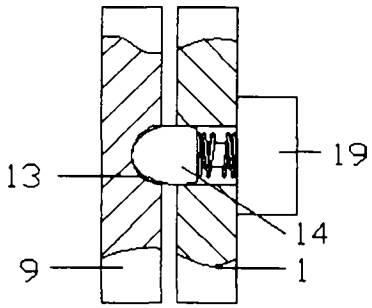

图 4