(19)中华人民共和国国家知识产权局

(12)实用新型专利

(10)授权公告号 CN 213538441 U
(45)授权公告日 2021.06.25

(21)申请号 202022436443.9

(22)申请日 2020.10.28

(73)专利权人 苏州飞涛户外用品有限公司
地址 215000 江苏省苏州市吴江区盛泽镇坝里村12组(西二环路711号)

(72)发明人 覃振华

(74)专利代理机构 北京中仟知识产权代理事务所(普通合伙) 11825
代理人 田江飞

(51)Int.Cl.
D06C 13/08(2006.01)
B26D 7/18(2006.01)

权利要求书1页 说明书3页 附图2页

(54)实用新型名称

一种割绒布加工设备的废料回收装置

(57)摘要

本实用新型公开了一种割绒布加工设备的废料回收装置，包括工作台，所述工作台两侧均设有滑轨，且所述工作台一侧滑轨上滑动连接有直线电机，所述工作台两侧均设有机箱，所述直线电机通过连接架与机箱一侧固定相连，且所述机箱内腔底部均固定连接有驱动电机，所述驱动电机输出端均固定连接有螺杆，所述工作台上方设有顶板，所述顶板底部两端均设有滑槽，且所述顶板底部设有连接板，所述连接板顶部两端均固定连接有滑块，所述螺杆顶端均通过连接轴与连接板转动相连，所述顶板下方设有吸尘机构，该种割绒布加工设备的废料回收装置，结构简单，灵活性强，便于移动，便于收集废料集中处理，有效减少人力与物力，提高工作效率。

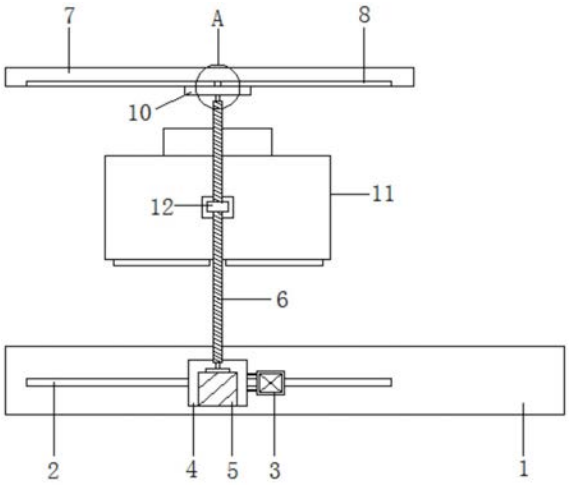

CN 213538441 U

1.一种割绒布加工设备的废料回收装置,包括工作台(1),其特征在于:所述工作台(1)两侧均设有滑轨(2),且所述工作台(1)一侧滑轨(2)上滑动连接有直线电机(3),所述工作台(1)两侧均设有机箱(4),所述直线电机(3)通过连接架与机箱(4)一侧固定相连,且所述机箱(4)内腔底部均固定连接有驱动电机(5),所述驱动电机(5)输出端均固定连接有螺杆(6),所述工作台(1)上方设有顶板(7),所述顶板(7)底部两端均设有滑槽(8),且所述顶板(7)底部设有连接板(10),所述连接板(10)顶部两端均固定连接有滑块(9),所述螺杆(6)顶端均通过连接轴与连接板(10)转动相连,所述顶板(7)下方设有吸尘机构(11),所述吸尘机构(11)两侧均通过支架固定连接有滑套(12),所述滑套(12)均与螺杆(6)滑动相连。

2.根据权利要求1所述的一种割绒布加工设备的废料回收装置,其特征在于:所述吸尘机构(11)包括箱体(13),所述箱体(13)底部两端均设有吸风口(14),且所述箱体(13)内部设有集尘板(15)与过滤网(16),所述集尘板(15)与过滤网(16)四周边缘均与箱体(13)内壁固定相连,所述箱体(13)顶部固定连接有风机(17),所述风机(17)输出端连通有第一吸尘管(18)与第二吸尘管(19)。

3.根据权利要求2所述的一种割绒布加工设备的废料回收装置,其特征在于:所述箱体(13)一侧设有盖板(20),所述盖板(20)四角均通过螺栓与箱体(13)固定相连。

4.根据权利要求1所述的一种割绒布加工设备的废料回收装置,其特征在于:所述滑块(9)均与滑槽(8)滑动相连。

5.根据权利要求1所述的一种割绒布加工设备的废料回收装置,其特征在于:所述滑套(12)内壁均设有与螺杆(6)相匹配的螺纹。

6.根据权利要求1所述的一种割绒布加工设备的废料回收装置,其特征在于:所述机箱(4)一侧均通过连接件与滑轨(2)滑动相连。

一种割绒布加工设备的废料回收装置

技术领域

[0001] 本实用新型涉及布艺加工技术领域，具体为一种割绒布加工设备的废料回收装置。

背景技术

[0002] 割绒布是将普通纺织品毛圈进行剪割处理，使织物表面布满平整的绒毛，割绒布可以双面都割绒，也可以单面割绒、另一面仍为毛圈，也可以局部割绒形成纹样绒圈共存的样式，同时，对割绒下来的绒布的处理比较麻烦，还会影响整个生产车间的整洁性，往往需要耗费过多的人力物力，这样远远无法满足当前人们对该产品的要求。

实用新型内容

[0003] 本实用新型的目的在于提供一种割绒布加工设备的废料回收装置，结构简单，灵活性强，便于移动，便于收集废料集中处理，有效减少人力与物力，提高工作效率，以解决上述背景技术中提出的问题。

[0004] 为实现上述目的，本实用新型提供如下技术方案：一种割绒布加工设备的废料回收装置，包括工作台，所述工作台两侧均设有滑轨，且所述工作台一侧滑轨上滑动连接有直线电机，所述工作台两侧均设有机箱，所述直线电机通过连接架与机箱一侧固定相连，且所述机箱内腔底部均固定连接有驱动电机，所述驱动电机输出端均固定连接有螺杆，所述工作台上方设有顶板，所述顶板底部两端均设有滑槽，且所述顶板底部设有连接板，所述连接板顶部两端均固定连接有滑块，所述螺杆顶端均通过连接轴与连接板转动相连，所述顶板下方设有吸尘机构，所述吸尘机构两侧均通过支架固定连接有滑套，所述滑套均与螺杆滑动相连。

[0005] 进一步的，所述吸尘机构包括箱体，所述箱体底部两端均设有吸风口，且所述箱体内部设有集尘板与过滤网，所述集尘板与过滤网四周边缘均与箱体内壁固定相连，所述箱体顶部固定连接有风机，所述风机输出端连通有第一吸尘管与第二吸尘管。

[0006] 进一步的，所述箱体一侧设有盖板，所述盖板四角均通过螺栓与箱体固定相连。

[0007] 进一步的，所述滑块均与滑槽滑动相连。

[0008] 进一步的，所述滑套内壁均设有与螺杆相匹配的螺纹。

[0009] 进一步的，所述机箱一侧均通过连接件与滑轨滑动相连。

[0010] 与现有技术相比，本实用新型的有益效果是：

[0011] 通过设置直线电机，带动机箱移动，通过滑块与滑槽，从而带动吸尘机构移动，便于调节吸尘机构的位置，减少人力，通过设置驱动电机，带动吸尘机构上下移动，进一步增加其灵活性，通过设置吸尘机构，对割绒产生的废料进行集中收集处理，通过设置集尘板与过滤板，防止废料将第一吸尘管与第二吸尘管堵塞，且便于收集废料进行集中处理，保证车间卫生环境，提高工作效率。

附图说明

[0012] 附图用来提供对本实用新型的进一步理解，并且构成说明书的一部分，与本实用新型的具体实施方式一起用于解释本实用新型，并不构成对本实用新型的限制。

[0013] 图1是本实用新型的整体结构示意图；

[0014] 图2是本实用新型的侧视结构示意图；

[0015] 图3是本实用新型的箱体内部结构示意图；

[0016] 图4是本实用新型的A的放大图；

[0017] 图中标号：1、工作台；2、滑轨；3、直线电机；4、机箱；5、驱动电机；6、螺杆；7、顶板；8、滑槽；9、滑块；10、连接板；11、吸尘机构；12、滑套；13、箱体；14、吸风口；15、集尘板；16、过滤网；17、风机；18、第一吸尘管；19、第二吸尘管；20、盖板。

具体实施方式

[0018] 下面结合具体实施方式对本实用新型作进一步的说明，其中，附图仅用于示例性说明，表示的仅是示意图，而非实物图，不能理解为对本专利的限制，为了更好地说明本实用新型的具体实施方式，附图某些部件会有省略、放大或缩小，并不代表实际产品的尺寸，对本领域技术人员来说，附图中某些公知结构及其说明可能省略是可以理解的，基于本实用新型中的具体实施方式，本领域普通技术人员在没有做出创造性劳动前提下所获得的所有其他具体实施方式，都属于本实用新型保护的范围。

[0019] 如图1-图4所示，一种割绒布加工设备的废料回收装置，包括工作台1，所述工作台1两侧均设有滑轨2，且所述工作台1一侧滑轨2上滑动连接有直线电机3，带动机箱4移动，通过滑块9与滑槽8，从而带动吸尘机构11移动，便于调节吸尘机构11的位置，减少人力，所述工作台1两侧均设有机箱4，所述直线电机3通过连接架与机箱4一侧固定相连，且所述机箱4内腔底部均固定连接有驱动电机5，带动吸尘机构11上下移动，进一步增加其灵活性，所述驱动电机5输出端均固定连接有螺杆6，所述工作台1上方设有顶板7，所述顶板7底部两端均设有滑槽8，且所述顶板7底部设有连接板10，所述连接板10顶部两端均固定连接有滑块9，所述螺杆6顶端均通过连接轴与连接板10转动相连，所述顶板7下方设有吸尘机构11，对割绒产生的废料进行集中收集处理，所述吸尘机构11两侧均通过支架固定连接有滑套12，所述滑套12均与螺杆6滑动相连。

[0020] 更具体而言，所述吸尘机构11包括箱体13，所述箱体13底部两端均设有吸风口14，且所述箱体13内部设有集尘板15与过滤网16，防止废料将第一吸尘管18与第二吸尘管19堵塞，且便于收集废料进行集中处理，保证车间卫生环境，提高工作效率，所述集尘板15与过滤网16四周边缘均与箱体13内壁固定相连，所述箱体13顶部固定连接有风机17，所述风机17输出端连通有第一吸尘管18与第二吸尘管19，所述箱体13一侧设有盖板20，便于处理箱体13内部收集的废料，所述盖板20四角均通过螺栓与箱体13固定相连，所述滑块9均与滑槽8滑动相连，所述滑套12内壁均设有与螺杆6相匹配的螺纹，所述机箱4一侧均通过连接件与滑轨2滑动相连。

[0021] 工作原理：该种割绒布加工设备的废料回收装置，通过设置直线电机3，带动机箱4移动，通过滑块9与滑槽8，从而带动吸尘机构11移动，便于调节吸尘机构11的位置，减少人力，通过设置驱动电机5，带动吸尘机构11上下移动，进一步增加其灵活性，通过设置吸尘机

构11，对割绒产生的废料进行集中收集处理，通过设置集尘板15与过滤板，防止废料将第一吸尘管18与第二吸尘管19堵塞，且便于收集废料进行集中处理，保证车间卫生环境，提高工作效率。

[0022] 尽管已经示出和描述了本实用新型的具体实施方式，对于本领域的普通技术人员而言，可以理解在不脱离本实用新型的原理和精神的情况下，可以对这些具体实施方式进行多种变化、修改、替换和变型，本实用新型的范围由所附权利要求及其等同物限定。

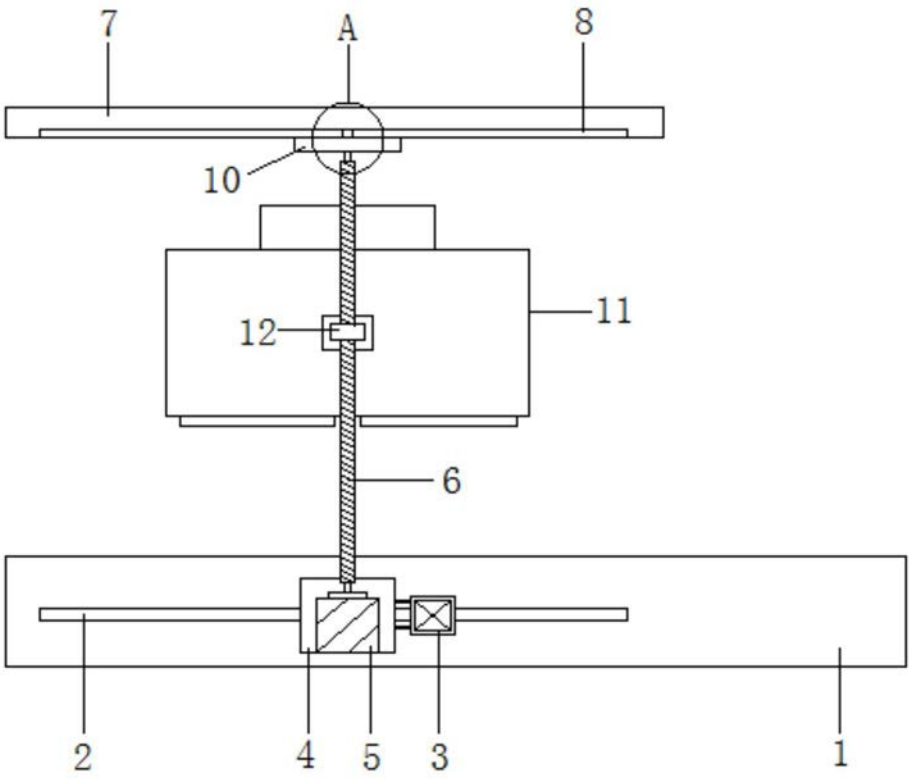

图1

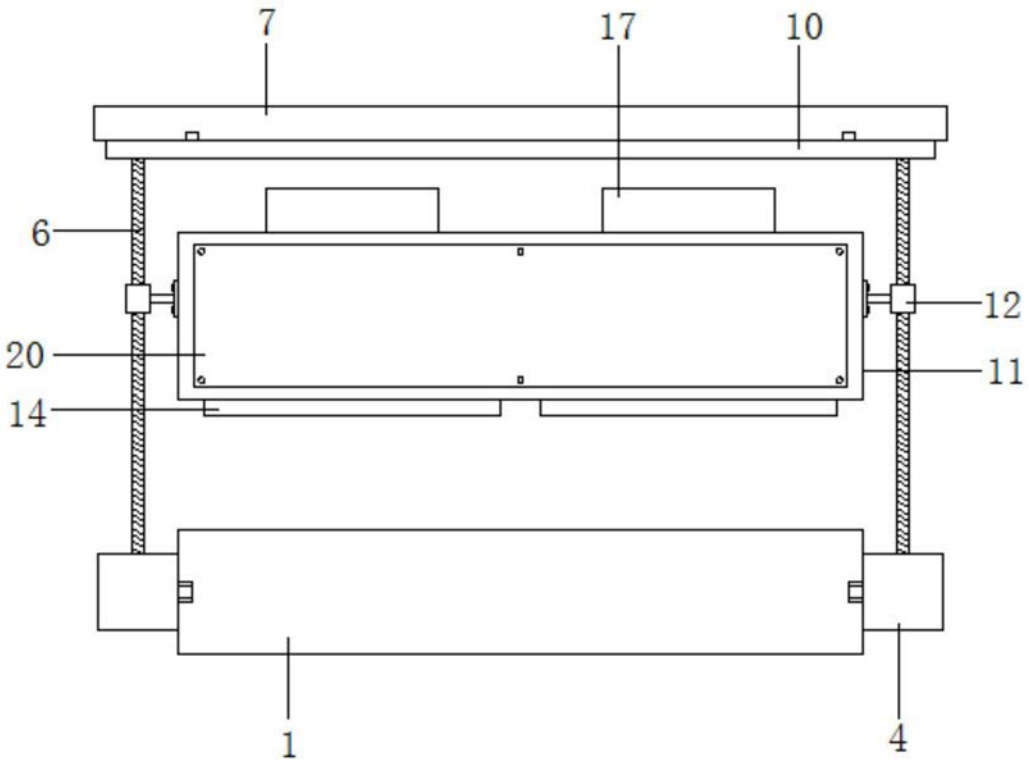

图2

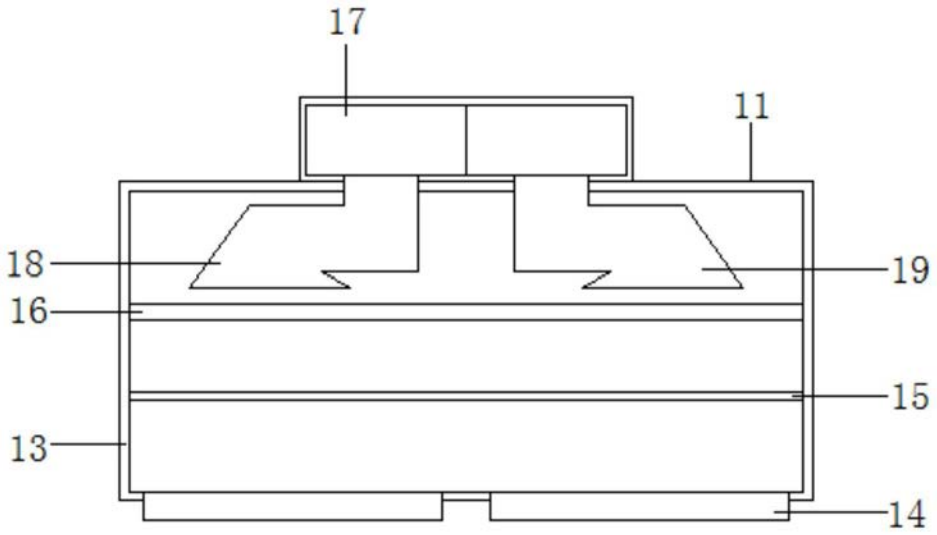

图3

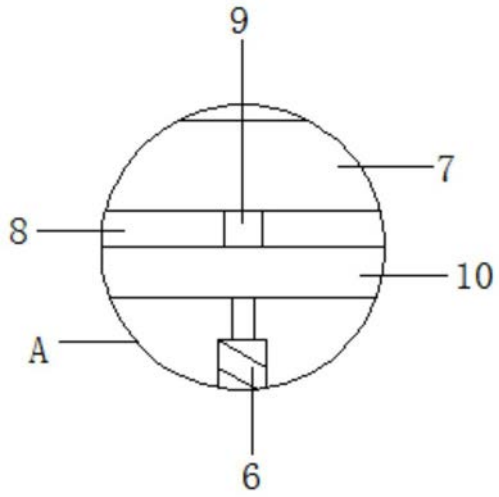

图4