(19)中华人民共和国国家知识产权局

(12)实用新型专利

(10)授权公告号 CN 211407735 U
(45)授权公告日 2020.09.04

(21)申请号 201922095277.8

(22)申请日 2019.11.28

(73)专利权人 葛文建
地址 226001 江苏省南通市崇川区虹桥新村69幢108市

(72)发明人 葛文建

(74)专利代理机构 苏州市拉沃智佳知识产权代理有限公司 32455
代理人 陈永宁

(51)Int.Cl.
A41D 13/12(2006.01)
A41D 27/00(2006.01)

权利要求书1页 说明书2页 附图1页

(54)实用新型名称

一种易穿易脱的护理服

(57)摘要

本实用新型提供了一种易穿易脱的护理服，属于服装技术领域，旨在解决四肢骨折、组织损伤的病人穿衣脱衣不方便的问题；包括上衣和裤子，所述上衣从袖口经腰身至上衣底部设有上衣开口；所述裤子从裤脚至裤腰设有裤子开口；所述上衣开口和所述裤子开口处设有连接装置；通过护理服上衣和裤子的开放式结构设计，可以使病人在不进行较大幅度的肢体活动时即可完成护理服的穿脱，减轻病人的痛苦，利于伤处的恢复，减少护理人员的劳动负担，使用体验更好。

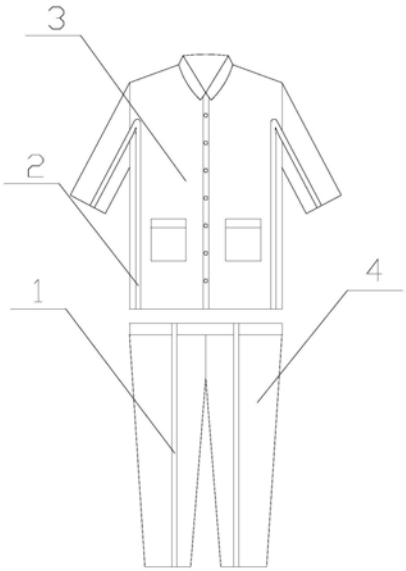

CN 211407735 U

1.一种易穿易脱的护理服，包括上衣和裤子，其特征在于，所述上衣从袖口经腰身至上衣底部设有上衣开口；所述裤子后部从裤脚至裤腰设有裤子开口；所述上衣开口和所述裤子开口处设有连接装置，所述连接装置分别沿所述上衣开口方向和所述裤子开口方向设置，且所述连接装置分别设置在所述上衣开口的两侧相互对应的位置和所述裤子开口的两侧相互对应的位置。

2.如权利要求1所述的一种易穿易脱的护理服，其特征在于，所述连接装置为锁扣、拉链或者魔术扣中的任意一种。

一种易穿易脱的护理服

技术领域

[0001] 本实用新型涉及服装技术领域，具体为一种易穿易脱的护理服。

背景技术

[0002] 上肢骨折、组织损伤的病人大多数行动不方便，像一些骨折的病人会用夹板、石膏、支具固定，手术后肢体包扎或肢体肿胀等原因都会使肢体体积膨大，传统的病号服穿脱不方便，也很难包容肢体，特别是骨折患者做完手术后，肢体被石膏板固定需要另外加装吊带支撑，时间久了，容易滋生细菌同时给患者颈部造成压力，既影响美观又不利于穿脱、治疗操作和护理。

实用新型内容

[0003] 针对上述存在的技术不足，本实用新型的目的是提供一种易穿易脱的护理服，通过护理服上衣和裤子的开放式结构设计，可以使病人在不进行较大幅度的肢体活动时即可完成护理服的穿脱，减轻病人的痛苦，利于伤处的恢复，减少护理人员的劳动负担，使用体验更好。

[0004] 为解决上述技术问题，本实用新型采用如下技术方案：

[0005] 一种易穿易脱的护理服，包括上衣和裤子，其特征在于，所述上衣从袖口经腰身至上衣底部设有上衣开口；所述裤子后部从裤脚至裤腰设有裤子开口；所述上衣开口和所述裤子开口处设有连接装置，所述连接装置分别沿所述上衣开口方向和所述裤子开口方向设置，且所述连接装置分别设置在所述上衣开口的两侧相互对应的位置和所述裤子开口的两侧相互对应的位置。

[0006] 优选地，所述连接装置为锁扣、拉链或者魔术扣中的任意一种。

[0007] 本实用新型的有益效果在于：本设计通过护理服上衣和裤子的开放式结构设计，可以使病人在不进行较大幅度的肢体活动时即可完成护理服的穿脱，减轻病人的痛苦，利于伤处的恢复，减少护理人员的劳动负担，使用体验更好。

附图说明

[0008] 为了更清楚地说明本实用新型实施例或现有技术中的技术方案，下面将对实施例或现有技术描述中所需要使用的附图作简单地介绍，显而易见地，下面描述中的附图仅仅是本实用新型的一些实施例，对于本领域普通技术人员来讲，在不付出创造性劳动的前提下，还可以根据这些附图获得其他的附图。

[0009] 图1为本实用新型实施例提供的一种易穿易脱的护理服的结构示意图(壳体透明示意)。

[0010] 附图标记说明：

[0011] 裤子开口1、上衣开口2、上衣3、裤子4。

具体实施方式

[0012] 下面将结合本实用新型实施例中的附图，对本实用新型实施例中的技术方案进行清楚、完整地描述，显然，所描述的实施例仅仅是本实用新型一部分实施例，而不是全部的实施例。基于本实用新型中的实施例，本领域普通技术人员在没有做出创造性劳动前提下所获得的所有其他实施例，都属于本实用新型保护的范围。

[0013] 如图1所示，一种易穿易脱的护理服，包括上衣3和裤子4，上衣3从袖口经腰身至上衣3底部设有上衣开口2；裤子4后部从裤脚至裤腰设有裤子开口1，开口位于裆部向外的三分之一位置，便于病人处理大小便；腰带采用松紧带调节裤腰大小，穿着更舒适；上衣开口2和裤子开口1处设有连接装置，连接装置分别沿上衣开口2方向和裤子开口1方向设置，且连接装置分别设置在上衣开口2的两侧相互对应的位置和裤子开口1的两侧相互对应的位置。

[0014] 进一步的，连接装置为锁扣、拉链或者魔术扣中的任意一种。

[0015] 本实用新型中的设计通过护理服上衣和裤子的开放式结构设计，可以使病人在不进行较大幅度的肢体活动时即可完成护理服的穿脱，减轻病人的痛苦，利于伤处的恢复，减少护理人员的劳动负担，使用体验更好。

[0016] 显然，本领域的技术人员可以对本实用新型进行各种改动和变型而不脱离本实用新型的精神和范围。这样，倘若本实用新型的这些修改和变型属于本实用新型权利要求及其等同技术的范围之内，则本实用新型也意图包含这些改动和变型在内。

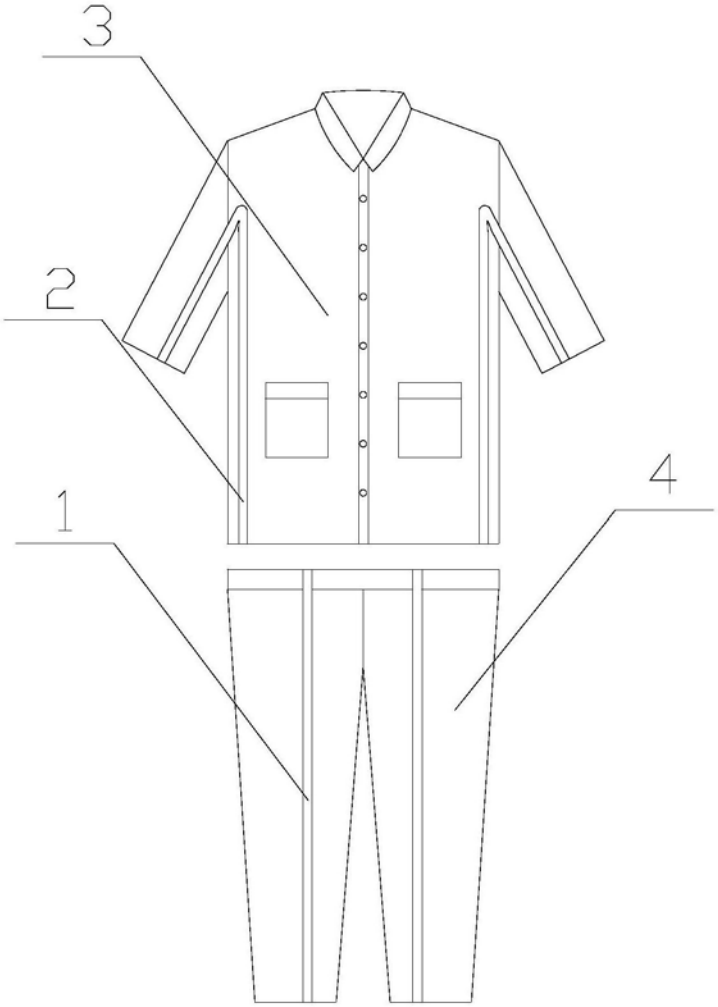

图1