(19)中华人民共和国国家知识产权局

(12)实用新型专利

(10)授权公告号 CN 204995712 U
(45)授权公告日 2016.01.27

(21)申请号 201520734112.X

(22)申请日 2015.09.22

(73)专利权人 谷业云
地址 256212 山东省滨州市邹平县魏桥镇清河一路411号山东省邹平县中心医院

(72)发明人 谷业云

(51)Int.Cl.
A61G 12/00(2006.01)

权利要求书1页 说明书3页 附图2页

(54)实用新型名称

一种外科护理新型换药装置

(57)摘要

本实用新型提供了一种外科护理新型换药装置，属于护理器械技术领域。本外科护理新型换药装置包括底盘，固连于底盘上的消毒室，位于消毒室上方的工作台，工作台面上具有加热块，工作台一侧连接有工具盒，工具盒一侧连接有漏水槽，漏水槽下方具有垃圾桶，底盘前部上固连有若干根可升降支架，可升降支架上部连接有支撑板，支撑板内具有充气装置，支撑板上部固连有呈圆形的裹药器，裹药器两端具有扣合装置，裹药器内部具有气囊层，气囊层通过气管连接于充气装置，气囊层上具有置药板。本外科护理新型换药装置，整体结构简单，操作方便，方便医护人员对患者进行换药，为患者也提供了良好的换药环境。

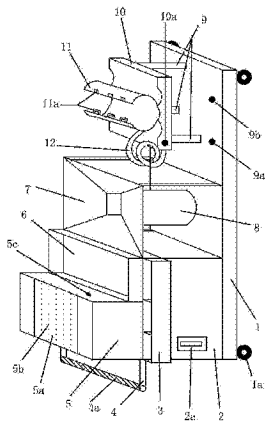

CN 204995712 U

1. 一种外科护理新型换药装置，包括底盘，其特征在于，所述底盘下部固连有若干个万向轮，所述底盘后部上连接有消毒室，所述消毒室前侧具有把手，所述把手上部具有储药室，所述消毒室一侧具有推把，所述消毒室上部固连有呈长方体的工作台，所述工作台面上具有加热块，所述工作台侧壁上具有控制所述加热块的开关一，所述工作台一侧连接有工具盒，所述工具盒一侧连接有漏水槽，所述漏水槽下方具有垃圾桶，所述底盘前部上固连有若干根可升降支架，所述可升降支架上部连接有支撑板，所述支撑板内具有充气装置，所述支撑板上部固连有呈圆形的裹药器，所述裹药器两端具有扣合装置，所述裹药器内部具有气囊层，所述气囊层通过气管连接于所述充气装置，所述气囊层上具有置药板。

2. 根据权利要求 1 所述的一种外科护理新型换药装置，其特征在于，所述推把上具有防滑条纹。

3. 根据权利要求 1 所述的一种外科护理新型换药装置，其特征在于，所述储药盒具有若干个腔室。

4. 根据权利要求 1 所述的一种外科护理新型换药装置，其特征在于，所述加热块表面具有凹凸条纹。

5. 根据权利要求 1 所述的一种外科护理新型换药装置，其特征在于，所述底盘前部上具有开关二和开关三，所述开关二和开关三控制所述可升降支架。

6. 根据权利要求 1 所述的一种外科护理新型换药装置，其特征在于，所述支撑板前侧具有开关四，所述开关四控制所述充气装置。

7. 根据权利要求 1 所述的一种外科护理新型换药装置，其特征在于，所述置药板采用橡胶材料。

一种外科护理新型换药装置

技术领域

[0001] 本实用新型属于护理器械技术领域，涉及一种外科护理新型换药装置。

背景技术

[0002] 换药是指在伤口已经进行外敷药品，在达到规定的使用时间后，将旧的药物撤下，将新的药物敷上，以保证药物的有效性。一般旧的药物和新的药物是同种药物。或使用一种或几种药物，因医学上的需要，如已经达到疗效，或发现有更好治疗方案，更换为其他一种或几种药物。

[0003] 目前在外科护理中，由于患者不但需要内服药物还需要外服药物，同时护理人员还需要监视患者的生命特征，因此用于外科护理的换药装置是一种重要的医疗设备，在现有的用于外科护理的换药装置中，还都是护理人员使用托盘盛放药物、温度计和剪刀等物品，不但药物盛放少，也不方便托盘的放置，不适合外科护理需要，而且换药器具暴露在空气中，很容易造成二次污染，现有的换药车一般都没有专门盛放换下的污染性敷料的位置，医护人员在换药过程中换下的污染性敷料只好放置在病房内的垃圾袋内，当垃圾被处理后，由于没有经过处理医疗垃圾的处理方法，因此容易造成病菌的传播，遇到为下肢患者换药时，需要把患者的下肢支撑，因此需要医护人员或专门人员来支撑病人下肢，这给换药工作带来了麻烦。

发明内容

[0004] 本实用新型的目的是针对现有技术中存在的上述问题，提供了一种外科护理新型换药装置，该外科护理换药装置具有专门存放换药器具的装置，具有消毒室，保证器具的干净，具有盛放换下来药物的垃圾桶，还能解决给病人下肢换药的问题。

[0005] 本实用新型的目的可通过下列技术方案来实现：一种外科护理新型换药装置，包括底盘，其特征在于，所述底盘下部固连有若干个万向轮，所述底盘后部上连接有消毒室，所述消毒室前侧具有把手，所述把手上部具有储药室，所述消毒室一侧具有推把，所述消毒室上部固连有呈长方体的工作台，所述工作台面上具有加热块，所述工作台侧壁上具有控制所述加热块的开关一，所述工作台一侧连接有工具盒，所述工具盒一侧连接有漏水槽，所述漏水槽下方具有垃圾桶，所述底盘前部上固连有若干根可升降支架，所述可升降支架上部连接有支撑板，所述支撑板内具有充气装置，所述支撑板上部固连有呈圆形的裹药器，所述裹药器两端具有扣合装置，所述裹药器内部具有气囊层，所述气囊层通过气管连接于所述充气装置，所述气囊层上具有置药板。

[0006] 医护人员将换药车推进病房，使用时，取下患者伤口处药物放入换药车的垃圾桶中，防止对病房中其他患者的感染，取出储药室中的酒精、棉花等物品对伤口进行清洗和消毒，从消毒室中取出剪刀、纱布等换药器具，在工作台面上进行新药的平铺，对于有加热需要的药物，可以在加热块上加热，加热块通过开关一控制启用与关闭，达到更好的治疗效果，使用过的换药器具放入工具盒中，防止对下一位病人的使用，导致交叉感染，对于下肢

需要换药的患者，根据患者的实际情况，通过开关二和开关三调节可升降支架的高度来调节裹药器的高度，打开裹药器，更换药物放到置药板上，将患者的下肢伤口处放到裹药器的中间，扣上裹药器，扣合装置为凸出的卡块和呈“冂”字形的卡扣，将卡扣扣在卡块上即可，也可以通过磁块的相互吸附来实现，扣合结构多样。通过开关四控制充气装置的启动，对气囊层进行充气，使药物均匀分布于患处，并且紧密贴合。本装置功能全面，方便了医护人员对患者进行换药工作，对患者及周围环境的二次污染大大降低，对下肢患者换药麻烦的情况也得到解决。

[0007] 在上述的一种外科护理新型换药装置中，所述推把上具有防滑条纹。

[0008] 防滑条纹方便了推车的使用。

[0009] 在上述的一种外科护理新型换药装置中，所述储药室具有若干个腔室。

[0010] 不同腔室放置不同的物品，方便了医护人员的工作。

[0011] 在上述的一种外科护理新型换药装置中，所述加热块表面具有凹凸条纹。

[0012] 凹凸条纹能够明显识别加热区域，准确的放置药物。

[0013] 在上述的一种外科护理新型换药装置中，所述底盘前部上具有开关二和开关三，所述开关二和开关三控制所述可升降支架。

[0014] 在实际生产中，开关二和开关三可加以颜色区分，方便医护人员操作。

[0015] 在上述的一种外科护理新型换药装置中，所述支撑板前侧具有开关四，所述开关四控制所述充气装置。

[0016] 开关四控制充气装置，通过气管给气囊层充气。

[0017] 在上述的一种外科护理新型换药装置中，所述置药板采用橡胶材料。

[0018] 橡胶材料整体比较柔软，在敷药过程中能让患者保持舒适感。

[0019] 与现有技术相比，本外科护理新型换药装置具有以下优点：

[0020] 1、本外科护理新型换药装置结构设计巧妙，方便医护人员的使用。

[0021] 2、本外科护理新型换药装置具有可升降的裹药器，对于下肢需要更换药物的患者提供了方便，设计巧妙。

[0022] 3、本外科护理新型换药装置具有消毒室，垃圾桶，工具盒等结构，能有效的清理旧药物，区分使用过的换药器具，防止患者及周围环境的二次污染。

附图说明

[0023] 图 1 是本外科护理新型换药装置的整体结构示意图。

[0024] 图 2 是本外科护理新型换药装置中支撑板和裹药器的结构示意图。

[0025] 图中，1、底盘；1a、万向轮；2、消毒室；2a、把手；3、储药室；4、推把；4a、防滑条纹；5、工作台；5a、加热块；5b、凹凸条纹；5c、开关一；6、工具盒；7、楼水槽；8、垃圾桶；9、可升降支架；9a、开关二；9b、开关三；10、支撑板；10a、开关四；10b、充气装置；11、裹药器；11a、扣合装置；11b、气囊层；11c、置药板；12、气管。

具体实施方式

[0026] 如图 1 和图 2 所示，本外科护理新型换药装置，包括底盘 1，底盘 1 下部固连有若干个万向轮 1a，底盘 1 后部上连接有消毒室 2，消毒室 2 前侧具有把手 2a，把手 2a 上部具有储

药室 3，消毒室 3 一侧具有推把 4，消毒室 2 上部固连有呈长方体的工作台 5，工作台 5 面上具有加热块 5a，工作台 5 侧壁上具有控制加热块 5a 的开关一 5c，工作台 5 一侧连接有工具盒 6，工具盒 6 一侧连接有漏水槽 7，漏水槽 7 下方具有垃圾桶 8，底盘 1 前部上固连有若干根可升降支架 9，可升降支架 9 上部连接有支撑板 10，支撑板 10 内具有充气装置 10b，支撑板 10 上部固连有呈圆形的裹药器 11，裹药器 11 两端具有扣合装置 11a，裹药器 11 内部具有气囊层 11b，气囊层 11b 通过气管 12 连接于充气装置 10b，气囊层 11b 上具有置药板 11c。

[0027] 医护人员将换药车推进病房，使用时，取下患者伤口处药物放入换药车的垃圾桶 8 中，防止对病房中其他患者的感染，取出储药室 3 中的酒精、棉花等物品对伤口进行清洗和消毒，从消毒室 2 中取出剪刀、纱布等换药器具，在工作台 5 面上进行新药的平铺，对于有加热需要的药物，可以在加热块 5a 上加热，加热块 5a 通过开关一 5c 控制启用与关闭，达到更好的治疗效果，使用过的换药器具放入工具盒 6 中，防止对下一位病人的使用，导致交叉感染，对于下肢需要换药的患者，根据患者的实际情况，通过开关二 9a 和开关三 9b 调节可升降支架 9 的高度来调节裹药器 11 的高度，打开裹药器 11，更换药物放到置药板 11c 上，将患者的下肢伤口处放到裹药器 11 的中间，扣上裹药器 11，通过开关四 10a 控制充气装置 10b 的启动，对气囊层 11b 进行充气，使药物均匀分布于患处，并且紧密贴合。本装置功能全面，方便了医护人员对患者进行换药工作，对患者及周围环境的二次污染大大降低，对下肢患者换药麻烦的情况也得到解决。

[0028] 如图 1 所示，推把上具有防滑条纹 4a。防滑条纹 4a 方便了推车的使用。

[0029] 储药室 3 具有若干个腔室。不同腔室放置不同的物品，方便了医护人员的工作。

[0030] 加热块 5a 表面具有凹凸条纹 5b。凹凸条纹 5b 能够帮助医护人员识别加热区域，准确的放置药物。

[0031] 底盘 1 前部上具有开关二 9a 和开关三 9b，开关二 9a 和开关三 9b 控制可升降支架 10a。在实际生产中，开关二 9a 和开关三 9b 可加以颜色区分，方便医护人员操作。

[0032] 如图 1 和图 2 所示，支撑板 10 前侧具有开关四 10a，开关四 10a 控制充气装置 10b。开关四 10a 控制充气装置 10b，通过气管 12 给气囊层 11b 充气。

[0033] 置药板 11c 采用橡胶材料。橡胶材料整体比较柔软，在敷药过程中能让患者保持舒适感。

[0034] 本文中所描述的具体实施例仅仅是对本实用新型精神作举例说明。本实用新型所属技术领域的技术人员可以对所描述的具体实施例做各种各样的修改或补充或采用类似的方式替代，但并不会偏离本实用新型的精神或者超越所附权利要求书所定义的范围。

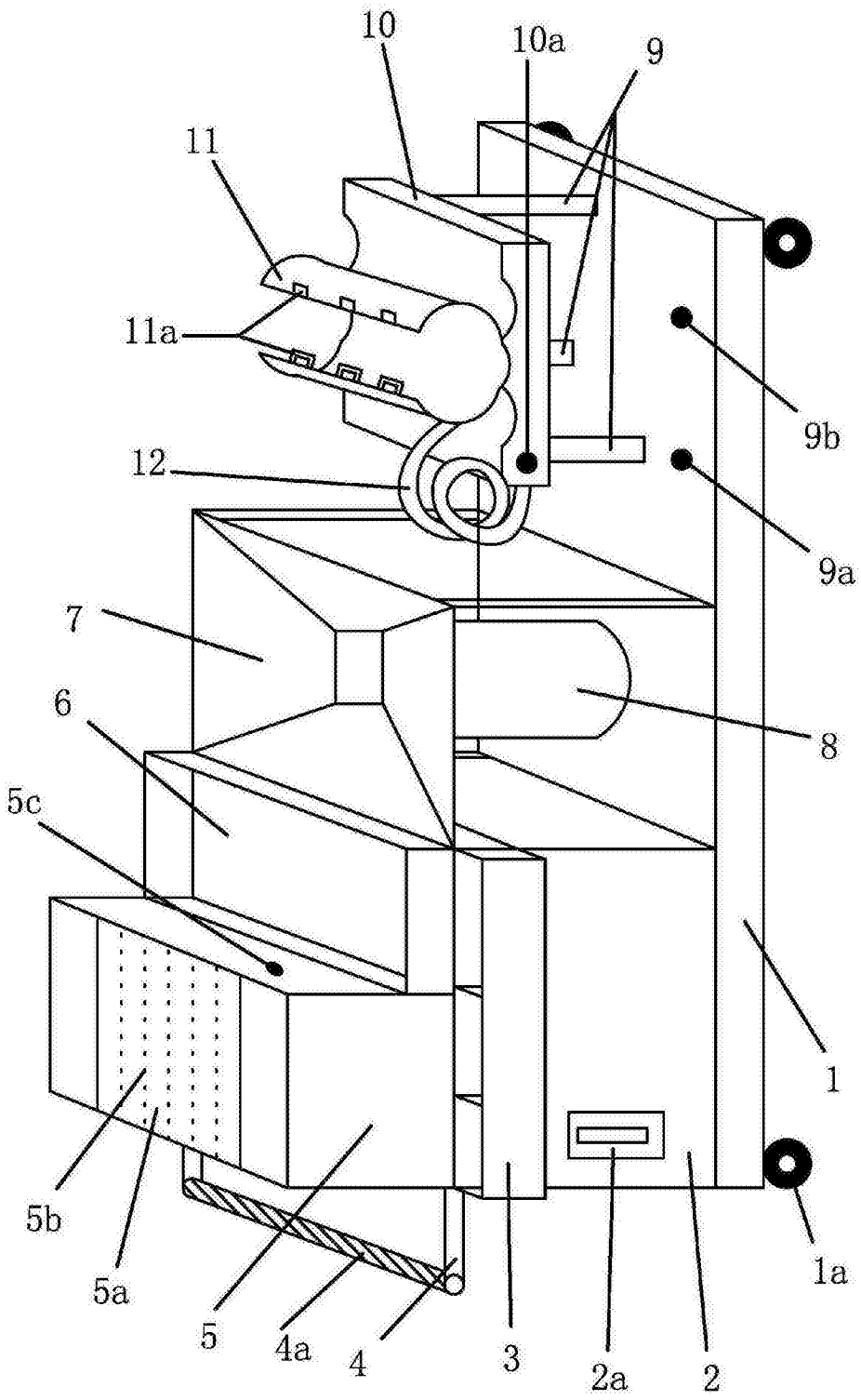

图 1

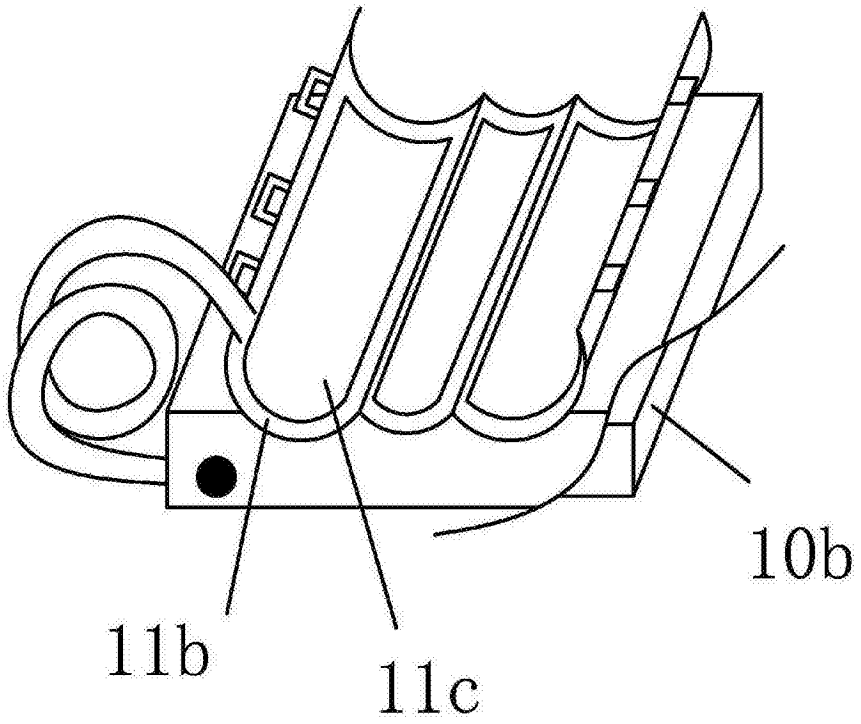

图 2