【公報種別】特許法第１７条の２の規定による補正の掲載
【部門区分】第１部門第２区分
【発行日】平成22年2月12日(2010.2.12)

【公開番号】特開2008-168011(P2008-168011A)
【公開日】平成20年7月24日(2008.7.24)
【年通号数】公開・登録公報2008-029
【出願番号】特願2007-5150(P2007-5150)
【国際特許分類】
Ａ６１Ｆ　13/15　(2006.01)
Ａ６１Ｆ　13/49　(2006.01)
Ａ６１Ｆ　13/496　(2006.01)
【ＦＩ】
Ａ４１Ｂ　13/02　Ｓ
Ａ４１Ｂ　13/02　Ｕ

【手続補正書】
【提出日】平成21年12月18日(2009.12.18)
【手続補正１】
【補正対象書類名】図面
【補正対象項目名】図３
【補正方法】変更
【補正の内容】

【図３】

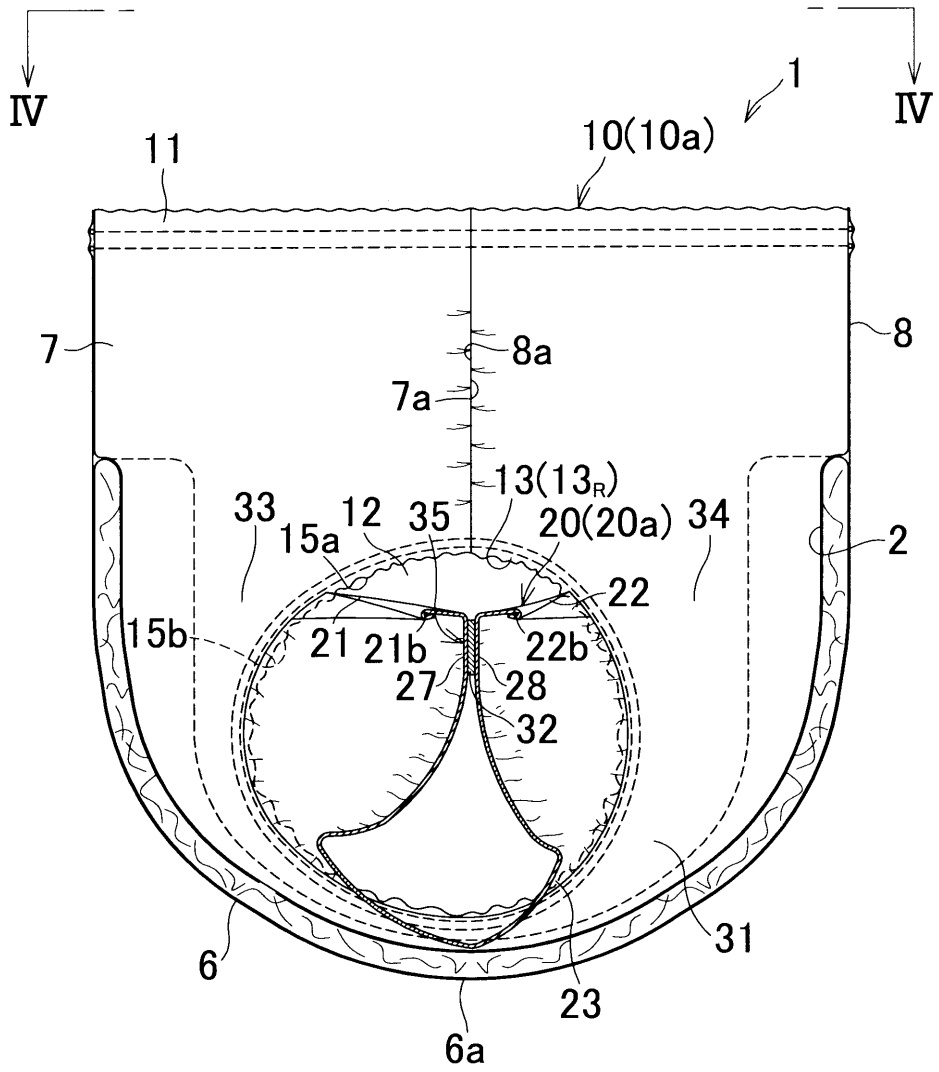

【手続補正２】
【補正対象書類名】図面
【補正対象項目名】図４
【補正方法】変更
【補正の内容】

【図４】

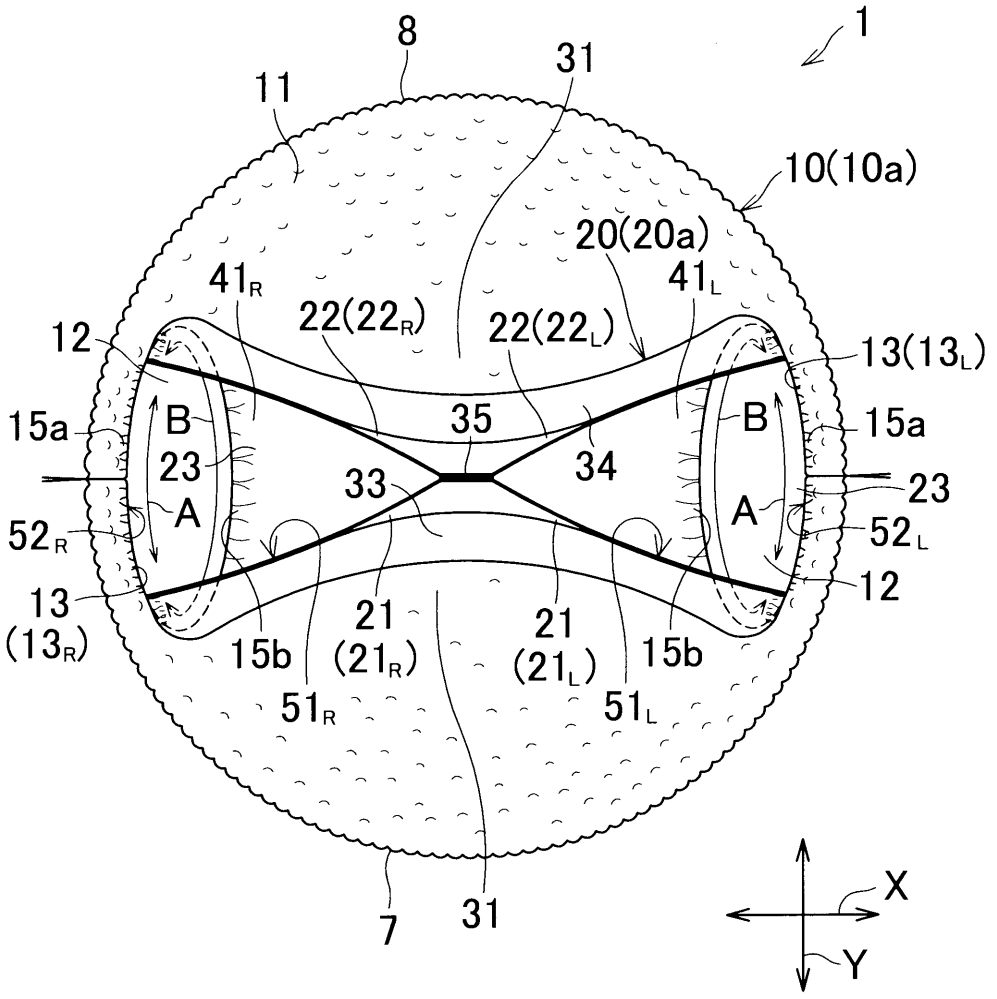
1
8
31
11
10(10a)
20(20a)
41R
41L
22(22R)
22(22L)
12
13(13L)
15a
B
35
B
15a
23
34
23
33
A
A
52R
52L
13
(13R)
12
21
(21R)
21
(21L)
15b
15b
51R
51L
7
31
X
Y