(19)中华人民共和国国家知识产权局

(12)实用新型专利

(10)授权公告号 CN 214226408 U
(45)授权公告日 2021.09.17

(21)申请号 202120151420.5

(22)申请日 2021.01.20

(73)专利权人 武汉亚美空间展示工程有限公司
地址 430050 湖北省武汉市汉阳区四新北路111号绿地国博财富中心A座1811-1814室

(72)发明人 孟波涛 罗琳 陈自强

(74)专利代理机构 北京远大卓悦知识产权代理有限公司 11369
代理人 李琴

(51)Int.Cl.
*G09F 11/16*(2006.01)
*G09F 13/00*(2006.01)

权利要求书1页 说明书3页 附图2页

(54)实用新型名称

一种会展用商务广告架

(57)摘要

本实用新型涉及会展广告架技术领域，公开了一种会展用商务广告架，包括底座，所述底座的顶部固定安装有蓄电池和支撑杆，所述支撑杆的顶部固定安装有警示灯，所述支撑杆的四周上下固定安装有相对设置的定位框，且定位框的内部插接有定位板，通过在底座的底部四周固定安装有万向轮，便于在万向轮的作用下，可将底座进行位置移动，此时可将外框架移动到需要使用的位置，在支撑杆的四周上下固定安装有相对设置的定位框，便于将定位板和固定杆插接在定位框中，即可对外框架的位置进行限位固定，同时外框架拆装较为便捷，在外框架的顶部中心位置固定安装有U形手柄，使得外框架携带较为方便。

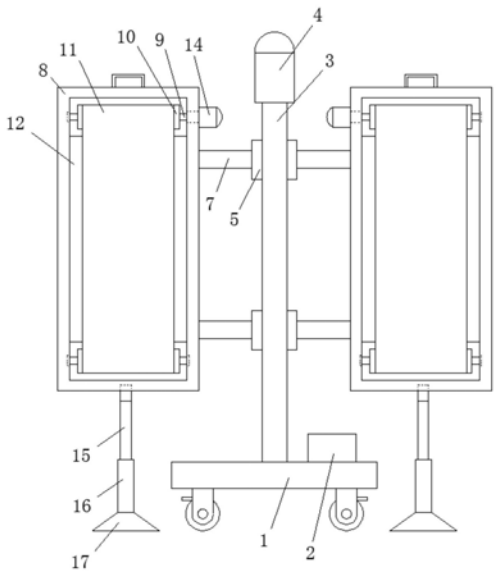


CN 214226408 U

1.一种会展用商务广告架,包括底座(1),其特征在于:所述底座(1)的顶部固定安装有蓄电池(2)和支撑杆(3),所述支撑杆(3)的顶部固定安装有警示灯(4),所述支撑杆(3)的四周上下固定安装有相对设置的定位框(5),且定位框(5)的内部插接有定位板(6),所述定位板(6)远离支撑杆(3)的一侧面固定安装有固定杆(7),所述固定杆(7)远离定位板(6)的一端固定安装有外框架(8),所述外框架(8)的内部上下活动安装有转轴(9),上方所述转轴(9)相对支撑杆(3)的一端固定安装有电机(14),且电机(14)与外框架(8)固定连接,所述转轴(9)上固定安装有输送辊(10),且输送辊(10)上环绕有广告纸(11),所述外框架(8)的内部固定安装有安装板(12),且安装板(12)的前后壁中固定安装有面板灯(13),所述外框架(8)的底部插接有螺杆(15),且螺杆(15)下方螺纹连接有内螺纹套(16),所述内螺纹套(16)底端固定安装有吸盘(17),且吸盘(17)吸附在地面上。

2.如权利要求1所述的一种会展用商务广告架,其特征在于:所述底座(1)的底部四周固定安装有万向轮,且万向轮上设置有制动装置,所述蓄电池(2)位于支撑杆(3)的右侧。

3.如权利要求1所述的一种会展用商务广告架,其特征在于:所述定位板(6)和固定杆(7)与定位框(5)相适配,所述转轴(9)的两端通过轴承安装在外框架(8)中。

4.如权利要求1所述的一种会展用商务广告架,其特征在于:所述面板灯(13)与广告纸(11)相对设置,所述安装板(12)位于广告纸(11)的内侧。

5.如权利要求1所述的一种会展用商务广告架,其特征在于:所述警示灯(4)、面板灯(13)和电机(14)与蓄电池(2)电性连接,所述外框架(8)的顶部中心位置固定安装有U形手柄。

6.如权利要求1所述的一种会展用商务广告架,其特征在于:所述螺杆(15)上端固定安装有定位柱,所述外框架(8)的底部中心位置开设有定位孔,且定位柱插接在定位孔中。

# 一种会展用商务广告架

## 技术领域

[0001] 本实用新型属于会展广告架技术领域，具体为一种会展用商务广告架。

## 背景技术

[0002] 目前，在各类商务会展活动中，会展广告是各种会展活动的宣传媒介和营销手段，借此向市场和消费者展示商品或服务信息，以达到一定目的的商务活动广告，目前在展会上，由于受到展厅或场地面积和空间的限制，通常是采取广告支架或墙壁悬挂图片的方式宣传，广告的内容和信息传递量有限，宣传效果较差，如果采用影视广告及LED广告，不仅噪音大，而且成本和安装费用也会大大提高。

[0003] 因此需要对广告架的结构加以改进，便于对广告内容和信息更好的展示，同时本实用新型提出一种会展用商务广告架，便于更好的解决上述提出的问题。

## 实用新型内容

[0004] 本实用新型的目的在于：为了解决上述提出的问题，提供一种会展用商务广告架。

[0005] 本实用新型采用的技术方案如下：

[0006] 一种会展用商务广告架，包括底座，所述底座的顶部固定安装有蓄电池和支撑杆，所述支撑杆的顶部固定安装有警示灯，所述支撑杆的四周上下固定安装有相对设置的定位框，且定位框的内部插接有定位板，所述定位板远离支撑杆的一侧面固定安装有固定杆，所述固定杆远离定位板的一端固定安装有外框架，所述外框架的内部上下活动安装有转轴，上方所述转轴相对支撑杆的一端固定安装有电机，且电机与外框架固定连接，所述转轴上固定安装有输送辊，且输送辊上环绕有广告纸，所述外框架的内部固定安装有安装板，且安装板的前后壁中固定安装有面板灯，所述外框架的底部插接有螺杆，且螺杆下方螺纹连接有内螺纹套，所述内螺纹套底端固定安装有吸盘，且吸盘吸附在地面上。

[0007] 在一优选的实施方式中，所述底座的底部四周固定安装有万向轮，且万向轮上设置有制动装置，所述蓄电池位于支撑杆的右侧。

[0008] 在一优选的实施方式中，所述定位板和固定杆与定位框相适配，所述转轴的两端通过轴承安装在外框架中。

[0009] 在一优选的实施方式中，所述面板灯与广告纸相对设置，所述安装板位于广告纸的内侧。

[0010] 在一优选的实施方式中，所述警示灯、面板灯和电机与蓄电池电性连接，所述外框架的顶部中心位置固定安装有U形手柄。

[0011] 在一优选的实施方式中，所述螺杆上端固定安装有定位柱，所述外框架的底部中心位置开设有定位孔，且定位柱插接在定位孔中。

[0012] 综上所述，由于采用了上述技术方案，本实用新型的有益效果是：便于更好的对广告纸上的广告内容和信息进行高效展示，同时该装置移动较为方便，并且可对外框架进行定位支撑，增加外框架在使用时的稳定性，而且外框架拆装便捷，携带方便。

[0013] 1、本实用新型中，通过在底座的底部四周固定安装有万向轮，便于在万向轮的作用下，可将底座进行位置移动，此时可将外框架移动到需要使用的位置，在支撑杆的四周上下固定安装有相对设置的定位框，便于将定位板和固定杆插接在定位框中，即可对外框架的位置进行限位固定，同时外框架拆装较为便捷，在外框架的顶部中心位置固定安装有U形手柄，使得外框架携带较为方便，在支撑杆的顶部固定安装有警示灯，便于在警示灯的作用下，更好的起到提醒作用，便于行人更好的观察到广告纸上展示的内容和信息。

[0014] 2、本实用新型中，在外框架的内部上下通过轴承安装有转轴，便于通过电机带动转轴进行旋转，在转轴上固定安装有输送辊，便于将广告纸环绕在输送辊上，使得输送辊带动广告纸进行旋转展示，在安装板的内部前后相对广告纸的位置固定安装有面板灯，便于对广告纸上展示的内容和信息进行照明，更清楚的观察到广告纸上的内容和信息，在内螺纹套的底端固定安装有吸盘，便于将吸盘吸附在地面上，即可对内螺纹套的位置进行限位，在内螺纹套的内部螺纹连接有螺杆，便于螺杆带动螺杆上端的定位柱进行上下移动，即可将定位柱，插接在外框架底部中心位置开设有定位孔中，更好的对外框架的位置进行限位，同时保证该装置使用时的稳定性。

## 附图说明

[0015] 图1为本实用新型的结构示意图；

[0016] 图2为本实用新型的定位框与固定杆结构示意图；

[0017] 图3为本实用新型的安装板结构示意图。

[0018] 图中标记：1-底座、2-蓄电池、3-支撑杆、4-警示灯、5-定位框、6-定位板、7-固定杆、8-外框架、9-转轴、10-输送辊、11-广告纸、12-安装板、13-面板灯、14-电机、15-螺杆、16-内螺纹套、17-吸盘。

## 具体实施方式

[0019] 为了使本实用新型的目的、技术方案及优点更加清楚明白，以下结合附图及实施例，对本实用新型进行进一步详细说明。应当理解，此处所描述的具体实施例仅用以解释本实用新型，并不用于限定本实用新型。

[0020] 参照图1-3，一种会展用商务广告架，包括底座1，底座1的底部四周固定安装有万向轮，且万向轮上设置有制动装置，便于在万向轮的作用下，可将底座1进行位置移动，此时可将外框架8移动到需要使用的位置，底座1的顶部固定安装有蓄电池2和支撑杆3，蓄电池2位于支撑杆3的右侧，支撑杆3的顶部固定安装有警示灯4，便于在警示灯4的作用下，更好的起到提醒作用，便于行人更好的观察到广告纸11上展示的内容和信息，警示灯4、面板灯13和电机14与蓄电池2电性连接，支撑杆3的四周上下固定安装有相对设置的定位框5，便于将定位板6和固定杆7插接在定位框5中，即可对外框架8的位置进行限位固定，同时外框架8拆装较为便捷，且定位框5的内部插接有定位板6，定位板6远离支撑杆3的一侧面固定安装有固定杆7，定位板6和固定杆7与定位框5相适配，固定杆7远离定位板6的一端固定安装有外框架8，外框架8的顶部中心位置固定安装有U形手柄，使得外框架8携带较为方便，外框架8的内部上下活动安装有转轴9，便于通过电机14带动转轴9进行旋转，转轴9的两端通过轴承安装在外框架8中，上方转轴9相对支撑杆3的一端固定安装有电机14，且电机14与外框架8

固定连接，转轴9上固定安装有输送辊10，便于将广告纸11环绕在输送辊10上，使得输送辊10带动广告纸11进行旋转展示，且输送辊10上环绕有广告纸11，外框架8的内部固定安装有安装板12，且安装板12的前后壁中固定安装有面板灯13，便于对广告纸11上展示的内容和信息进行照明，更清楚的观察到广告纸11上的内容和信息，面板灯13与广告纸11相对设置，安装板12位于广告纸11的内侧，外框架8的底部插接有螺杆15，便于螺杆15带动螺杆15上端的定位柱进行上下移动，即可将定位柱，插接在外框架8底部中心位置开设有定位孔中，更好的对外框架8的位置进行限位，同时保证该装置使用时的稳定性，螺杆15上端固定安装有定位柱，外框架8的底部中心位置开设有定位孔，且定位柱插接在定位孔中，且螺杆15下方螺纹连接有内螺纹套16，内螺纹套16底端固定安装有吸盘17，且吸盘17吸附在地面上，便于将吸盘17吸附在地面上，即可对内螺纹套16的位置进行限位。

[0021] 工作原理：

[0022] 本申请中，将底座1通过蓄电池2移动到需要使用的位置，通过操作外框架8顶部中心位置固定安装的U形手柄，即可将外框架8提起，此时将定位板6和固定杆7插接在定位框5中，此时外框架8的位置得到限位固定，将广告纸11环绕在输送辊10上，然后将广告纸11的对接处固定好即可，将吸盘17吸附在地面上，使得螺杆15与外框架8底部的定位孔相对设置，将螺杆15向一侧旋转，此时螺杆15带动螺杆15上端固定安装的定位柱向上运动，即可将定位柱插接在外框架8底部开设有的定位孔中，即可对外框架8的位置进行限位固定，通过蓄电池2将警示灯4、面板灯13和电机14打开，即可对广告纸11上的内容和信息进行展示。

[0023] 需要说明的是，在本文中，诸如第一和第二等之类的关系术语仅仅用来将一个实体或者操作与另一个实体或操作区分开来，而不一定要求或者暗示这些实体或操作之间存在任何这种实际的关系或者顺序。而且，术语“包括”、“包含”或者其任何其他变体意在涵盖非排他性的包含，从而使得包括一系列要素的过程、方法、物品或者设备不仅包括那些要素，而且还包括没有明确列出的其他要素，或者是还包括为这种过程、方法、物品或者设备所固有的要素。在没有更多限制的情况下，由语句“包括一个……”限定的要素，并不排除在包括要素的过程、方法、物品或者设备中还存在另外的相同要素。

[0024] 以上实施例仅用以说明本实用新型的技术方案，而非对其限制；尽管参照前述实施例对本实用新型进行了详细的说明，本领域的普通技术人员应当理解：其依然可以对前述各实施例所记载的技术方案进行修改，或者对其中部分技术特征进行等同替换；而这些修改或者替换，并不使相应技术方案的本质脱离本实用新型各实施例技术方案的精神和范围。

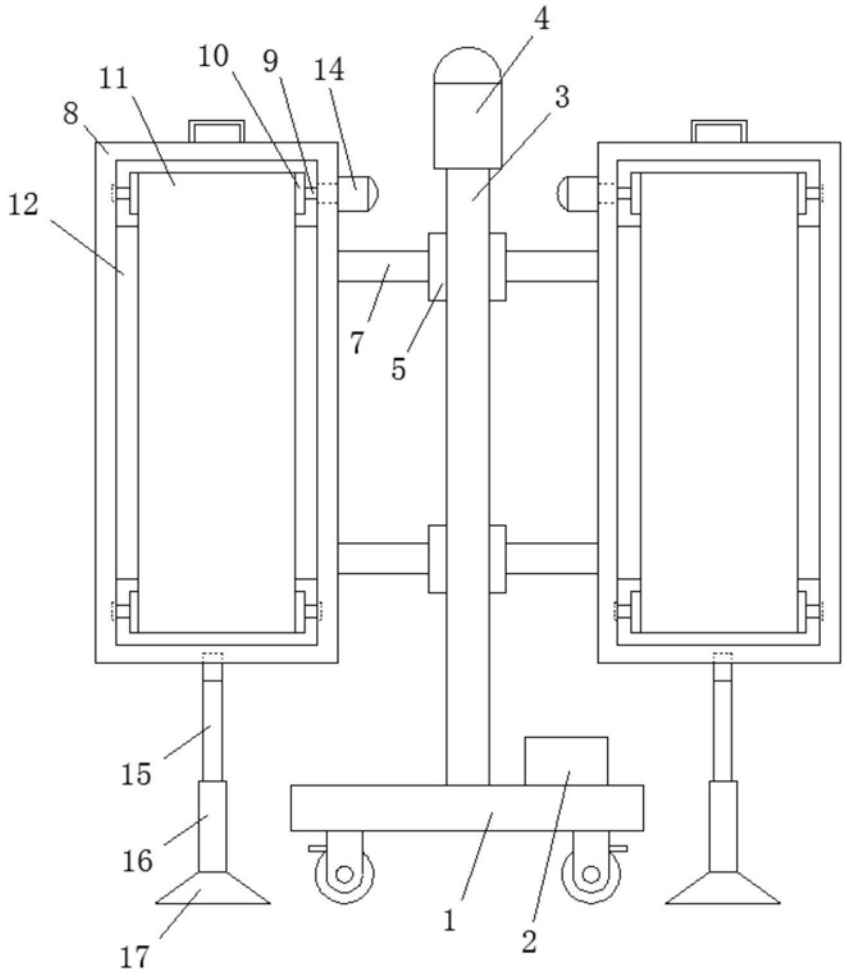


图1

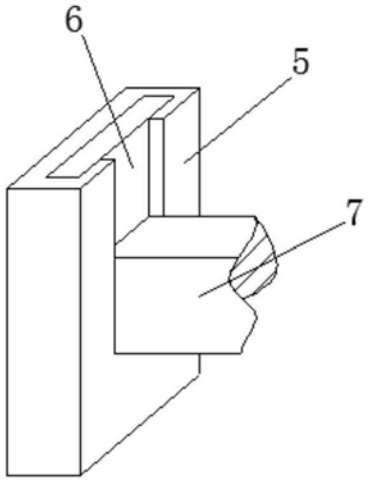


图2

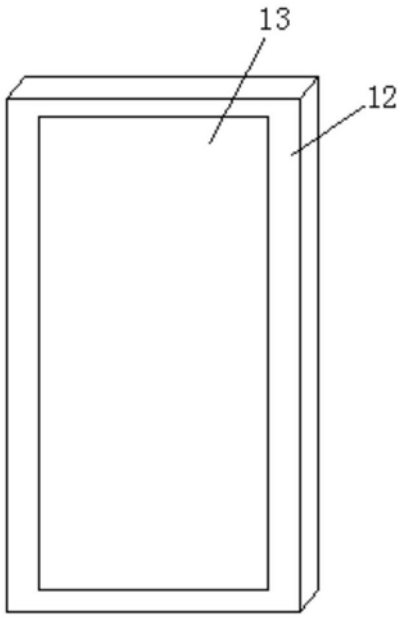


图3