(19)国家知识产权局

(12)实用新型专利

(10)授权公告号 CN 222960348 U
(45)授权公告日 2025.06.10

(21)申请号 202422001003.9

(22)申请日 2024.08.19

(73)专利权人 睿特维新材料科技(上海)有限公司

地址 201700 上海市青浦区赵巷镇佳杰路99弄2号2层

(72)发明人 朱诗舟 李嘉航 徐霖 赵贝宁 宋禹德 李勇锋

(74)专利代理机构 常州市夏成专利事务所(普通合伙) 32233

专利代理师 万花

(51)Int.Cl.

B65D 47/08(2006.01)
B65D 47/12(2006.01)
B65D 47/32(2006.01)

权利要求书1页 说明书3页 附图2页

(54)实用新型名称

具有防热胀溢漏功能的奶茶杯盖

(57)摘要

本实用新型涉及一种杯盖,尤其是一种具有防热胀溢漏功能的奶茶杯盖,包括盖体,薄壁圆台型结构,上端开设凹槽,凹槽一端为开口结构从而形成啜饮口,凹槽内底面上轴向开设大吸管孔以及小吸管孔,小吸管孔靠近于啜饮口,大吸管孔内设有用于密封的隔膜,隔膜上开设用于排出水蒸气的气孔;翻盖,与凹槽形状相契合,一端转动设置于凹槽内进而嵌入凹槽内盖合于大吸管孔与小吸管孔上,翻盖上设有用于对小吸管孔进行封堵的封堵凸起,翻盖上开设配合气孔将水蒸气排出的排气孔。本设计通过翻盖对凹槽内大小吸管孔进行覆盖,并且隔膜对大吸管孔进行密封,起到防溢防漏的功能,气孔配合排气孔排出水蒸气使杯体内外压差趋于一致,可有效防止杯体发生热胀。

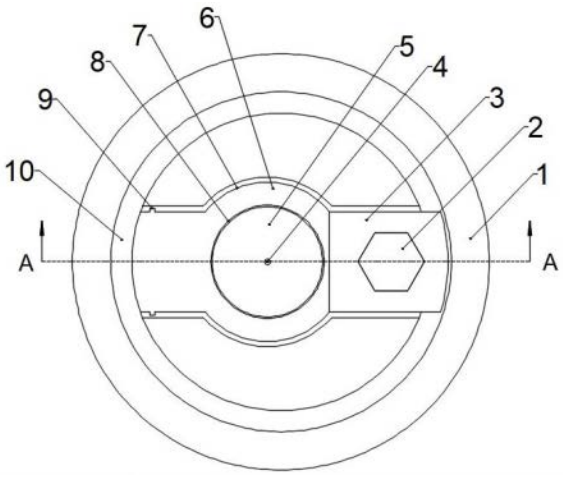

CN 222960348 U

1.一种具有防热胀溢漏功能的奶茶杯盖,其特征是,包括盖体(1),薄壁圆台型结构,上端开设凹槽(7),所述凹槽(7)一端为开口结构从而形成啜饮口,所述凹槽(7)内底面上轴向开设大吸管孔(8)以及小吸管孔(2),所述小吸管孔(2)靠近于所述啜饮口,所述大吸管孔(8)内设有用于密封的隔膜(5),所述隔膜(5)上开设用于排出水蒸气的气孔(4);

翻盖(19),与所述凹槽(7)形状相契合,一端转动设置于所述凹槽(7)内进而嵌入凹槽(7)内盖合于所述大吸管孔(8)与所述小吸管孔(2)上,所述翻盖(19)上设有用于对所述小吸管孔(2)进行封堵的封堵凸起(16),所述翻盖(19)上开设配合气孔(4)将水蒸气排出的排气孔(13)。

2.如权利要求1所述的一种具有防热胀溢漏功能的奶茶杯盖,其特征在于:所述气孔(4)位于所述隔膜(5)中心。

3.如权利要求1所述的一种具有防热胀溢漏功能的奶茶杯盖,其特征在于:所述翻盖(19)上设有可弯折的折边(15)从而使所述翻盖(19)分成用于覆盖大吸管孔(8)的分部A(11)和用于覆盖小吸管孔(2)的分部B(18),且所述封堵凸起(16)位于所述分部B(18)上,所述排气孔(13)位于所述分部A(11)上。

4.如权利要求3所述的一种具有防热胀溢漏功能的奶茶杯盖,其特征在于:所述分部A(11)的覆盖区域为低底面(6),所述分部B(18)的覆盖区域为高底面(3),且所述低底面(6)距离盖体(1)顶面的距离大于所述高底面(3)距离盖体(1)顶面的距离,所述折边(15)位于所述高底面(3)与所述低底面(6)的衔接处,所述高底面(3)与低底面(6)均为所述凹槽(7)的底面。

5.如权利要求4所述的一种具有防热胀溢漏功能的奶茶杯盖,其特征在于:所述分部B(18)上向所述小吸管孔(2)一侧凹陷形成封堵凸起(16),所述封堵凸起(16)嵌入所述小吸管孔(2)内,所述分部A(11)上向所述大吸管孔(8)相反一侧凹陷形成扣接凸起(14),转动所述分部B(18)以使所述扣接凸起(14)嵌入所述封堵凸起(16)凹陷的一侧内。

6.如权利要求3所述的一种具有防热胀溢漏功能的奶茶杯盖,其特征在于:所述分部A(11)上向所述大吸管孔(8)相反一侧凹陷形成与所述大吸管孔(8)相匹配的空腔凸台(12),且所述排气孔(13)位于所述空腔凸台(12)上。

7.如权利要求1所述的一种具有防热胀溢漏功能的奶茶杯盖,其特征在于:所述盖体(1)上端形成凸台结构的凸台围栏(10),且所述凹槽(7)位于所述凸台围栏(10)上。

8.如权利要求1所述的一种具有防热胀溢漏功能的奶茶杯盖,其特征在于:所述翻盖(19)一端侧面相对设置转轴(17),所述转轴(17)卡入所述凹槽(7)内侧壁上相对开设的连轴卡槽(9)以使所述翻盖(19)一端转动于所述凹槽(7)内。

具有防热胀溢漏功能的奶茶杯盖

技术领域

[0001] 本实用新型涉及一种杯盖,尤其涉及一种具有防热胀溢漏功能的奶茶杯盖。

背景技术

[0002] 奶茶杯为容装热奶茶、热咖啡、热汤、冷饮或常温饮料的杯状容器的统称;以下将热奶茶、热咖啡、热汤简称热饮料;封闭奶茶杯的杯盖称为奶茶杯盖;酒店、饭店、快餐厂广泛采用奶茶杯盛装热饮料通过客户点餐进行快递送餐外卖。

[0003] 现有技术的奶茶杯盖封闭盛有热饮料的奶茶杯后,由于热膨胀作用,封闭的奶茶杯内外气压压差增大,杯中热胀的气体会撑开奶茶杯与奶茶杯盖的结合部,使热饮料随热胀气体沿奶茶杯与奶茶杯盖的结合部热胀溢漏出来,尤其在经历快递送餐颠簸送达客户时更甚,使快餐外卖品相污秽不堪,招致客户投诉。

实用新型内容

[0004] 本实用新型旨在解决上述缺陷,提供一种具有防热胀溢漏功能的奶茶杯盖。

[0005] 为了克服背景技术中存在的缺陷,本实用新型解决其技术问题所采用的技术方案是:一种具有防热胀溢漏功能的奶茶杯盖,包括盖体,薄壁圆台型结构,上端开设凹槽,所述凹槽一端为开口结构从而形成啜饮口,所述凹槽内底面上轴向开设大吸管孔以及小吸管孔,所述小吸管孔靠近于所述啜饮口,所述大吸管孔内设有用于密封的隔膜,所述隔膜上开设用于排出水蒸气的气孔;

[0006] 翻盖,与所述凹槽形状相契合,一端转动设置于所述凹槽内进而嵌入凹槽内盖合于所述大吸管孔与所述小吸管孔上,所述翻盖上设有用于对所述小吸管孔进行封堵的封堵凸起,所述翻盖上开设配合气孔将水蒸气排出的排气孔。

[0007] 进一步的改进,包括所述气孔位于所述隔膜中心。

[0008] 进一步的改进,包括所述翻盖上设有可弯折的折边从而使所述翻盖分成用于覆盖大吸管孔的分部A和用于覆盖小吸管孔的分部B,且所述封堵凸起位于所述分部B上,所述排气孔位于所述分部A上。

[0009] 进一步的改进,包括所述分部A的覆盖区域为低底面,所述分部B的覆盖区域为高底面,且所述低底面距离盖体顶面的距离大于所述高底面距离盖体顶面的距离,所述折边位于所述高底面与所述低底面的衔接处,所述高底面与低底面均为所述凹槽的底面。

[0010] 进一步的改进,包括所述分部B上向所述小吸管孔一侧凹陷形成封堵凸起,所述封堵凸起嵌入所述小吸管孔内,所述分部A上向所述大吸管孔相反一侧凹陷形成扣接凸起,转动所述分部B以使所述扣接凸起嵌入所述封堵凸起凹陷的一侧内。

[0011] 进一步的改进,包括所述分部A上向所述大吸管孔相反一侧凹陷形成与所述大吸管孔相匹配的空腔凸台,且所述排气孔位于所述空腔凸台上。

[0012] 进一步的改进,包括所述盖体上端形成凸台结构的凸台围栏,且所述凹槽位于所述凸台围栏上。

[0013] 进一步的改进,包括所述翻盖一端侧面相对设置转轴,所述转轴卡入所述凹槽内侧壁上相对开设的连轴卡槽以使所述翻盖一端转动于所述凹槽内。

[0014] 本实用新型的有益效果是:本设计通过翻盖对凹槽内大吸管孔和小吸管孔进行覆盖,对小吸管孔进行封堵的同时隔膜对大吸管孔进行密封,从而起到防溢防漏的作用,气孔配合排气孔排出水蒸气使杯体内外压差趋于一致,可有效防止杯体发生热胀,本设计操作简单方便并可进行多层码放。

附图说明

[0015] 下面结合附图和实施例对本实用新型进一步说明。

[0016] 图1是本实用新型中盖体的俯视图;

[0017] 图2是图1中A-A剖视图;

[0018] 图3是本实用新型中翻盖的俯视图;

[0019] 图4是图3中B-B的剖视图;

[0020] 图中1-盖体,2-小吸管孔,3-高底面,4-气孔,5-隔膜,6-低底面,7-凹槽,8-大吸管孔,9-连轴卡槽,10-凸台围栏,11-翻盖分部A,12-空腔凸台,13-排气孔,14-扣接凸起,15-折边,16-封堵凸起,17-转轴,18-翻盖分部B,19-翻盖。

具体实施方式

[0021] 为使本实用新型实施例的目的、技术方案和优点更加清楚,下面将结合本实用新型实施例中的附图,对本实用新型实施例中的技术方案进行清楚、完整地描述,显然,所描述的实施例是本实用新型一部分实施例,而不是全部的实施例。基本实用新型中的实施例,本领域普通技术人员在没有做出创造性劳动前提下所获得的所有其他实施例,都属于本实用新型保护的范围。

[0022] 根据图1、图2、图3和图4所示,一种具有防热胀溢漏功能的奶茶杯盖,包括盖体1,薄壁圆台型结构,盖合于杯体之上,上端开设凹槽7,所述凹槽7一端为开口结构从而形成啜饮口,便于使用者对嘴直饮,所述凹槽7内底面上轴向开设用于插入大吸管进行饮用的大吸管孔8以及用于插入小吸管或直饮的小吸管孔2,所述小吸管孔2靠近于所述啜饮口,通过啜饮口可对小吸管孔2流出的茶饮进行直接饮用,所述大吸管孔8内设有用于密封的隔膜5,所述隔膜5上开设用于排出水蒸气的气孔4,此设计便于水蒸气的透过,隔膜5具有一定缓冲热胀的作用,进一步为所述气孔4位于所述隔膜5中心,开设气孔4便于吸管尖端穿透,从而降低刺破的难度,并且隔膜5对大吸管孔8还起到了防溢的作用,避免杯体晃动时杯体内液体从大吸管孔8洒出,气孔4较小,杯体晃动时液体是不易从气孔4中洒出,并且其中凹槽7起到了一定防漏防溢的作用;

[0023] 翻盖19,与所述凹槽7形状相契合,一端转动设置于所述凹槽7内进而嵌入凹槽7内盖合于所述大吸管孔8与所述小吸管孔2上,所述翻盖19上设有用于对所述小吸管孔2进行封堵的封堵凸起16,避免杯体内的液体通过小吸管孔2洒出,所述翻盖19上开设配合气孔4将水蒸气排出的排气孔13,保证杯体内外压差一致,避免杯体内因温度高而发胀。

[0024] 所述翻盖19上设有可弯折的折边15从而使所述翻盖19分成用于覆盖大吸管孔8的分部A11和用于覆盖小吸管孔2的分部B18,且所述封堵凸起16位于所述分部B18上,所述排

气孔13位于所述分部A11上,通过折边15可使分部A11和分部B18两者之间进行弯折,当使用小吸管饮用或通过啜饮口进行饮用时,只需翻折分部B18即可打开小吸管孔2,当使用大吸管时再打开分部A11即可。

[0025] 所述分部A11的覆盖区域为低底面6,所述分部B18的覆盖区域为高底面3,且所述低底面6距离盖体1顶面的距离大于所述高底面3距离盖体1顶面的距离,所述折边15位于所述高底面3与所述低底面6的衔接处,所述高底面3与低底面6均为所述凹槽7的底面,鉴于高底面3与低底面6之间具有高度差,小吸管孔2或气孔4溢出的液体流入所述低底面6形成的容纳槽内,之后会通过气孔4重新流入杯体内。

[0026] 所述分部B18上向所述小吸管孔2一侧凹陷形成封堵凸起16,所述封堵凸起16嵌入所述小吸管孔2内进行密封可防止杯体中液体洒出,所述分部A11上向所述大吸管孔8相反一侧凹陷形成扣接凸起14,转动所述分部B18以使所述扣接凸起14嵌入所述封堵凸起16凹陷的一侧内实现扣接,避免使用者在啜饮口进行饮用时分部B18会阻碍使用者进行饮用。

[0027] 所述分部A11上向所述大吸管孔8相反一侧凹陷形成与所述大吸管孔8相匹配的空腔凸台12,且所述排气孔13位于所述空腔凸台12上,所述空腔凸台12内部空间与气孔4导通,从气孔4排出的水蒸气进入所述空腔凸台12内后从所述排气孔13排出,采用此设计有效解决杯体内外压差不一致时隔膜5鼓起贴合在翻盖19上致使水蒸气不能通过气孔4向外排出的问题。

[0028] 所述盖体1上端形成凸台结构的凸台围栏10,且所述凹槽7位于所述凸台围栏10上。

[0029] 所述翻盖19一端侧面相对设置转轴17,所述转轴17卡入所述凹槽7内侧壁上相对开设的连轴卡槽9以使所述翻盖19一端转动于所述凹槽7内,所述翻盖19嵌设进所述凹槽7内,此结构有利于防漏液。

[0030] 以上所述,仅为本实用新型较佳的具体实施方式,但本实用新型的保护范围并不局限于此,任何熟悉本技术领域的技术人员在本实用新型揭露的技术范围内,根据本实用新型的技术方案及其实用新型构思加以等同替换或改变,都应涵盖在本实用新型的保护范围之内。

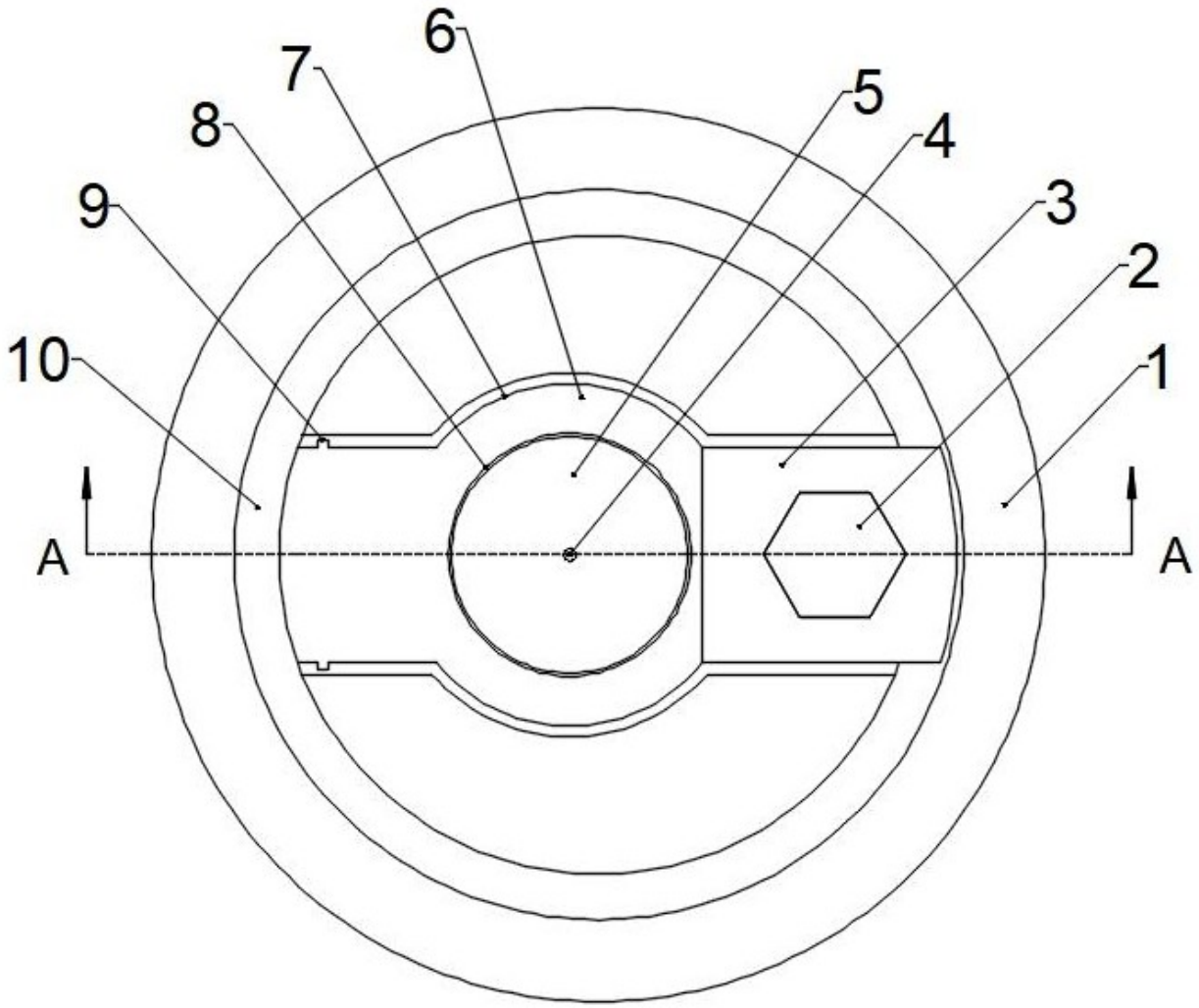

图 1

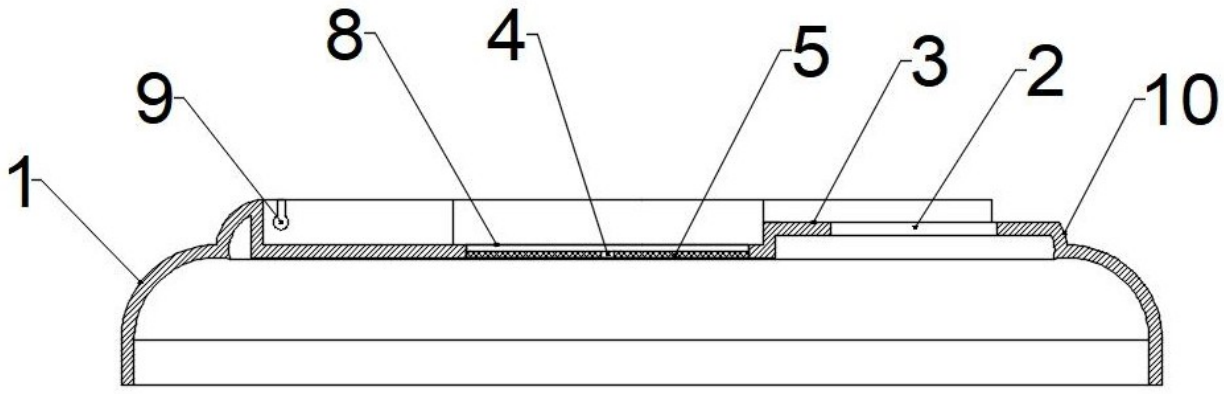

图 2

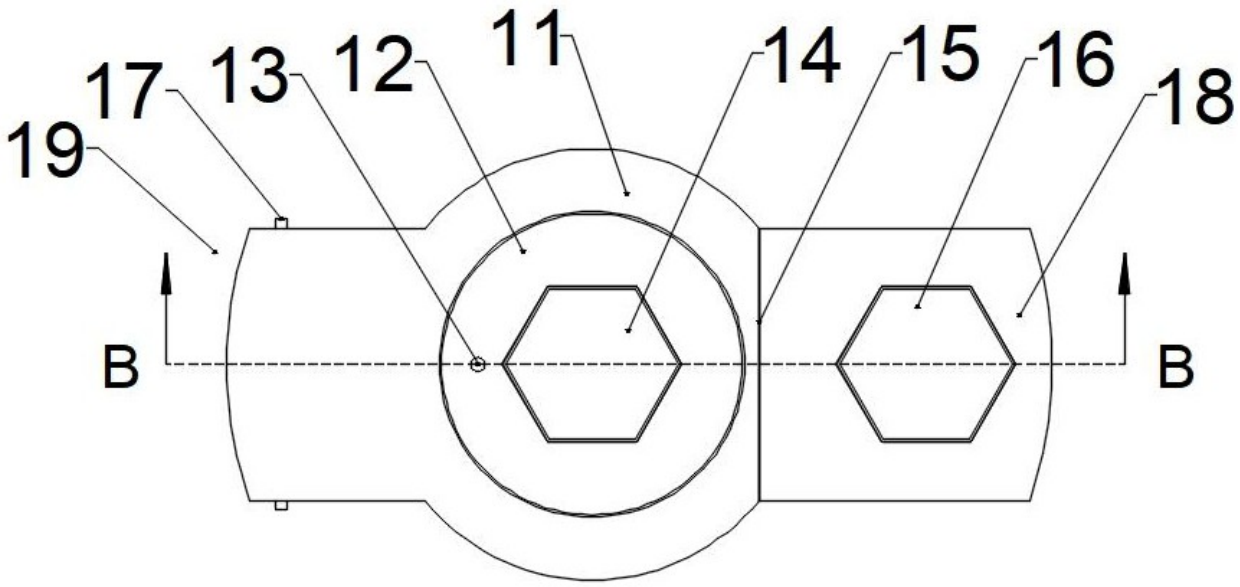

图 3

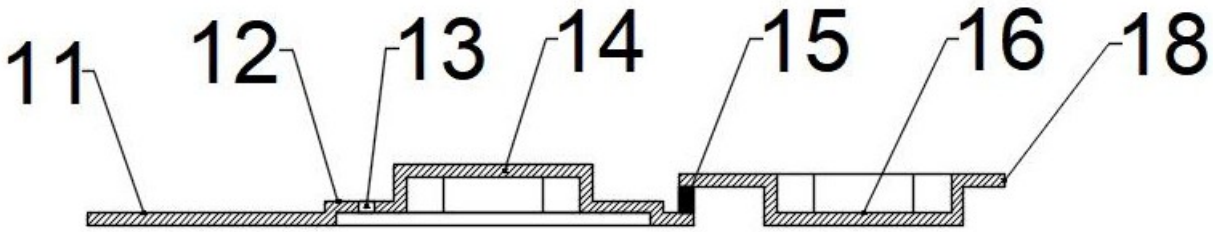

图 4