(19)中华人民共和国国家知识产权局

(12)发明专利申请

(10)申请公布号 CN 108560216 A
(43)申请公布日 2018.09.21

(21)申请号 201810644579.3

(22)申请日 2018.06.21

(71)申请人 宿松县恒鼎服饰有限公司
地址 246501 安徽省安庆市宿松县五里乡金龙村徐屋新路

(72)发明人 齐长华

(74)专利代理机构 上海精晟知识产权代理有限公司 31253
代理人 冯子玲

(51)Int.Cl.
D06F 58/10(2006.01)
D06F 58/20(2006.01)

权利要求书1页 说明书4页 附图5页

(54)发明名称

一种服装生产用熨烫干燥装置

(57)摘要

本发明公开了一种服装生产用熨烫干燥装置，涉及服装生产技术领域。本发明包括架、固定架和干燥装置，支架顶部端面固定有支撑框，支撑框的顶部固定有玻璃筐，玻璃框内部固定有紫外线灯，固定框两侧均固定有连接架，固定架内部均转动配合有转轴，两连接架内部分别固定有传动轴和从动轴，传动轴的一端贯穿连接架且传动连接有驱动机构，干燥装置包括吸风罩，吸风罩通过通风管道固定有抽风机。本发明通过支架、固定架和干燥装置的配合使用，能够对熨烫过后的服装进行快速的干燥处理，并且在处理过程中不会再次使得服装折皱，不需要耗费时间和场地去进行晾晒，提高了工作效率，保证了服装的质量。

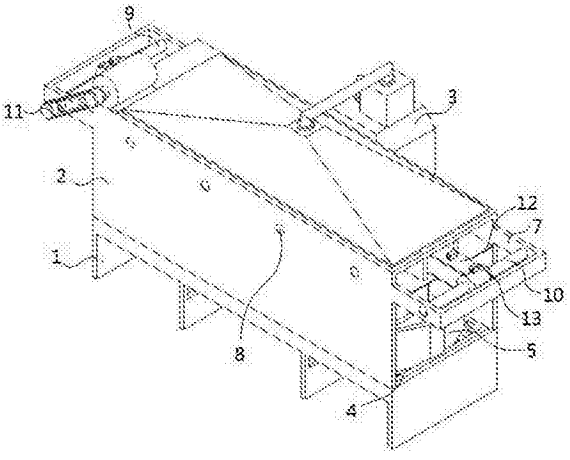

CN 108560216 A

1.一种服装生产用熨烫干燥装置，包括支架(1)、固定架(2)和干燥装置(3)，其特征在于：所述支架(1)的顶部与固定架(2)固定连接，所述支架(1)的底部和固定架(2)的顶部均与干燥装置(3)固定连接；

所述支架(1)顶部端面固定有支撑框(4)，所述支撑框(4)的顶部固定有玻璃筐(5)，所述玻璃框(5)内部固定有紫外线灯(6)，所述固定框(2)两侧均固定有连接架(7)，所述固定架(2)内部转动配合有转轴(8)，两所述连接架(7)内部分别固定有传动轴(9)和从动轴(10)，所述传动轴(9)的一端贯穿连接架(7)且传动连接有驱动机构(11)，所述传动轴(9)、从动轴(10)和转轴(8)通过传动带(12)传动连接；

所述干燥装置(3)包括吸风罩(301)，所述吸风罩(301)一表面与固定架(2)固定连接，所述吸风罩(301)通过通风管道固定有抽风机(302)，所述抽风机(302)的出气口通过通风管道连通有过滤箱(303)，所述过滤箱(303)一表面通过通风管道连通有加热箱(304)，所述加热箱(304)一表面通过通风管道连通有导风罩(305)，所述导风罩(305)一表面与支架(1)固定连接。

2.根据权利要求1所述的一种服装生产用熨烫干燥装置，其特征在于，所述驱动机构(11)包括电机、第一皮带轮、皮带和第二皮带轮，所述电机的底部与固定架(2)固定连接，所述电机的输出轴与第一皮带轮固定连接，所述第一皮带轮通过皮带与第二皮带轮传动连接，所述第二皮带轮与传动轴(9)固定连接。

3.根据权利要求1所述的一种服装生产用熨烫干燥装置，其特征在于，所述传动轴(9)、从动轴(10)和转轴(8)表面均固定有与传动带(12)相配合的滚筒。

4.根据权利要求1所述的一种服装生产用熨烫干燥装置，其特征在于，所述传动带(12)外表面规定有固定块(13)，所述固定块(13)上开设有贯穿的悬挂孔。

5.根据权利要求1所述的一种服装生产用熨烫干燥装置，其特征在于，所述吸风罩(301)进气端面和导风罩(305)出气端面均固定有过滤网。

6.根据权利要求1所述的一种服装生产用熨烫干燥装置，其特征在于，所述固定架(2)内部固定有与固定块(13)相配合的支撑板(201)和加强板(202)，所述支撑板(201)一表面与传动带(12)滑动配合，所述转轴(8)贯穿加强板(202)，所述加强板(202)一表面与支撑板(201)固定连接。

7.根据权利要求1所述的一种服装生产用熨烫干燥装置，其特征在于，所述玻璃框(5)为三角形结构，所述玻璃框(5)从左到右高度逐渐降低，所述玻璃框(5)内壁底部的紫外线灯(6)高度也随玻璃框(5)高度降低而减小。

8.根据权利要求1所述的一种服装生产用熨烫干燥装置，其特征在于，所述固定架(2)顶部开设有与吸风罩(301)相配合的吸风口，所述支架(1)的底部卡设有与导风罩(305)相配合的出风口。

9.根据权利要求1所述的一种服装生产用熨烫干燥装置，其特征在于，所述加热箱(304)内部设置有空气加热器。

一种服装生产用熨烫干燥装置

技术领域

[0001] 本发明属于服装生产设备技术领域，特别是涉及一种服装生产用熨烫干燥装置。

背景技术

[0002] 服装，指的是衣服鞋包玩具饰品等的总称，多指衣服。服装在人类社会发展的早期就已出现，古代人把身边能找到的各种材料做成粗陋的“衣服”用以护身。人类最初的衣服是用兽皮制成的，包裹身体的最早“织物”用麻类纤维和草制等成。

[0003] 为了提高服装的舒适性，普遍需要对初步制作完成后的服装进行洗水，洗水完成后再对服装进行干燥，现有的服装干燥装置普遍是滚筒式烘干机，旋转式的对服装进行烘干，烘干过程中易使服装褶皱，需要对烘干后的服装进行熨烫，熨烫过后的衣物具有一定的水分，相对来说较潮湿，如果熨烫过后不仅处理就包装密封，有可能因为较潮湿而导致衣物发霉，影响衣物的质量和销售，造成较大的经济损失，晾晒需要耗费较长的时间，降低工作效率，并且熨烫环境较潮湿，容易滋生细菌，熨烫过程中衣物容易接触到细菌，不进行处理就包装密封，不仅影响衣物的质量，而且该使用的客户带来一定的安全隐患。

发明内容

[0004] 本发明的目的在于提供一种服装生产用熨烫干燥装置，通过设计一种能够烘干和杀菌的服装生产用熨烫干燥装置，解决了现有的服装在熨烫过后直接包装容易发霉，影响服装质量，晾晒需要耗费较长的时间，导致工作效率降低，不经过消毒杀菌处理给使用者带来安全隐患的问题。

[0005] 为解决上述技术问题，本发明是通过以下技术方案实现的：

[0006] 本发明为一种服装生产用熨烫干燥装置，包括支架、固定架和干燥装置，所述支架的顶部与固定架固定连接，所述支架的底部和固定架的顶部均与干燥装置固定连接；

[0007] 所述支架顶部端面固定有支撑框，所述支撑框的顶部固定有玻璃筐，所述玻璃框内部固定有紫外线灯，所述固定框两侧均固定有连接架，所述固定架内部转动配合有转轴，两所述连接架内部分别固定有传动轴和从动轴，所述传动轴的一端贯穿连接架且传动连接有驱动机构，所述传动轴、从动轴和转轴通过传动带传动连接；

[0008] 所述干燥装置包括吸风罩，所述吸风罩一表面与固定架固定连接，所述吸风罩通过通风管道固定有抽风机，所述抽风机的出气口通过通风管道连通有过滤箱，所述过滤箱一表面通过通风管道连通有加热箱，所述加热箱一表面通过通风管道连通有导风罩，所述导风罩一表面与支架固定连接。

[0009] 进一步地，所述驱动机构包括电机、第一皮带轮、皮带和第二皮带轮，所述电机的底部与固定架固定连接，所述电机的输出轴与第一皮带轮固定连接，所述第一皮带轮通过皮带与第二皮带轮传动连接，所述第二皮带轮与传动轴固定连接。

[0010] 进一步地，所述传动轴、从动轴和转轴表面均固定有与传动带相配合的滚筒。

[0011] 进一步地，所述传动带外表面规定有固定块，所述固定块上开设有贯穿的悬挂孔。

[0012] 进一步地，所述吸风罩进气端面和导风罩出气端面均固定有过滤网。

[0013] 进一步地，所述固定架内部固定有与固定块相配合的支撑板和加强板，所述支撑板一表面与传动带滑动配合，所述转轴贯穿加强板，所述加强板一表面与支撑板固定连接。

[0014] 进一步地，所述玻璃框为三角形结构，所述玻璃框从左到右高度逐渐降低，所述玻璃框内壁底部的紫外线灯高度也随玻璃框高度降低而减小。

[0015] 进一步地，所述固定架顶部开设有与吸风罩相配合的吸风口，所述支架的底部卡设有与导风罩相配合的出风口。

[0016] 进一步地，所述加热箱内部设置有空气加热器。

[0017] 本发明具有以下有益效果：

[0018] 1、本发明服装生产用熨烫干燥装置，通过支架、固定架和干燥装置的配合使用，能够对熨烫过后的服装进行快速的干燥处理，并且在处理过程中不会再次使得服装折皱，不需要耗费时间和场地去进行晾晒，提高了工作效率，保证了服装的质量。

[0019] 2、本发明服装生产用熨烫干燥装置，通过支架、固定架、支撑框、玻璃框和紫外线灯的配合使用，使得在烘干过程中能够对服装进行杀菌处理，避免了在密闭的包装中细菌滋生，保证了服装的质量的同时，确保了消费者的利益和人身健康。

[0020] 当然，实施本发明的任一产品并不一定需要同时达到以上所述的所有优点。

附图说明

[0021] 为了更清楚地说明本发明实施例的技术方案，下面将对实施例描述所需要使用的附图作简单地介绍，显而易见地，下面描述中的附图仅仅是本发明的一些实施例，对于本领域普通技术人员来讲，在不付出创造性劳动的前提下，还可以根据这些附图获得其他的附图。

[0022] 图1为本发明服装生产用熨烫干燥装置的结构示意图；

[0023] 图2为本发明的主视图；

[0024] 图3为本发明的右视图；

[0025] 图4为图3中A-A处的剖面图；

[0026] 图5为本发明干燥装置的结构示意图；

[0027] 图6为本发明固定架的结构示意图；

[0028] 图7为本发明支撑框、玻璃框和紫外线灯相配合的结构示意图；

[0029] 图8为图1另一侧的结构示意图；

[0030] 附图中，各标号所代表的部件列表如下：

[0031] 1-支架，2-固定架，201-支撑板，202-加强板，3-干燥装置，301-吸风罩，302-抽风机，303-过滤箱，304-加热箱，305-导风罩，4-支撑框，5-玻璃框，6-紫外线灯，7-连接架，8-转轴，9-传动轴，10-从动轴，11-驱动机构，12-传动带，13-固定块。

具体实施方式

[0032] 下面将结合本发明实施例中的附图，对本发明实施例中的技术方案进行清楚、完整地描述，显然，所描述的实施例仅仅是本发明一部分实施例，而不是全部的实施例。基于本发明中的实施例，本领域普通技术人员在没有作出创造性劳动前提下所获得的所有其它

实施例，都属于本发明保护的范围。

[0033] 请参阅图1-7所示，本发明为一种服装生产用熨烫干燥装置，包括支架1、固定架2和干燥装置3，支架1的顶部与固定架2固定连接，支架1的底部和固定架2的顶部均与干燥装置3固定连接；

[0034] 支架1顶部端面固定有支撑框4，支撑框4的顶部固定有玻璃筐5，玻璃框5内部固定有紫外线灯6，固定框2两侧均固定有连接架7，固定架2内部转动配合有转轴8，两连接架7内部分别固定有传动轴9和从动轴10，传动轴9的一端贯穿连接架7且传动连接有驱动机构11，传动轴9、从动轴10和转轴8通过传动带12传动连接；

[0035] 干燥装置3包括吸风罩301，吸风罩301一表面与固定架2固定连接，吸风罩301通过通风管道固定有抽风机302，抽风机302的出气口通过通风管道连通有过滤箱303，过滤箱303的第一级过滤掉水和微粒，第二级凝结过滤器消除了油雾及超细颗粒物，第三级去除有机气体及异味，使得空气变得干燥、无灰尘，保证服装烘干质量，过滤箱303一表面通过通风管道连通有加热箱304，加热箱304一表面通过通风管道连通有导风罩305，导风罩305一表面与支架1固定连接。

[0036] 其中如图1，驱动机构11包括电机、第一皮带轮、皮带和第二皮带轮，电机的底部与固定架2固定连接，电机的输出轴与第一皮带轮固定连接，第一皮带轮通过皮带与第二皮带轮传动连接，第二皮带轮与传动轴9固定连接。

[0037] 其中如图1，传动轴9、从动轴10和转轴8表面均固定有与传动带12相配合的滚筒。

[0038] 其中如图1，传动带12外表面规定有固定块13，固定块13上开设有贯穿的悬挂孔。

[0039] 其中如图5，吸风罩301进气端面和导风罩305出气端面均固定有过滤网。

[0040] 其中如图6，固定架2内部固定有与固定块13相配合的支撑板201和加强板202，支撑板201一表面与传动带12滑动配合，转轴8贯穿加强板202，加强板202一表面与支撑板201固定连接。

[0041] 其中如图7，玻璃框5为三角形结构，玻璃框5从左到右高度逐渐降低，玻璃框5内壁底部的紫外线灯6高度也随玻璃框5高度降低而减小。

[0042] 其中如图6，固定架2顶部开设有与吸风罩301相配合的吸风口，支架1的底部卡设有与导风罩305相配合的出风口。

[0043] 其中如图5，加热箱304内部设置有空气加热器，空气加热器是主要对气体流进行加热的电加热设备；空气加热器的发热元件为不锈钢电加热管，加热器内腔设有多个折流板，引导气体流向，延长气体在内腔的滞留时间，从而使气体充分加热，使气体加热均匀，提高热交换效率。

[0044] 本实施例的一个具体应用为：使用时，启动电机、紫外线灯6、抽风机302和空气加热器，电机通过第一皮带轮、皮带和第二皮带轮带动传动轴9传动，传动轴9带动传动带12运动，传动带12上的固定块13随传动带12运动，将熨烫过后的服装通过悬挂孔挂在传动带12上，随传动带12的运动进入固定架2中，同时抽风机302将空气输入过滤箱303，经过过滤箱303除去灰尘、水分等杂质后，进入加热箱304，经加热箱304中的空气加热器加热后由导风罩305吹出，对服装进行烘干，烘干过程中紫外线灯6对衣物进行杀菌，烘干过后的空气由吸风罩301吸收再次进入抽风机302、过滤箱303和加热箱304，降低了电能的消耗，避免了晾晒耗费大量时间，未经杀菌处理影响消费者的使用，提高了工作效率，保证了服装的质量。

[0045] 在本说明书的描述中，参考术语“一个实施例”、“示例”、“具体示例”等的描述意指结合该实施例或示例描述的具体特征、结构、材料或者特点包含于本发明的至少一个实施例或示例中。在本说明书中，对上述术语的示意性表述不一定指的是相同的实施例或示例。而且，描述的具体特征、结构、材料或者特点可以在任何的一个或多个实施例或示例中以合适的方式结合。

[0046] 以上公开的本发明优选实施例只是用于帮助阐述本发明。优选实施例并没有详尽叙述所有的细节，也不限制该发明仅为所述的具体实施方式。显然，根据本说明书的内容，可作很多的修改和变化。本说明书选取并具体描述这些实施例，是为了更好地解释本发明的原理和实际应用，从而使所属技术领域技术人员能很好地理解和利用本发明。本发明仅受权利要求书及其全部范围和等效物的限制。

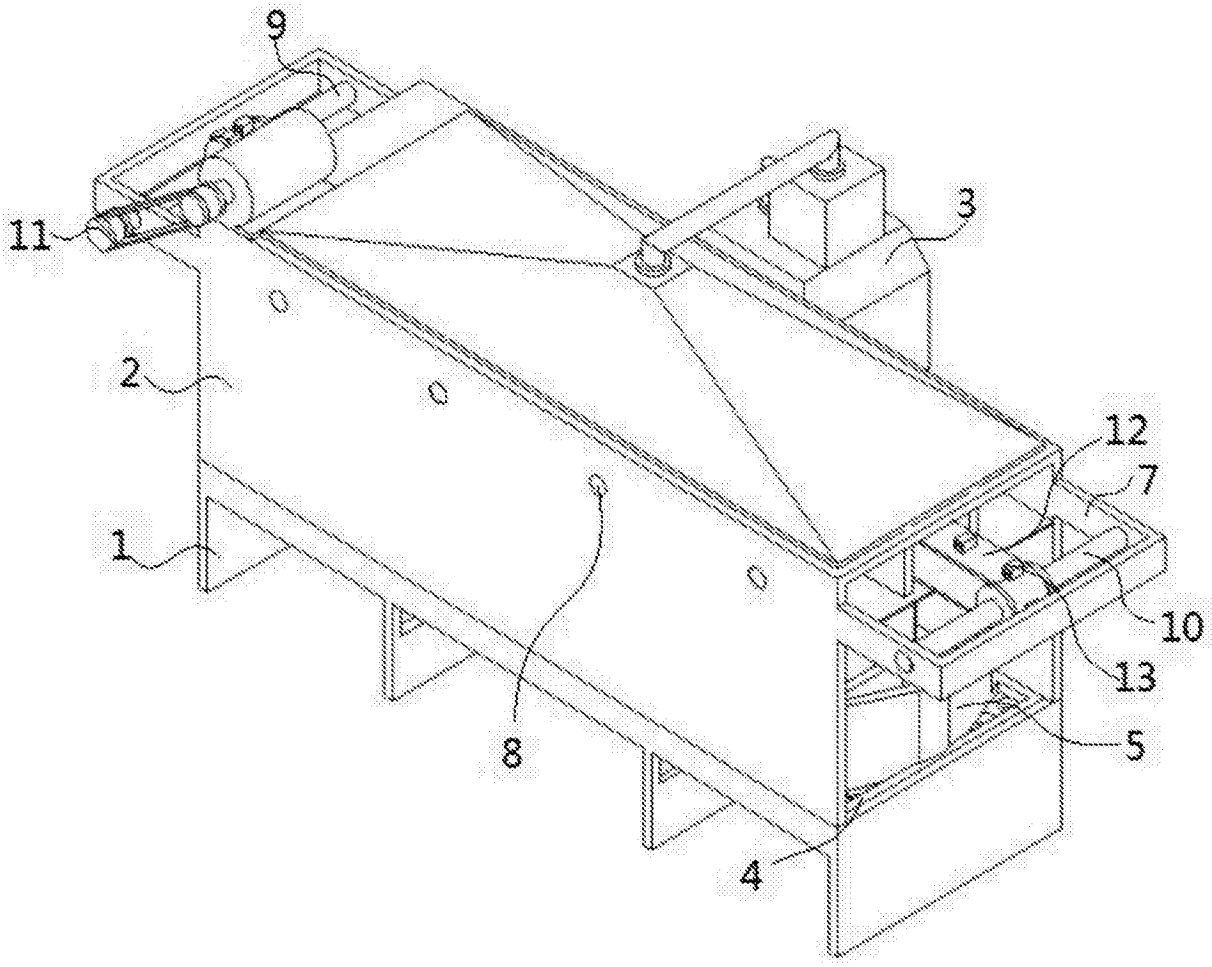

图1

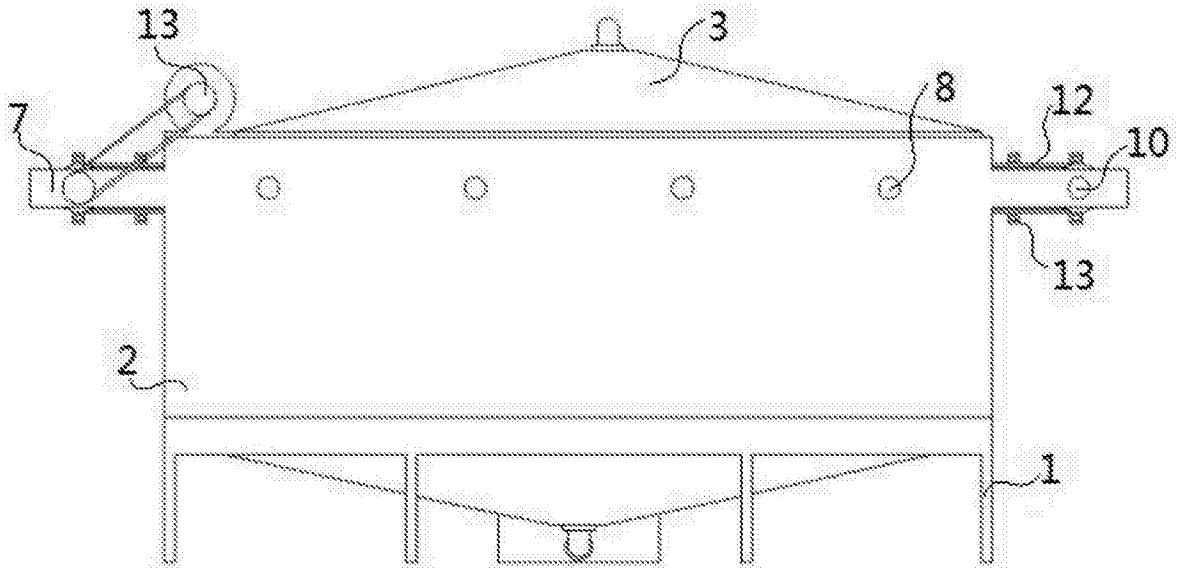

图2

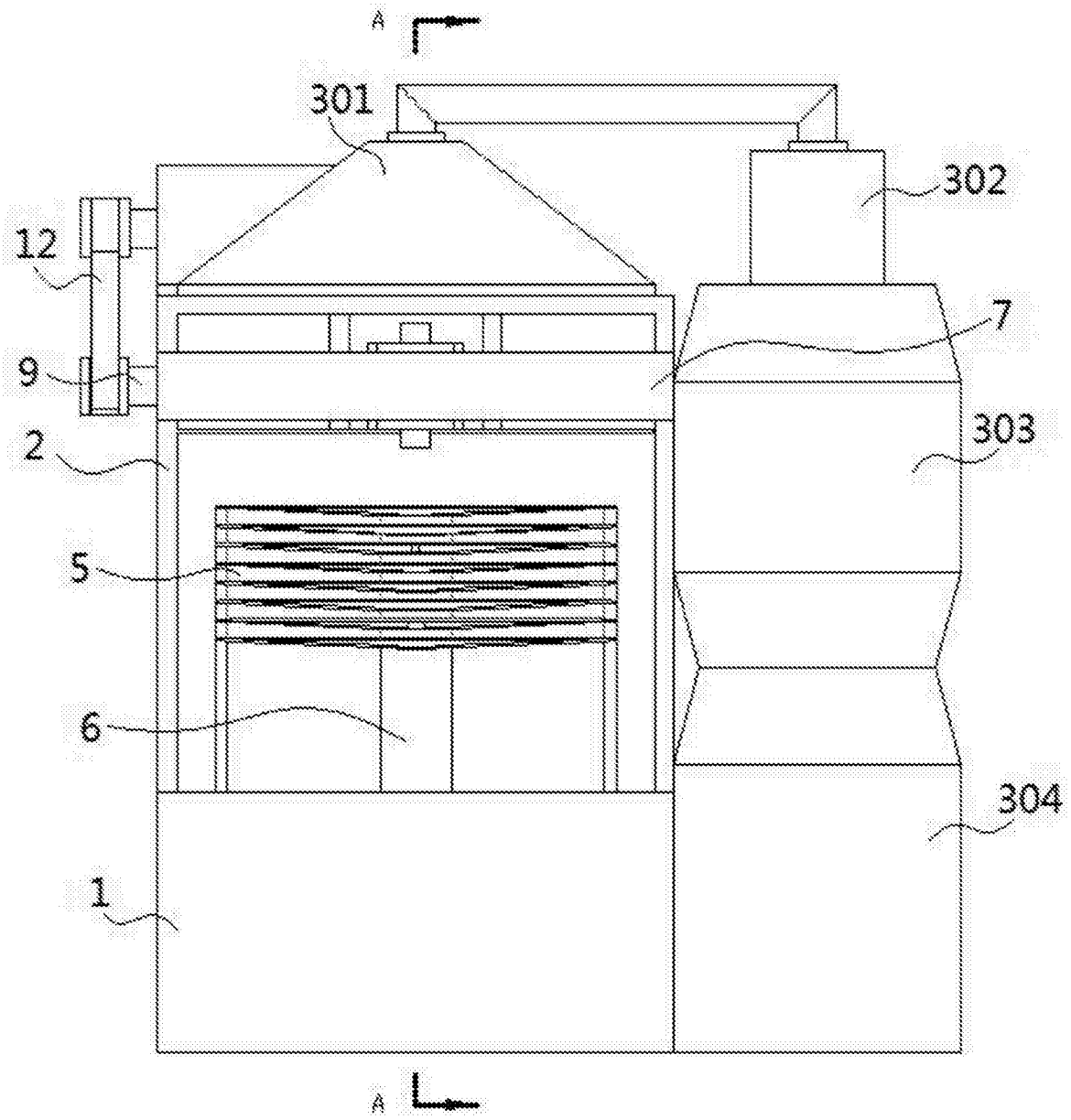

图3

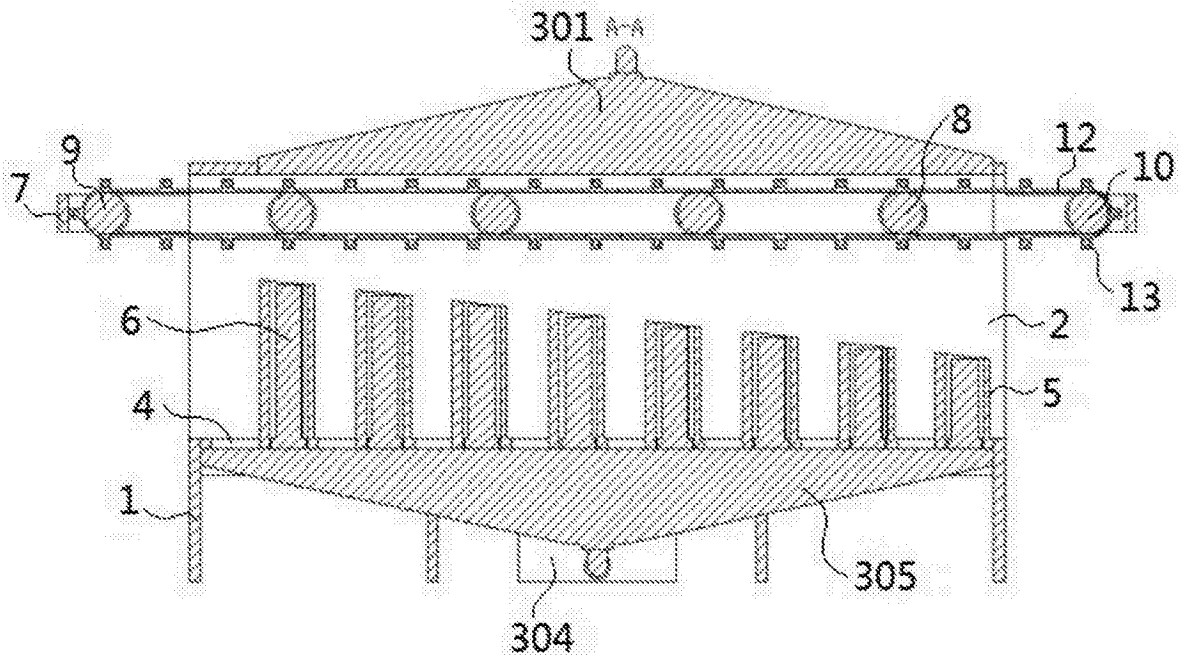

图4

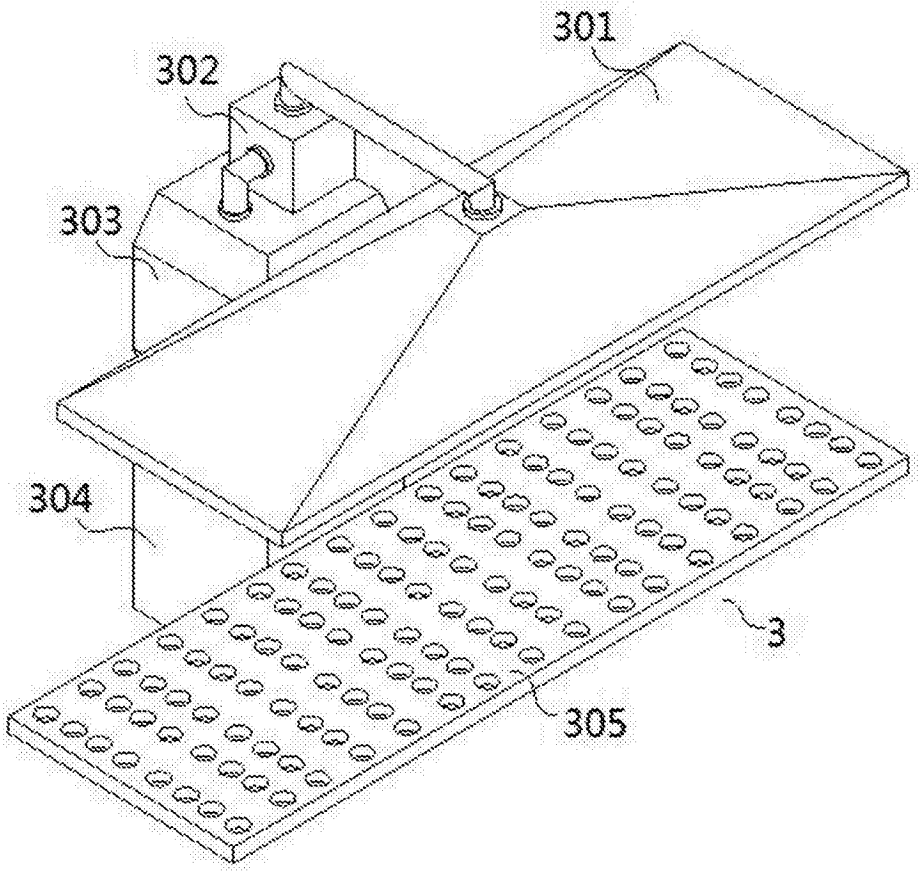

图5

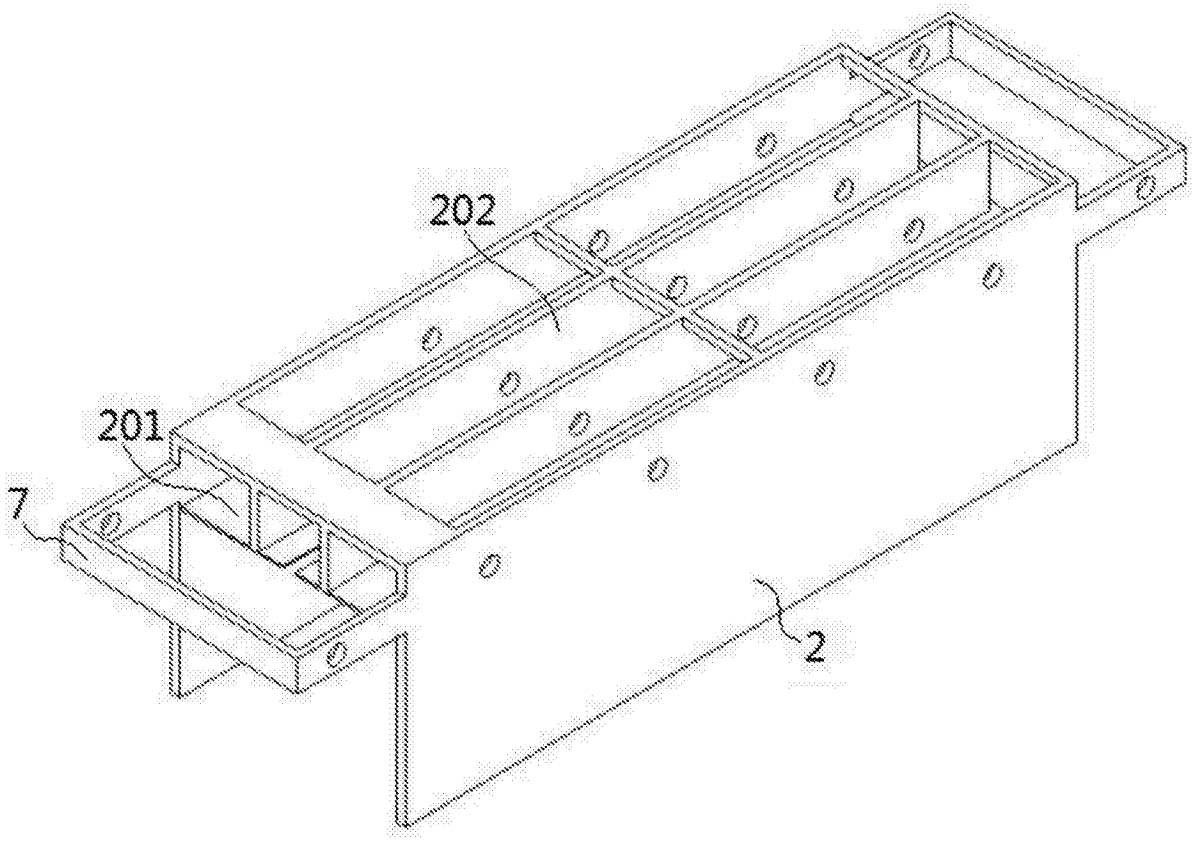

图6

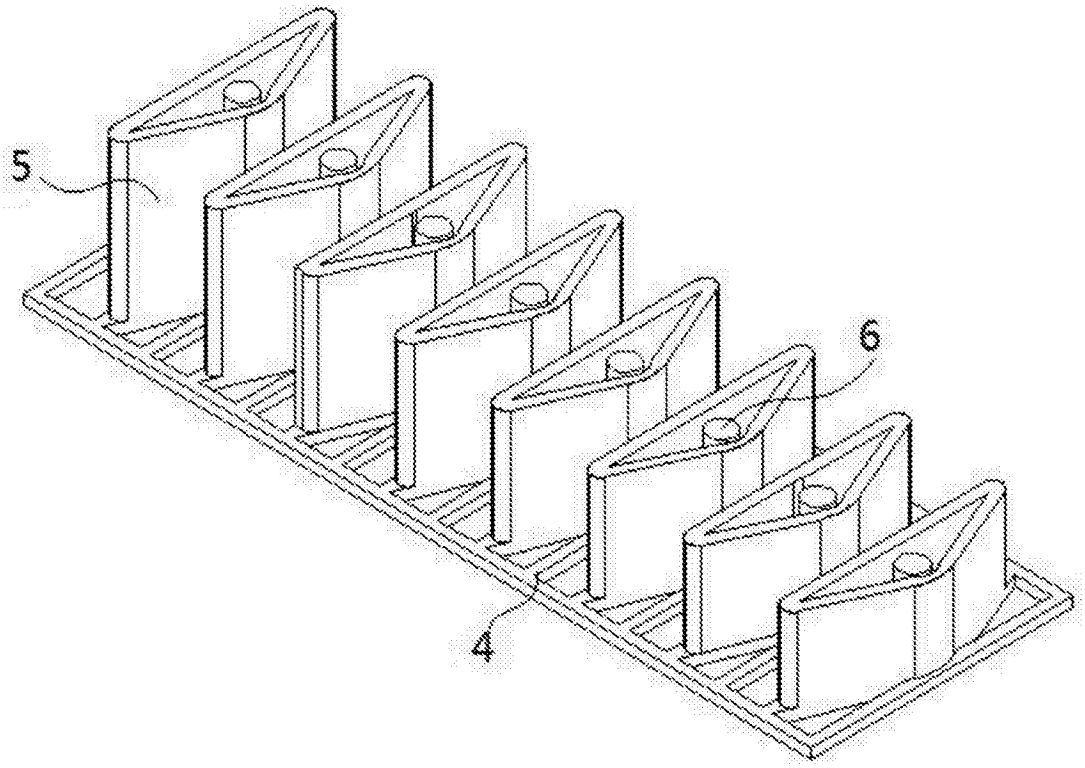

图7

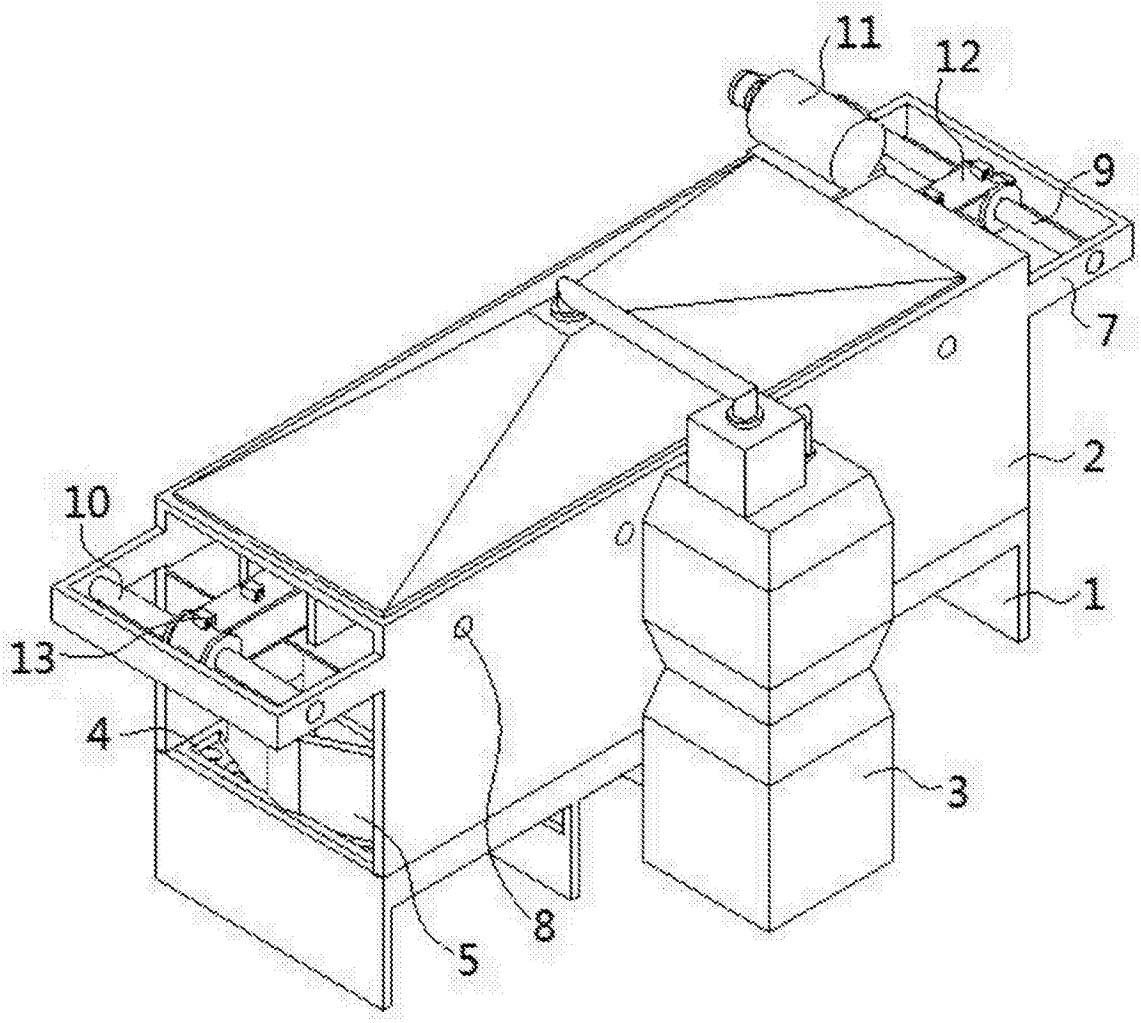

图8