(19)中华人民共和国国家知识产权局

(12)实用新型专利

(10)授权公告号 CN 202437904 U
(45)授权公告日 2012.09.19

(21)申请号 201220044434.8

(22)申请日 2012.02.04

(73)专利权人 邢召锋
地址 271000 山东省泰安市中心医院分院

(72)发明人 邢召锋

(51)Int.Cl.
A61M 16/00(2006.01)

权利要求书 1 页 说明书 1 页 附图 1 页

(54)实用新型名称

便捷呼吸器

(57)摘要

便捷呼吸器，属于医疗用具技术领域。本实用新型的技术方案是：包括气泵和蓄电池，其特征是在气泵上设有导气管，导气管上设有口罩。本实用新型结构简单，在给病人进行人工呼吸时操作简便、省时省力，且能够避免引发交叉感染，减轻了医务人员的工作难度。

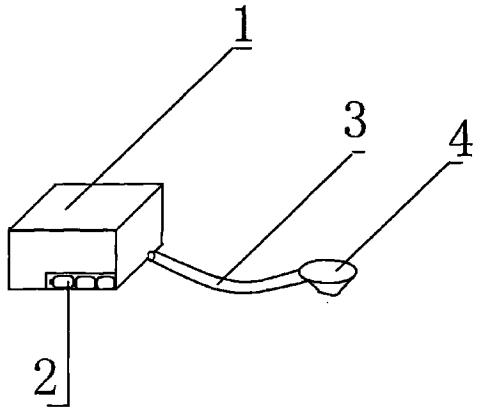

CN 202437904 U

1. 便捷呼吸器，包括气泵 (1) 和蓄电池 (2)，其特征是：在气泵 (1) 上设有导气管 (3)，导气管 (3) 上设有口罩 (4)。

便捷呼吸器

[0001] 技术领域：本实用新型属于医疗用具技术领域，具体地讲是一种便捷呼吸器。

[0002] 背景技术：目前，临床上在给病人进行人工呼吸时大多采用口对口人工吹气的方法，这种方法操作十分麻烦、费时费力，且容易造成交叉感染，给医务人员增加了极大的工作难度。

[0003] 发明内容：本实用新型的目的是提供一种在给病人进行人工呼吸时操作简便、省时省力，且能够避免引发交叉感染的便捷呼吸器。

[0004] 本实用新型的技术方案是：包括气泵和蓄电池，其特征是在气泵上设有导气管，导气管上设有口罩。

[0005] 本实用新型的有益效果是：本实用新型结构简单，在给病人进行人工呼吸时操作简便、省时省力，且能够避免引发交叉感染，减轻了医务人员的工作难度。

[0006] 附图说明：附图 1 为本实用新型的结构示意图。

[0007] 图中 1、气泵，2、蓄电池，3、导气管，4、口罩。

[0008] 具体实施方式：包括气泵 1 和蓄电池 2，其特征是在气泵 1 上设有导气管 3，导气管 3 上设有口罩 4。在给病人进行人工呼吸时，将口罩 4 罩在病人口部，然后打开气泵 1 即可。

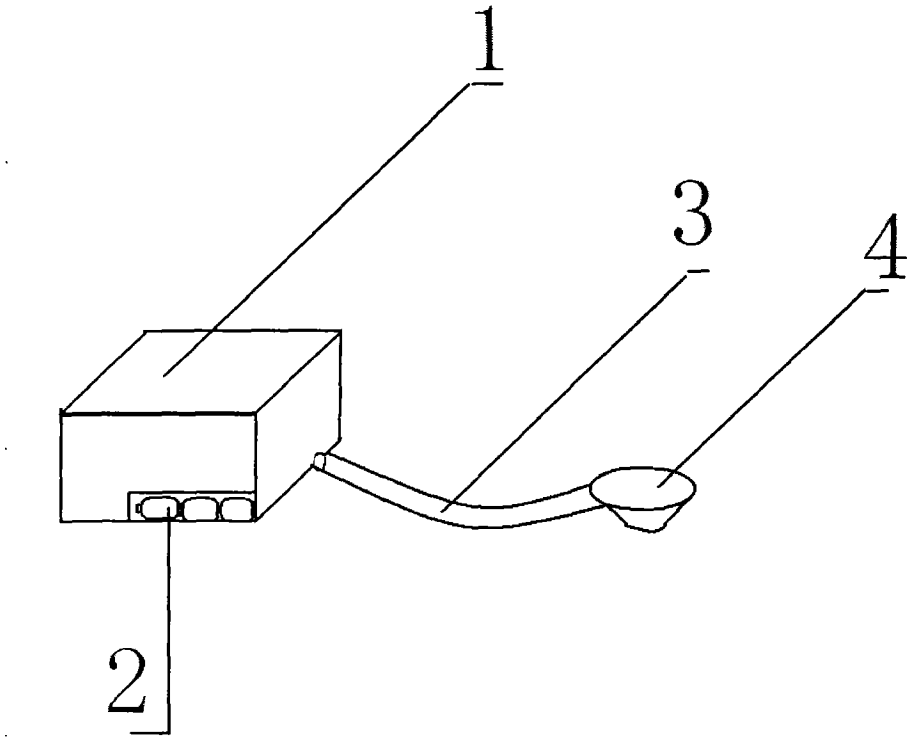

图 1