(19)国家知识产权局

(12)实用新型专利

(10)授权公告号 CN 221851362 U
(45)授权公告日 2024.10.18

(21)申请号 202322010511.9
(22)申请日 2023.07.28
(73)专利权人 希肤科技(上海)有限公司
地址 200000 上海市嘉定区恒永路328弄1号1层
(72)发明人 何晓辉 林炜坚
(74)专利代理机构 深圳市广诺专利代理事务所(普通合伙) 44611
专利代理师 居振浩
(51)Int.Cl.
B32B 9/02(2006.01)
D04H 1/4266(2012.01)
D04H 1/425(2012.01)
B32B 9/04(2006.01)
B32B 33/00(2006.01)
B32B 3/08(2006.01)

权利要求书1页 说明书4页 附图3页

(54)实用新型名称

一种含有牛奶纤维的新型面膜布

(57)摘要

本实用新型提供一种含有牛奶纤维的新型面膜布。面膜布包括:基层;面层;至少一层中间层,中间层包括在面层和基层之间依次堆叠设置的至少一层燕麦纤维层、至少一层牛奶纤维层以及至少一层植物纤维层;其中,牛奶纤维层分布有若干储液通道,植物纤维层与牛奶纤维层设有锁水层,锁水层的上表面与储液通道的下端口相接触;各储液通道包括上通道和下通道,上通道与下通道相互连通,上通道的内径由面层朝向基层的方向逐渐变大。通过在牛奶纤维层分布若干储液通道,并利用锁水层对存储在各储液通道内的精华液进行锁水,以使各储液通道内可以存储大量精华液,使得面膜具有良好的保水性和湿敷效果,可达到对面部肌肤保湿和滋润的目的。

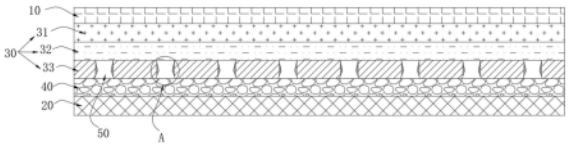

CN 221851362 U

1.一种含有牛奶纤维的新型面膜布,其特征在于,包括:

基层;

面层;

锁水层;

至少一层中间层,所述中间层包括在所述面层和所述基层之间依次堆叠设置的至少一层燕麦纤维层、至少一层牛奶纤维层以及至少一层植物纤维层;

其中,所述植物纤维层分布有若干储液通道,所述锁水层的上表面与所述储液通道的下端口相接触;

各所述储液通道包括上通道和下通道,所述上通道与所述下通道相互连通,所述上通道的内径由所述面层朝向所述基层的方向逐渐变大。

2.根据权利要求1所述的一种含有牛奶纤维的新型面膜布,其特征在于,所述下通道的内径由所述面层朝向所述基层的方向逐渐变小,呈梯形结构。

3.根据权利要求1所述的一种含有牛奶纤维的新型面膜布,其特征在于,所述下通道呈方形,且所述下通道的内径等于所述上通道的最小内径。

4.根据权利要求1所述的一种含有牛奶纤维的新型面膜布,其特征在于,各所述储液通道的侧边设有储液槽,所述储液槽的一端与所述上通道相通,所述储液槽的另一端与所述下通道相通。

5.根据权利要求4所述的一种含有牛奶纤维的新型面膜布,其特征在于,所述储液槽与所述下通道之间形成有夹角,所述夹角的角度范围介于20°~30°。

6.根据权利要求1所述的一种含有牛奶纤维的新型面膜布,其特征在于,所述植物纤维层的厚度为0.01-0.04毫米,所述牛奶纤维层的厚度为0.01-0.05毫米,所述燕麦纤维层的厚度为0.008-0.03毫米。

7.根据权利要求1所述的一种含有牛奶纤维的新型面膜布,其特征在于,所述基层的厚度为0.01-0.03毫米,所述面层的厚度为0.01-0.03毫米。

一种含有牛奶纤维的新型面膜布

技术领域

[0001] 本实用新型实施例涉及护肤品技术领域,尤其涉及一种含有牛奶纤维的新型面膜布。

背景技术

[0002] 面膜布是面膜精华物质的载体,可以直接敷在面部,起到面部保湿和养护的效果,深受女性用户喜爱。目前的面膜布的原料一般主要是使用棉花或人造纤维等,这些原料的亲水性较差,会影响面膜布的吸水性,进而导致面膜布的储液率差。而面膜布的储液率差会影响面膜的保湿效果,使得面膜布在使用过程中容易会出现不能很好地覆盖脸部的问题,从而影响脸部肌肤的湿敷效果,这会导致面膜布的使用效果和用户体验受到影响。

实用新型内容

[0003] 本实用新型实施例提供一种含有牛奶纤维的新型面膜布,以解决上述面膜布储液率差的问题。

[0004] 为了解决上述技术问题,本实用新型是这样实现的:

[0005] 本实用新型实施例提供了一种面膜布,包括:

[0006] 基层;

[0007] 面层;

[0008] 锁水层;

[0009] 至少一层中间层,所述中间层包括在所述面层和所述基层之间依次堆叠设置的至少一层燕麦纤维层、至少一层牛奶纤维层以及至少一层植物纤维层;

[0010] 其中,所述植物纤维层分布有若干储液通道;

[0011] 各所述储液通道包括上通道和下通道,所述上通道与所述下通道相互连通,所述上通道的内径由所述面层朝向所述基层的方向逐渐变大。

[0012] 本实用新型进一步设置为:所述下通道的内径由所述面层朝向所述基层的方向逐渐变小,呈梯形结构。

[0013] 本实用新型进一步设置为:所述下通道呈方形,且所述下通道的内径等于所述上通道的最小内径。

[0014] 本实用新型进一步设置为:各所述储液通道的侧边设有储液槽,所述储液槽的一端与所述上通道相通,所述储液槽的另一端与所述下通道相通。

[0015] 本实用新型进一步设置为:所述储液槽与所述下通道之间形成有夹角,所述夹角的角度范围介于20°~30°。

[0016] 本实用新型进一步设置为:所述植物纤维层的厚度为0.01-0.04毫米,所述牛奶纤维层的厚度为0.01-0.05毫米,所述燕麦纤维层的厚度为0.008-0.03毫米。

[0017] 本实用新型进一步设置为:所述基层的厚度为0.01-0.03毫米,所述面层的厚度为0.01-0.03毫米。

[0018] 综上所述,本实用新型的有益效果为:通过采用具有良好吸水性和柔软性的牛奶纤维层,通过在牛奶纤维层分布若干储液通道,并利用锁水层对存储在各储液通道内的精华液进行锁水,以使各储液通道内可以存储大量精华液,使得面膜具有良好的保水性和湿敷效果,可达到对面部肌肤保湿和滋润的目的。

附图说明

[0019] 通过阅读下文优选实施方式的详细描述,各种其他的优点和益处对于本领域普通技术人员将变得清楚明了。附图仅用于示出优选实施方式的目的,而并不认为是对本实用新型的限制。而且在整个附图中,用相同的参考符号表示相同的部件。在附图中:

[0020] 图1为本实用新型实施例中的一种含有牛奶纤维的新型面膜布的一实施例的示意图;

[0021] 图2为图1中A处的示意图;

[0022] 图3为本实用新型实施例中的一种含有牛奶纤维的新型面膜布的另一实施例的示意图;

[0023] 图4为图3中B处的示意图;

[0024] 图5为本实用新型实施例中的一种含有牛奶纤维的新型面膜布的又一实施例的示意图。

[0025] 图中:10、基层;20、面层;30、中间层;31、燕麦纤维层;32、牛奶纤维层;33、植物纤维层;40、锁水层;50、储液通道;51、上通道;52、下通道;53、储液槽。

具体实施方式

[0026] 下面将结合本实用新型实施例中的附图,对本实用新型实施例中的技术方案进行清楚、完整地描述,显然,所描述的实施例是本实用新型一部分实施例,而不是全部的实施例。基于本实用新型中的实施例,本领域普通技术人员在没有作出创造性劳动前提下所获得的所有其他实施例,都属于本实用新型保护的范围。

[0027] 参见图1至图5,本实用新型的实施例提供了一种含有牛奶纤维的新型面膜布。面膜布包括:

[0028] 基层10、面层20以及至少一层中间层30。

[0029] 具体地,中间层30包括在面层20和基层10之间依次堆叠设置的至少一层燕麦纤维层31、至少一层牛奶纤维层32以及至少一层植物纤维层33。

[0030] 其中,植物纤维层33分布有若干储液通道50,锁水层40的上表面与储液通道50的下端口相接触。

[0031] 本实施方式的技术方案中,设置在面层20和基层10之间的中间层30包括依次堆叠的至少一层燕麦纤维层31、至少一层牛奶纤维层32以及至少一层植物纤维层33。其中,在牛奶纤维层32的下表面分布若干储液通道50,并利用锁水层40对存储在各储液通道50内的精华液进行锁水,以使各储液通道50内可以存储大量精华液,使得面膜具有良好的保水性和湿敷效果,可达到对面部肌肤保湿和滋润的目的。

[0032] 示例性地,燕麦纤维层31内含有多种天然美白成分,例如在燕麦纤维层31内注入天然美白成分液。因此,本实施方式中,在牛奶纤维层32上覆盖燕麦纤维层31,使得面膜布

在对面部肌肤达到保湿和舒润目的的同时,还能一定程度上达到对肌肤美白的效果。

[0033] 示例性地,由于植物纤维层33具有轻薄、柔软、透气、吸水等特性。因此,本实施方式中,中间层30中设置至少一层植物纤维层33,使得面膜布能够有效地贴合于人体面部肌肤。

[0034] 由此可见,本实施方式中的面膜布不但具有多种对面部肌肤的护肤特性,还能够通过中间层30实现比自身质量更大的储液率,在降低用户使用成本的同时,还提高了对面部肌肤的护肤效果。

[0035] 另外,中间层30可以采用仅设置一层,也可以根据需要采用依次交叠设置的多层。并且中间层30中的燕麦纤维层31、牛奶纤维层32以及植物纤维层33可以采用依次交替设置的方式,也可以采用分别按预设堆叠层数交替设置的方式。例如:参照图5,燕麦纤维层31、牛奶纤维层32以及植物纤维层33均堆叠两层,并以两层燕麦纤维层31、两层牛奶纤维层32以及两层植物纤维层33依次堆叠设置。当然,在实际的应用中,燕麦纤维层31、牛奶纤维层32以及植物纤维层33的堆叠层数以及堆叠方式可以根据实际的需要进行相应的设置,对此不作限定。

[0036] 在一种实施方式中,各储液通道50包括上通道51和下通道52,上通道51与下通道52相互连通,上通道51的内径由面层20朝向基层10的方向逐渐变大。

[0037] 通过将各储液通道50设置成相互连通的上通道51和下通道52,并且上通道51的内径由面层20朝向基层10的方向逐渐变大,以使流入至上通道51的精华液快速地流向下通道52,使得各储液通道50可以快速地存储精华液,有利于增加中间层30的储液能力,进而提高面膜布的储液率。

[0038] 在一种实施方式中,下通道52的内径由面层20朝向基层10的方向逐渐变小,呈梯形结构。需要说明的是,将下通道52的内径由面层20朝基层10的方向逐渐变小,以使下通道52呈梯形设置,便于存储更多的精华液。

[0039] 在一个实施方式中,下通道52呈方形,且下通道52的内径等于上通道51的最小内径。需要说明的是,将下通道52呈方形设置,以使得储液通道50内存储的精华液可以最短的路径渗透至肌肤内,从而进一步减少了面膜布中精华液的蒸发。

[0040] 在一种实施方式中,各储液通道50的侧边设有储液槽53,储液槽53的一端与上通道51相通,储液槽53的另一端与下通道52相通。

[0041] 通过在各储液通道50的侧边设置储液槽53,并且将储液槽53的两端分别与上通道51与下通道52相连通,使得精华液流入至储液槽53内,可进一步提高牛奶纤维层32的储液率,从而可进一步提高对人体面部肌肤保湿和滋润的效果。

[0042] 示例性地,储液槽53与所述下通道52之间形成有夹角,夹角的角度范围介于20°~30°。具体地,当夹角的角度小于20°时,不利于储液槽53将精华液快速地流入至下通道52内;当夹角的角度大于30°时,会使得储液槽53的长度过长,不利于存储精华液。

[0043] 在一种实施方式中,植物纤维层33为相思树纤维层。相思树纤维层具有轻薄、柔软、吸水、透气等特性,使得本实施方式的面膜布能够更好地贴附于面部肌肤。

[0044] 在一种实施方式中,面层20为桉树纤维层。桉树纤维具有轻、柔,且透气性较好等特性,因此,有助于保证贴合于面部肌肤的舒适性。

[0045] 作为举例的,所述植物纤维层的厚度为0.01-0.04毫米,所述牛奶纤维层的厚度为

0.01-0.05毫米,所述燕麦纤维层的厚度为0.008-0.03毫米。所述基层的厚度为0.01-0.03毫米,所述面层的厚度为0.01-0.03毫米。

[0046] 上面结合附图对本实用新型的实施例进行了描述,但是本实用新型并不局限于上述的具体实施方式,上述的具体实施方式仅仅是示意性的,而不是限制性的,本领域的普通技术人员在本实用新型的启示下,在不脱离本实用新型宗旨和权利要求所保护的范围情况下,还可做出很多形式,均属于本实用新型的保护之内。

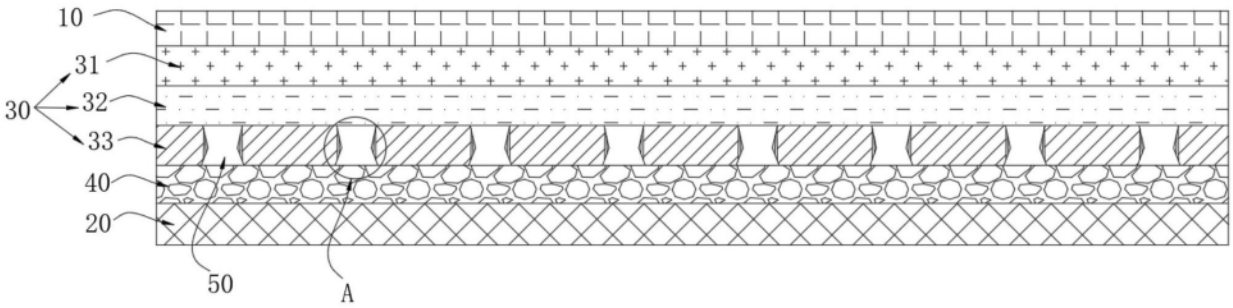

图1

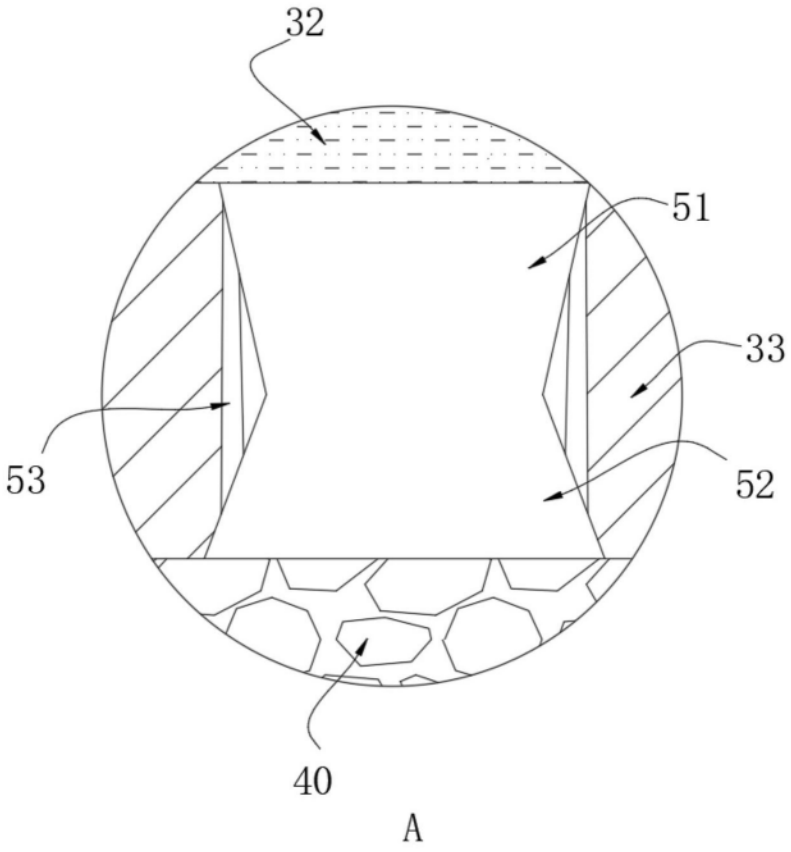

图2

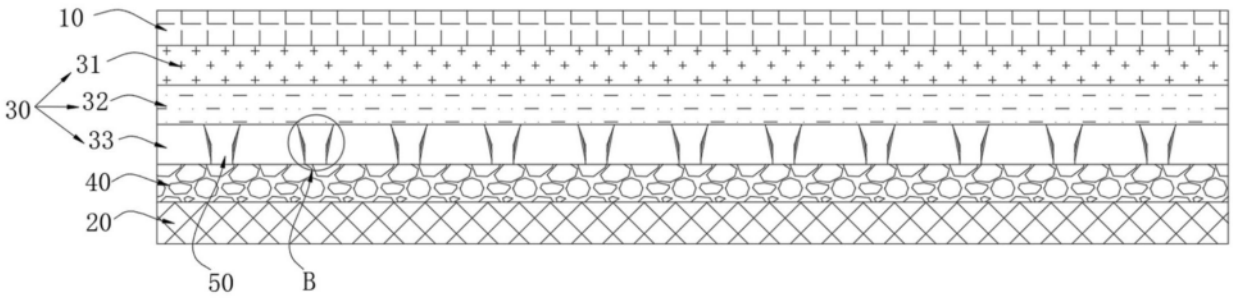

图3

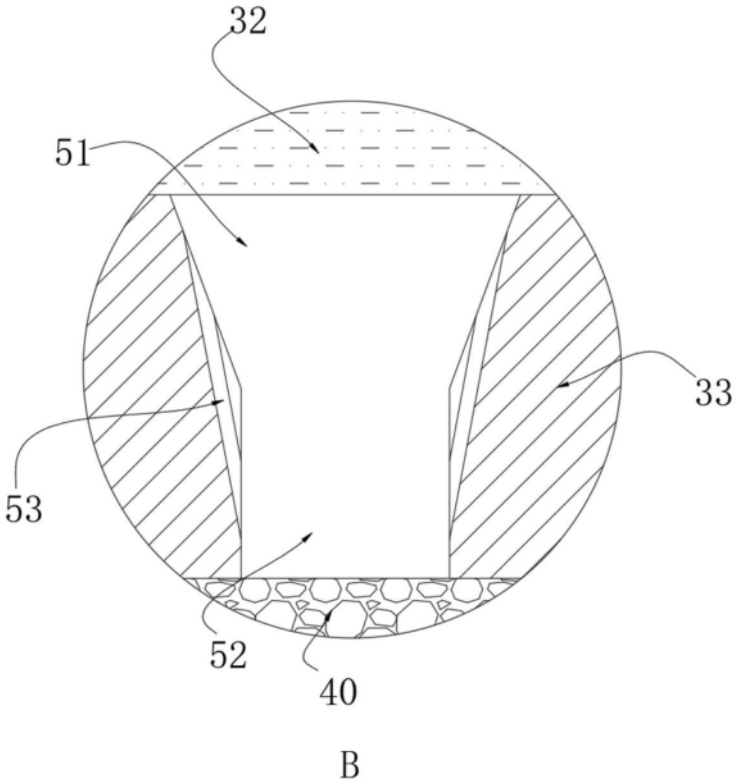

图4

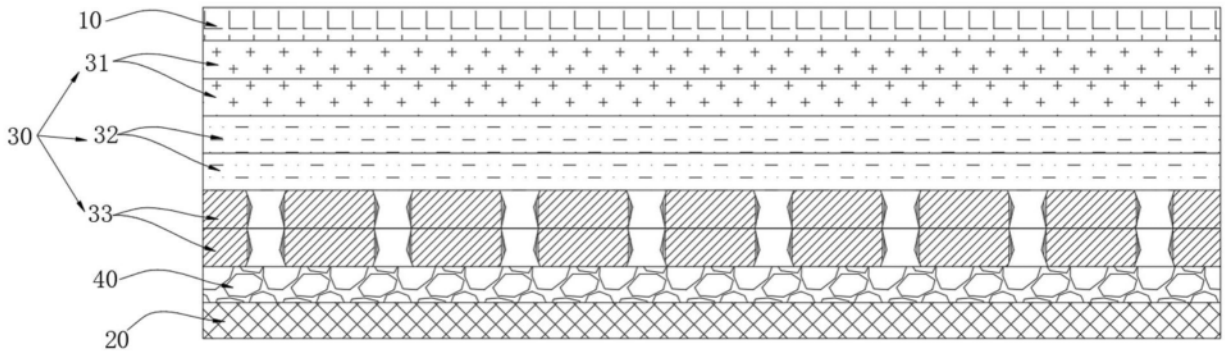

图5