(19)国家知识产权局

(12)实用新型专利

(10)授权公告号 CN 220404742 U
(45)授权公告日 2024.01.30

(21)申请号 202321576090.X

(22)申请日 2023.06.20

(73)专利权人 苍溪县人民医院
地址 628400 四川省广元市苍溪县陵江镇兴贤街道12号

(72)发明人 邓雪玉

(74)专利代理机构 广州中粤知识产权代理事务所(普通合伙) 44752
专利代理师 郑娴雅

(51)Int.Cl.
A63B 23/04(2006.01)
A61H 15/00(2006.01)
A63B 23/12(2006.01)
A63B 21/02(2006.01)

权利要求书1页 说明书4页 附图3页

(54)实用新型名称

一种用于妇产科护理的康复训练装置

(57)摘要

本实用新型涉及妇产科护理康复用具技术领域,且公开了一种用于妇产科护理的康复训练装置,包括康复床体,所述康复床体的顶部中间设有按摩块,所述康复床体的顶部一侧设有腿部训练机构,所述腿部训练机构包括拱形支撑架,所述拱形支撑架内框底部开设有移动槽,所述拱形支撑架的正面顶部设有转柄,所述转柄的一端固定连接有螺纹转杆,所述螺纹转杆设置在移动槽的内部,所述螺纹转杆的两端均螺纹连接有移动块,本实用新型通过设有腿部训练机构,便于根据所需灵活调节两个弧形放置板间距,适用性更强,通过脚部向下用力,通过缓冲弹簧的缓冲作用,便于对下肢进行康复训练,有利于提高装置的灵活实用性。

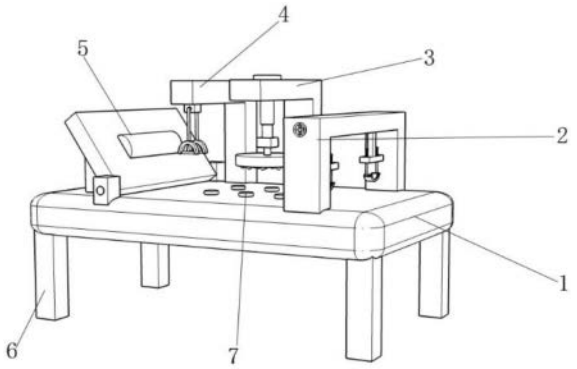

CN 220404742 U

1.一种用于妇产科护理的康复训练装置,包括康复床体(1),其特征在于:所述康复床体(1)的顶部中间设有按摩块(7),所述康复床体(1)的顶部一侧设有腿部训练机构(2),所述腿部训练机构(2)包括拱形支撑架(201),所述拱形支撑架(201)内框底部开设有移动槽(202),所述拱形支撑架(201)的正面顶部设有转柄(203),所述转柄(203)的一端固定连接有螺纹转杆(204),所述螺纹转杆(204)设置在移动槽(202)的内部,所述螺纹转杆(204)的两端均螺纹连接有移动块(205),所述移动块(205)的正面顶部开设有螺纹孔(206),所述移动块(205)的底部固定连接有固定块(207),所述固定块(207)的顶部两侧均活动插接有滑杆(208),所述滑杆(208)穿过固定块(207)的顶部一端固定连接有限位盘(211),所述滑杆(208)靠近限位盘(211)的一端设有缓冲弹簧(209),所述滑杆(208)穿过固定块(207)的底部固定连接有弧形放置板(210),所述康复床体(1)的顶部靠近腿部训练机构(2)的一侧设有腹部按摩机构(3),所述康复床体(1)的顶部靠近腹部按摩机构(3)的一侧设有手臂拉绳训练机构(4),所述康复床体(1)的顶部靠近手臂拉绳训练机构(4)的一侧设有头部调节机构(5)。

2.根据权利要求1所述的一种用于妇产科护理的康复训练装置,其特征在于:所述腹部按摩机构(3)包括第一L形支撑架(301),所述第一L形支撑架(301)的顶部设有电动缸(302),所述电动缸(302)的底部设有伸缩杆(303),所述伸缩杆(303)的底部固定连接有转动电机(304),所述伸缩杆(303)的底部设有转轴(305),所述转动电机(304)的输出端与转轴(305)传动连接,所述转轴(305)的底部固定连接有转盘(306),所述转盘(306)的底部均匀等距设有多个按摩球(307)。

3.根据权利要求1所述的一种用于妇产科护理的康复训练装置,其特征在于:所述手臂拉绳训练机构(4)包括第二L形支撑架(401),所述第二L形支撑架(401)的顶部一侧安装有卡块(402),所述卡块(402)的一侧活动连接有拉绳(403),所述拉绳(403)穿过卡块(402)的两端均固定连接有拉手(404)。

4.根据权利要求1所述的一种用于妇产科护理的康复训练装置,其特征在于:所述头部调节机构(5)包括电动推杆(501),所述电动推杆(501)的顶部固定连接有支撑板(502),所述支撑板(502)的正背面底部均设有安装块(503),所述安装块(503)的底部固定连接在康复床体(1)的顶部,所述安装块(503)的正面设有连接轴(504),所述连接轴(504)穿过支撑板(502)至安装块(503),所述支撑板(502)的一侧固定连接有枕垫(505)。

5.根据权利要求1所述的一种用于妇产科护理的康复训练装置,其特征在于:所述康复床体(1)的底部四角均固定连接有支撑脚(6)。

6.根据权利要求1所述的一种用于妇产科护理的康复训练装置,其特征在于:所述移动块(205)的数量为两组,且对称分布,两个所述螺纹孔(206)的内壁螺纹设置为正反向螺纹,且与螺纹转杆(204)的外壁螺纹相互适配。

一种用于妇产科护理的康复训练装置

技术领域

[0001] 本实用新型涉及妇产科护理康复用具技术领域,更具体地涉及一种用于妇产科护理的康复训练装置。

背景技术

[0002] 妇产科是临床医学四大主要学科之一,主要研究女性疾病的病因、病理、诊断及防治,妊娠、分娩的生理和病理变化,高危妊娠及难产的预防和诊治,女性生殖内分泌,计划生育及妇女保健等,妇产科护理是临床类别非常重要的一个分支,学习内容除了护理学基础,还包括内科护理学,外科护理学,儿科护理学,妇产科护理学等。而患者在妇产科进行康复训练装置时,一般会使用到康复训练装置。

[0003] 妇产科人员经过生育后身体会出现较大变化,骨盆变化或小便失禁等需要通过训练来帮助完善,现有的训练装置不能够很好的进行训练,功能性较低,且不能对产妇的上肢和下肢同时训练,降低了康复训练进度,并且不便于对腹部进行康复治疗。

实用新型内容

[0004] 为了克服现有技术的上述缺陷,本实用新型提供了一种用于妇产科护理的康复训练装置,以解决上述背景技术中存在的问题。

[0005] 本实用新型提供如下技术方案:一种用于妇产科护理的康复训练装置,包括康复床体,所述康复床体的顶部中间设有按摩块,所述康复床体的顶部一侧设有腿部训练机构,所述腿部训练机构包括拱形支撑架,所述拱形支撑架内框底部开设有移动槽,所述拱形支撑架的正面顶部设有转柄,所述转柄的一端固定连接有螺纹转杆,所述螺纹转杆设置在移动槽的内部,所述螺纹转杆的两端均螺纹连接有移动块,所述移动块的正面顶部开设有螺纹孔,所述移动块的底部固定连接有固定块,所述固定块的顶部两侧均活动插接有滑杆,所述滑杆穿过固定块的顶部一端固定连接有限位盘,所述滑杆靠近限位盘的一端设有缓冲弹簧,所述滑杆穿过固定块的底部固定连接有弧形放置板,所述康复床体的顶部靠近腿部训练机构的一侧设有腹部按摩机构,所述康复床体的顶部靠近腹部按摩机构的一侧设有手臂拉绳训练机构,所述康复床体的顶部靠近手臂拉绳训练机构的一侧设有头部调节机构;

[0006] 进一步的,所述腹部按摩机构包括第一L形支撑架,所述第一L形支撑架的顶部设有电动缸,所述电动缸的底部设有伸缩杆,所述伸缩杆的底部固定连接有转动电机,所述伸缩杆的底部设有转轴,所述转动电机的输出端与转轴传动连接,所述转轴的底部固定连接有转盘,所述转盘的底部均匀等距设有多个按摩球。

[0007] 进一步的,所述手臂拉绳训练机构包括第二L形支撑架,所述第二L形支撑架的顶部一侧安装有卡块,所述卡块的一侧活动连接有拉绳,所述拉绳穿过卡块的两端均固定连接有拉手。

[0008] 进一步的,所述头部调节机构包括电动推杆,所述电动推杆的顶部固定连接有支撑板,所述支撑板的正背面底部均设有安装块,所述安装块的底部固定连接在康复床体的

顶部,所述安装块的正面设有连接轴,所述连接轴穿过支撑板至安装块,所述支撑板的一侧固定连接有枕垫。

[0009] 进一步的,所述康复床体的底部四角均固定连接有支撑脚。

[0010] 进一步的,所述移动块的数量为两组,且对称分布,两个所述螺纹孔的内壁螺纹设置为正反向螺纹,且与螺纹转杆的外壁螺纹相互适配。

[0011] 本实用新型的技术效果和优点:

[0012] 1.本实用新型通过设有腿部训练机构,通过转动转柄,转柄带动螺纹转杆转动,螺纹转杆带动两个移动块相对向中间移动,从而便于带动两个弧形放置板相对向中间移动,从而便于根据所需灵活调节两个弧形放置板间距,适用性更强,通过脚部向下用力,通过缓冲弹簧的缓冲作用,便于对下肢进行康复训练,有利于提高装置的灵活实用性。

[0013] 2.本实用新型通过设有腹部按摩机构,通过启动电动缸,电动缸带动伸缩杆升降,从而启动转动电机,转动电机带动转轴转动,转轴带动转盘转动,进而通过设置的按摩球,便于对康复者腹部进行滚动按摩,同时结合设置的按摩块,便于舒缓使用者腹部的酸痛感,有利于使用者快速康复。

[0014] 3.本实用新型通过设有手臂拉绳训练机构和头部调节机构,通过设置的拉手,便于对使用者的上肢进行康复训练,通过电动推杆的升降,从而便于带动支撑板沿着连接轴升降,从而便于根据所需灵活调节,通过设置的枕垫,有利于提高使用者的舒适度。

附图说明

[0015] 图1为本实用新型的整体结构示意图。

[0016] 图2为本实用新型的头部调节机构结构示意图。

[0017] 图3为本实用新型的腿部训练机构爆炸结构示意图。

[0018] 图4为本实用新型的腹部按摩机构结构示意图。

[0019] 图5为本实用新型的手臂拉绳训练机构结构示意图。

[0020] 附图标记为:1、康复床体;2、腿部训练机构;201、拱形支撑架;202、移动槽;203、转柄;204、螺纹转杆;205、移动块;206、螺纹孔;207、固定块;208、滑杆;209、缓冲弹簧;210、弧形放置板;211、限位盘;3、腹部按摩机构;301、第一L形支撑架;302、电动缸;303、伸缩杆;304、转动电机;305、转轴;306、转盘;307、按摩球;4、手臂拉绳训练机构;401、第二L形支撑架;402、卡块;403、拉绳;404、拉手;5、头部调节机构;501、电动推杆;502、支撑板;503、安装块;504、连接轴;505、枕垫;6、支撑脚;7、按摩块。

具体实施方式

[0021] 下面将结合本实用新型中的附图,对本实用新型中的技术方案进行清楚、完整地描述,另外,在以下的实施方式中记载的各结构的形态只不过是例示,本实用新型所涉及的一种用于妇产科护理的康复训练装置并不限定于在以下的实施方式中记载的各结构,在本领域普通技术人员在没有做出创造性劳动的前提下所获得的所有其他实施方式都属于本实用新型保护的范围。

[0022] 参照图1-5,本实用新型提供了一种用于妇产科护理的康复训练装置,包括康复床体1,康复床体1的顶部中间设有按摩块7,康复床体1的顶部一侧设有腿部训练机构2,腿部

训练机构2包括拱形支撑架201,拱形支撑架201内框底部开设有移动槽202,拱形支撑架201的正面顶部设有转柄203,转柄203的一端固定连接有螺纹转杆204,螺纹转杆204设置在移动槽202的内部,螺纹转杆204的两端均螺纹连接有移动块205,移动块205的正面顶部开设有螺纹孔206,移动块205的底部固定连接有固定块207,固定块207的顶部两侧均活动插接有滑杆208,滑杆208穿过固定块207的顶部一端固定连接有限位盘211,滑杆208靠近限位盘211的一端设有缓冲弹簧209,滑杆208穿过固定块207的底部固定连接有弧形放置板210,康复床体1的顶部靠近腿部训练机构2的一侧设有腹部按摩机构3,康复床体1的顶部靠近腹部按摩机构3的一侧设有手臂拉绳训练机构4,康复床体1的顶部靠近手臂拉绳训练机构4的一侧设有头部调节机构5,通过设有腿部训练机构2,通过转动转柄203,转柄203带动螺纹转杆204转动,螺纹转杆204带动两个移动块205相对向中间移动,从而便于带动两个弧形放置板210相对向中间移动,从而便于根据所需灵活调节两个弧形放置板210间距,适用性更强,通过脚部向下用力,通过缓冲弹簧209的缓冲作用,便于对下肢进行康复训练,有利于提高装置的灵活实用性。

[0023] 在一个优选的实施方式中,腹部按摩机构3包括第一L形支撑架301,第一L形支撑架301的顶部设有电动缸302,电动缸302的底部设有伸缩杆303,伸缩杆303的底部固定连接有转动电机304,伸缩杆303的底部设有转轴305,转动电机304的输出端与转轴305传动连接,转轴305的底部固定连接有转盘306,转盘306的底部均匀等距设有多个按摩球307,通过设有腹部按摩机构3,通过启动电动缸302,电动缸302带动伸缩杆303升降,从而启动转动电机304,转动电机304带动转轴305转动,转轴305带动转盘306转动,进而通过设置的按摩球307,便于对康复者腹部进行滚动按摩,同时结合设置的按摩块7,便于舒缓使用者腹部的酸痛感,有利于使用者快速康复。

[0024] 在一个优选的实施方式中,手臂拉绳训练机构4包括第二L形支撑架401,第二L形支撑架401的顶部一侧安装有卡块402,卡块402的一侧活动连接有拉绳403,拉绳403穿过卡块402的两端均固定连接有拉手404,通过设置的拉手404,便于对使用者的上肢进行康复训练。

[0025] 在一个优选的实施方式中,头部调节机构5包括电动推杆501,电动推杆501的顶部固定连接有支撑板502,支撑板502的正背面底部均设有安装块503,安装块503的底部固定连接在康复床体1的顶部,安装块503的正面设有连接轴504,连接轴504穿过支撑板502至安装块503,支撑板502的一侧固定连接有枕垫505,通过设置的头部调节机构5,通过电动推杆501的升降,从而便于带动支撑板502沿着连接轴504升降,从而便于根据所需灵活调节,通过设置的枕垫505,有利于提高使用者的舒适度。

[0026] 在一个优选的实施方式中,康复床体1的底部四角均固定连接有支撑脚6。

[0027] 在一个优选的实施方式中,移动块205的数量为两组,且对称分布,两个螺纹孔206的内壁螺纹设置为正反向螺纹,且与螺纹转杆204的外壁螺纹相互适配。

[0028] 本实用新型的工作原理:在使用该用于妇产科护理的康复训练装置时,通过设有的腿部训练机构2,通过转动转柄203,转柄203带动螺纹转杆204转动,螺纹转杆204带动两个移动块205相对向中间移动,从而便于带动两个弧形放置板210相对向中间移动,从而便于根据所需灵活调节两个弧形放置板210间距,适用性更强,通过脚部向下用力,通过缓冲弹簧209的缓冲作用,便于对下肢进行康复训练,有利于提高装置的灵活实用性,通过设有

的手臂拉绳训练机构4和头部调节机构5,通过设置的拉手404,便于对使用者的上肢进行康复训练,通过电动推杆501的升降,从而便于带动支撑板502沿着连接轴504升降,从而便于根据所需灵活调节,通过设置的枕垫505,有利于提高使用者的舒适度,通过设有的腹部按摩机构3,通过启动电动缸302,电动缸302带动伸缩杆303升降,从而启动转动电机304,转动电机304带动转轴305转动,转轴305带动转盘306转动,进而通过设置的按摩球307,便于对康复者腹部进行滚动按摩,同时结合设置的按摩块7,便于舒缓使用者腹部的酸痛感,有利于使用者快速康复。

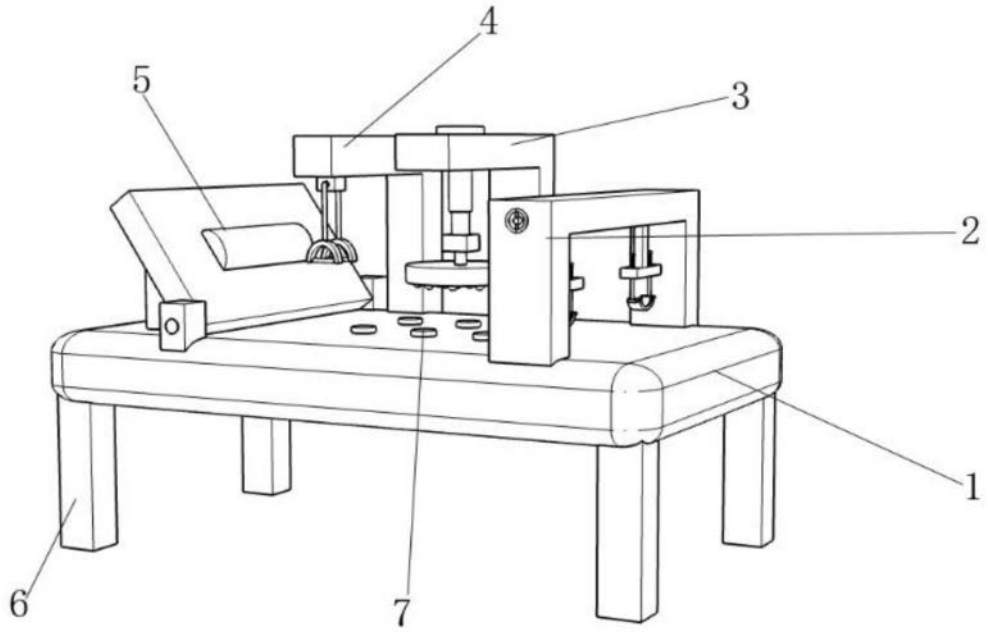

图1

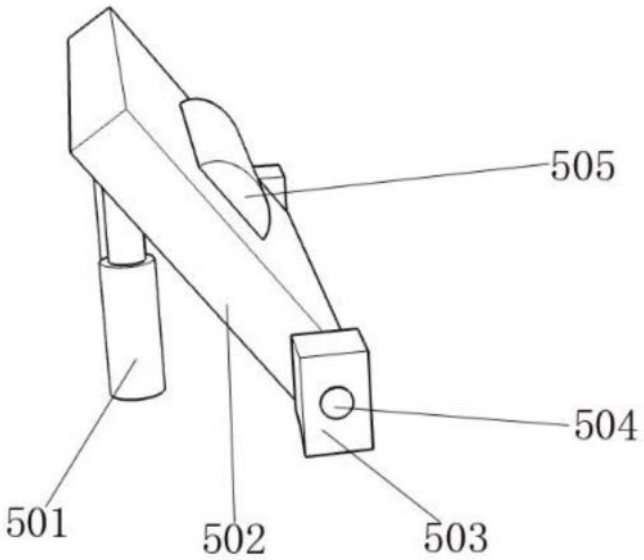

图2

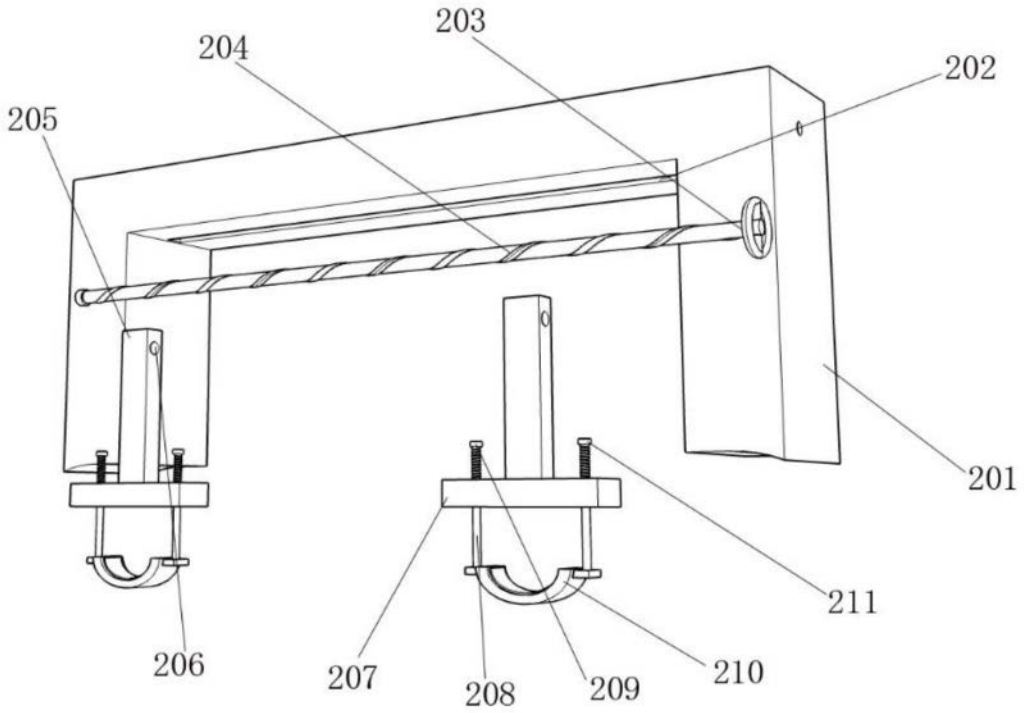
203
204
202
205
201
211
206
207
208
209
210

图3

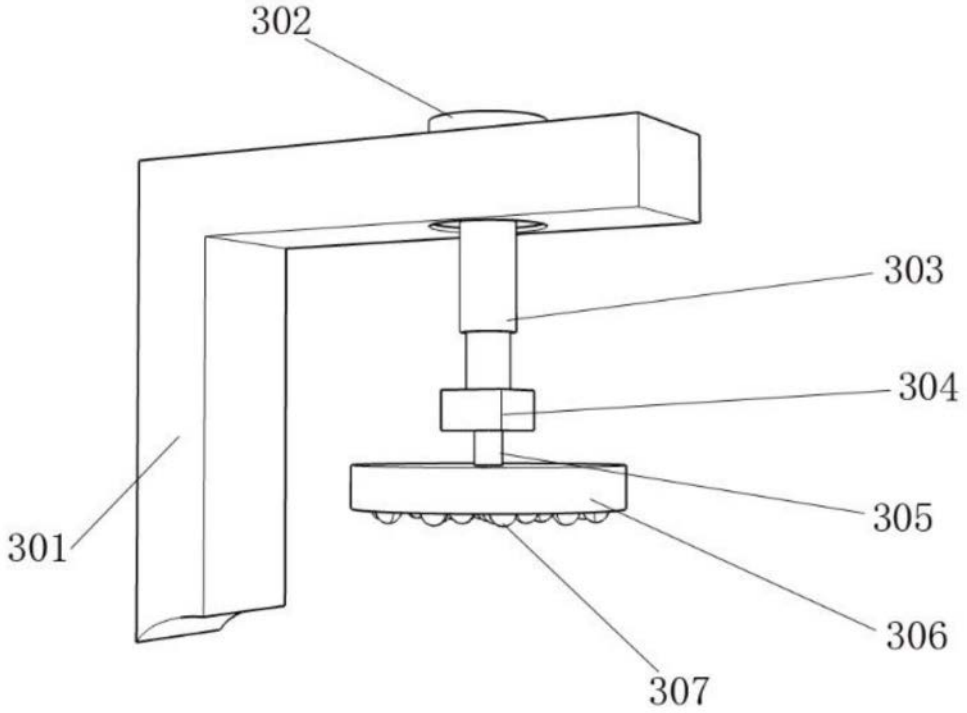
302
303
304
305
301
306
307

图4

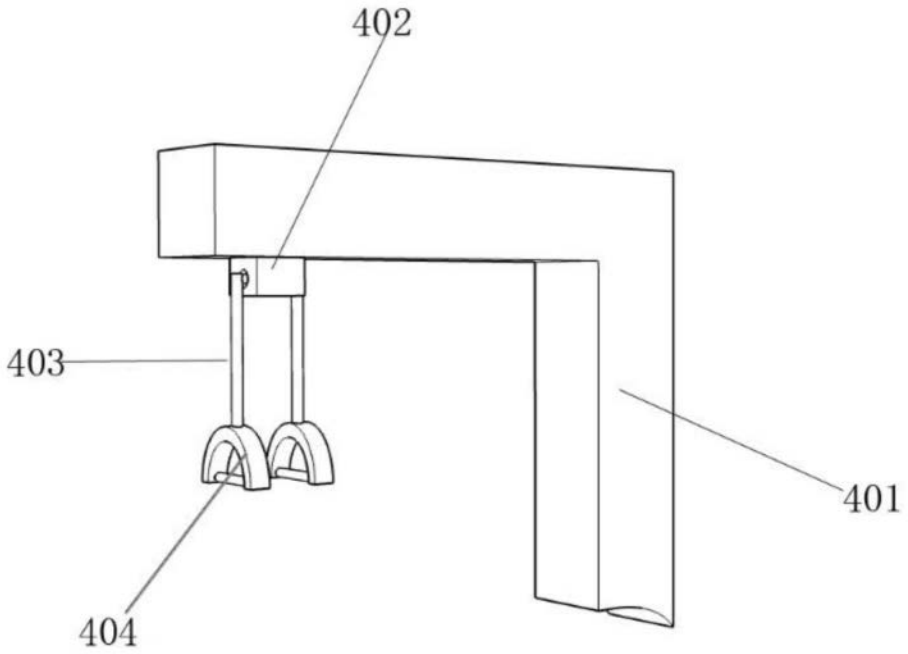

图5