(19)中华人民共和国国家知识产权局

(12)发明专利申请

(10)申请公布号 CN 109351410 A
(43)申请公布日 2019.02.19

(21)申请号 201811094680.2

(22)申请日 2018.09.19

(71)申请人 许昌泰禾农业科技发展有限公司
地址 461100 河南省许昌市许昌县魏凤路植保植检站院内

(72)发明人 王永刚 徐林 郭耀邦 朱明涛 王伟 刘淑红

(51)Int.Cl.
B02C 4/08(2006.01)
B30B 9/12(2006.01)
C11B 1/08(2006.01)
C11B 1/04(2006.01)

权利要求书1页 说明书3页 附图2页

(54)发明名称

一种花生压榨榨油装置

(57)摘要

本发明公开了一种花生压榨榨油装置，包括箱体，箱体内腔的背面固定连接有第一电机，第一电机的输出端固定连接有第一打碎轮，第一打碎轮的右侧啮合有第二打碎轮，箱体的右侧固定连接有机箱，机箱内腔的右侧设置有第二电机，第二电机的输出端套设有主动轮。本发明通过设置箱体、第一电机、第一打碎轮、第二打碎轮、机箱、第二电机、第二从动轮、螺旋杆、主动轮、转轴、第一从动轮、炒镗、加热棒、第一电磁阀、第二电磁阀和榨镗的配合使用，解决了现有的榨油机在使用时，由于只单一的具备对农作物的压榨，缺乏对物料的打碎、炒热，导致现有的榨油机在使用时出油率较低，不方便使用者的使用，降低了榨油机的实用性。

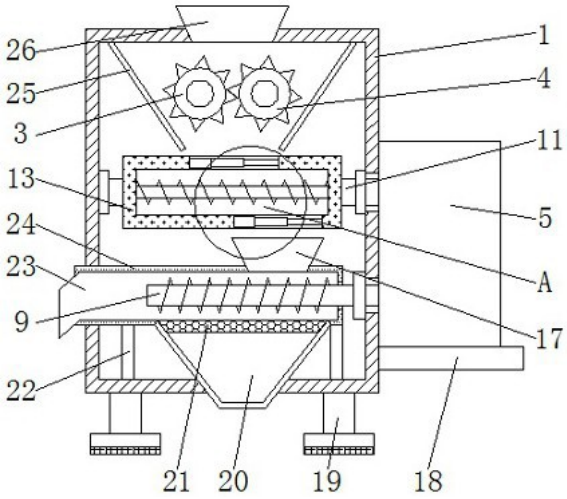

CN 109351410 A

1.一种花生压榨榨油装置,包括箱体(1),其特征在于:所述箱体(1)内腔的背面固定连接有第一电机(2),所述第一电机(2)的输出端固定连接有第一打碎轮(3),所述第一打碎轮(3)的右侧啮合有第二打碎轮(4),所述箱体(1)的右侧固定连接有机箱(5),所述机箱(5)内腔的右侧设置有第二电机(7),所述第二电机(7)的输出端套设有主动轮(10),所述主动轮(10)的顶部啮合有第一从动轮(12),所述第一从动轮(12)的内腔套设有转轴(11),所述转轴(11)的左侧依次贯穿机箱(5)内腔左侧的顶部与箱体(1)右侧的顶部并固定连接有炒镗(13),所述炒镗(13)的内腔固定连接有加热棒(14),所述炒镗(13)内腔的顶部设置有第一电磁阀(15),所述炒镗(13)内腔的底部设置有第二电磁阀(16),所述主动轮(10)的底部啮合有第二从动轮(8),所述第二从动轮(8)的内腔套设有螺旋杆(9),所述螺旋杆(9)的左侧依次贯穿机箱(5)内腔左侧的底部与箱体(1)右侧的底部并延伸至箱体(1)的内腔,所述螺旋杆(9)的表面套设有榨镗(24),所述榨镗(24)顶部的右侧连通有接料斗(17),所述榨镗(24)的左侧连通有出渣口(23),所述榨镗(24)的底部连通有出油口(20),所述出油口(20)内腔的顶部设置有过滤板(21),所述箱体(1)的顶部连通有进料口(26)。

2.根据权利要求1所述的一种花生压榨榨油装置,其特征在于:所述第二电机(7)的右侧固定连接有固定螺栓(6),所述固定螺栓(6)的右侧与机箱(5)内腔的右侧固定连接。

3.根据权利要求1所述的一种花生压榨榨油装置,其特征在于:所述榨镗(24)底部的两侧均固定连接有支撑杆(22),所述支撑杆(22)的底部与箱体(1)内腔的底部固定连接。

4.根据权利要求1所述的一种花生压榨榨油装置,其特征在于:所述机箱(5)的底部固定连接有支撑板(18),所述支撑板(18)的左侧与箱体(1)右侧的底部固定连接。

5.根据权利要求1所述的一种花生压榨榨油装置,其特征在于:所述箱体(1)底部的两侧均固定连接有支撑架(19),所述支撑架(19)的底部固定连接有防滑块,且防滑块的底部设置有防滑纹。

6.根据权利要求1所述的一种花生压榨榨油装置,其特征在于:所述箱体(1)内腔顶部的两侧均固定连接有挡板(25)。

一种花生压榨榨油装置

技术领域

[0001] 本发明涉及榨油机技术领域，具体为一种花生压榨榨油装置。

背景技术

[0002] 榨油机主要用于个体家加工用途，属于液压全自动榨油机的一种，几乎所有的油料作物都能通过榨油机来压榨，包括花生，大豆，油葵，菜籽，核桃，棉籽等等，产量不大，但是简单方便，现在主要的产品是螺旋榨油机，也有冷榨的螺旋榨油机，价格比较低廉，但是出油率不高，现在主要是农村地区用来做加工用的，或者是在城市市区做现场加工用的，这样看起来生产更透明化，让客户更放心，对生意的开展有很大的好处，好多地区现在都照这个模式经营，利润相当的丰厚。

[0003] 在对一些油性农作物进行榨油的时候，都需要使用到榨油机，现有的榨油机在使用时，由于只单一的具备对农作物的压榨，缺乏对物料的打碎、炒热，导致现有的榨油机在使用时出油率较低，不方便使用者的使用，降低了榨油机的实用性。

发明内容

[0004] (一)解决的技术问题

针对现有技术的不足，本发明提供了一种花生压榨榨油装置，具备出油率高等优点，解决了现有的榨油机在使用时出油率低的问题。

[0005] (二)技术方案

为实现上述出油率高的目的，本发明提供如下技术方案：一种花生压榨榨油装置，包括箱体，所述箱体内腔的背面固定连接有第一电机，所述第一电机的输出端固定连接有第一打碎轮，所述第一打碎轮的右侧啮合有第二打碎轮，所述箱体的右侧固定连接有机箱，所述机箱内腔的右侧设置有第二电机，所述第二电机的输出端套设有主动轮，所述主动轮的顶部啮合有第一从动轮，所述第一从动轮的内腔套设有转轴，所述转轴的左侧依次贯穿机箱内腔左侧的顶部与箱体右侧的顶部并固定连接有炒镗，所述炒镗的内腔固定连接有加热棒，所述炒镗内腔的顶部设置有第一电磁阀，所述炒镗内腔的底部设置有第二电磁阀，所述主动轮的底部啮合有第二从动轮，所述第二从动轮的内腔套设有螺旋杆，所述螺旋杆的左侧依次贯穿机箱内腔左侧的底部与箱体右侧的底部并延伸至箱体的内腔，所述螺旋杆的表面套设有榨镗，所述榨镗顶部的右侧连通有接料斗，所述榨镗的左侧连通有出渣口，所述榨镗的底部连通有出油口，所述出油口内腔的顶部设置有过滤板，所述箱体的顶部连通有进料口。

[0006] 优选的，所述第二电机的右侧固定连接有固定螺栓，所述固定螺栓的右侧与机箱内腔的右侧固定连接。

[0007] 优选的，所述榨镗底部的两侧均固定连接有支撑杆，所述支撑杆的底部与箱体内腔的底部固定连接。

[0008] 优选的，所述机箱的底部固定连接有支撑板，所述支撑板的左侧与箱体右侧的底

部固定连接。

[0009] 优选的，所述箱体底部的两侧均固定连接有支撑架，所述支撑架的底部固定连接有防滑块，且防滑块的底部设置有防滑纹。

[0010] 优选的，所述箱体内腔顶部的两侧均固定连接有挡板。

[0011] (三)有益效果

与现有技术相比，本发明提供了一种花生压榨榨油装置，具备以下有益效果：

1、本发明通过设置箱体、第一电机、第一打碎轮、第二打碎轮、机箱、第二电机、第二从动轮、螺旋杆、主动轮、转轴、第一从动轮、炒镗、加热棒、第一电磁阀、第二电磁阀和榨镗的配合使用，解决了现有的榨油机在使用时，由于只单一的具备对农作物的压榨，缺乏对物料的打碎、炒热，导致现有的榨油机在使用时出油率较低，不方便使用者的使用，降低了榨油机的实用性。

[0012] 2、本发明通过设置固定螺栓，提高了第二电机在工作时的稳定性，降低了第二电机在工作时对机箱造成的晃动，通过设置支撑杆，提高了榨镗在工作过程中的稳定性，通过设置防滑块，增加了支撑架与地面之间的接触面积，避免了因缺乏防滑装置，导致支撑架在使用时出现晃动的现象，通过设置挡板，提高了物料的利用率，避免了因缺乏阻拦装置，导致物料滑落到炒镗的外侧，造成了物料浪费的现象，通过设置过滤板，避免了油渣流入油体内，提高了出油的纯净度。

附图说明

[0013] 图1为本发明结构示意图；

图2为本发明结构箱体局部俯视图；

图3为本发明结构机箱剖视图；

图4为本发明结构A处放大图。

[0014] 图中：1箱体、2第一电机、3第一打碎轮、4第二打碎轮、5机箱、6固定螺栓、7第二电机、8第二从动轮、9螺旋杆、10主动轮、11转轴、12第一从动轮、13炒镗、14加热棒、15第一电磁阀、16第二电磁阀、17接料斗、18支撑板、19支撑架、20出油口、21过滤板、22支撑杆、23出渣口、24榨镗、25挡板、26进料口。

具体实施方式

[0015] 下面将结合本发明实施例中的附图，对本发明实施例中的技术方案进行清楚、完整地描述，显然，所描述的实施例仅仅是本发明一部分实施例，而不是全部的实施例。基于本发明中的实施例，本领域普通技术人员在没有做出创造性劳动前提下所获得的所有其他实施例，都属于本发明保护的范围。

[0016] 请参阅图1-4，一种花生压榨榨油装置，包括箱体1，箱体1内腔的背面固定连接有第一电机2，第一电机2的输出端固定连接有第一打碎轮3，第一打碎轮3的右侧啮合有第二打碎轮4，箱体1的右侧固定连接有机箱5，机箱5的底部固定连接有支撑板18，支撑板18的左侧与箱体1右侧的底部固定连接，机箱5内腔的右侧设置有第二电机7，第二电机7的右侧固定连接有固定螺栓6，固定螺栓6的右侧与机箱5内腔的右侧固定连接，通过设置固定螺栓6，提高了第二电机7在工作时的稳定性，降低了第二电机7在工作时对机箱5造成的晃动，第二

电机7的输出端套设有主动轮10，主动轮10的顶部啮合有第一从动轮12，第一从动轮12的内腔套设有转轴11，转轴11的左侧依次贯穿机箱5内腔左侧的顶部与箱体1右侧的顶部并固定连接有炒镗13，炒镗13的内腔固定连接有加热棒14，炒镗13内腔的顶部设置有第一电磁阀15，炒镗13内腔的底部设置有第二电磁阀16，主动轮10的底部啮合有第二从动轮8，第二从动轮8的内腔套设有螺旋杆9，螺旋杆9的左侧依次贯穿机箱5内腔左侧的底部与箱体1右侧的底部并延伸至箱体1的内腔，螺旋杆9的表面套设有榨镗24，榨镗24底部的两侧均固定连接有支撑杆22，支撑杆22的底部与箱体1内腔的底部固定连接，通过设置支撑杆22，提高了榨镗24在工作过程中的稳定性，榨镗24顶部的右侧连通有接料斗17，榨镗24的左侧连通有出渣口23，榨镗24的底部连通有出油口20，出油口20内腔的顶部设置有过滤板21，通过设置过滤板21，避免了油渣流入油体内，提高了出油的纯净度，箱体1的顶部连通有进料口26，箱体1底部的两侧均固定连接有支撑架19，支撑架19的底部固定连接有防滑块，且防滑块的底部设置有防滑纹，通过设置防滑块，增加了支撑架19与地面之间的接触面积，避免了因缺乏防滑装置，导致支撑架19在使用时出现晃动的现象，箱体1内腔顶部的两侧均固定连接有挡板25，通过设置挡板25，提高了物料的利用率，避免了因缺乏阻拦装置，导致物料滑落到炒镗13的外侧，造成了物料浪费的现象，本发明通过设置箱体1、第一电机2、第一打碎轮3、第二打碎轮4、机箱5、第二电机7、第二从动轮8、螺旋杆9、主动轮10、转轴11、第一从动轮12、炒镗13、加热棒14、第一电磁阀15、第二电磁阀16和榨镗24的配合使用，解决了现有的榨油机在使用时，由于只单一的具备对农作物的压榨，缺乏对物料的打碎、炒热，导致现有的榨油机在使用时出油率较低，不方便使用者的使用，降低了榨油机的实用性。

[0017] 在使用时，使用者通过外设控制器同时开启第一电机2和第一电磁阀15，然后通过进料口26将花生投入箱体1内，通过第一打碎轮3和第二打碎轮4的配合使用，被打碎的花生落入炒镗13内，然后通过外设控制器关闭第一电磁阀15，同时开启第二电机7，第二电机7带动主动轮10转动，主动轮10带动第一从动轮12转动，第一从动轮12带动转轴11转动，转轴11带动炒镗13转动，通过加热棒14的配合使用，花生在炒镗13内被炒热，然后通过外设控制器开启第二电磁阀16，使炒热的花生从炒镗13滑落至接料斗17，然后落入榨镗24内，通过螺旋杆9的配合使用，花生被压榨成油并通过出油口20流出，综上所述，通过对花生进行打碎并炒热，再对其进行压榨，从而可达到现有的榨油机在使用时出油率高的目的。

[0018] 综上所述，该花生压榨榨油装置，通过设置箱体1、第一电机2、第一打碎轮3、第二打碎轮4、机箱5、第二电机7、第二从动轮8、螺旋杆9、主动轮10、转轴11、第一从动轮12、炒镗13、加热棒14、第一电磁阀15、第二电磁阀16和榨镗24的配合使用，解决了现有的榨油机在使用时出油率低的问题。

[0019] 尽管已经示出和描述了本发明的实施例，对于本领域的普通技术人员而言，可以理解在不脱离本发明的原理和精神的情况下可以对这些实施例进行多种变化、修改、替换和变型，本发明的范围由所附权利要求及其等同物限定。

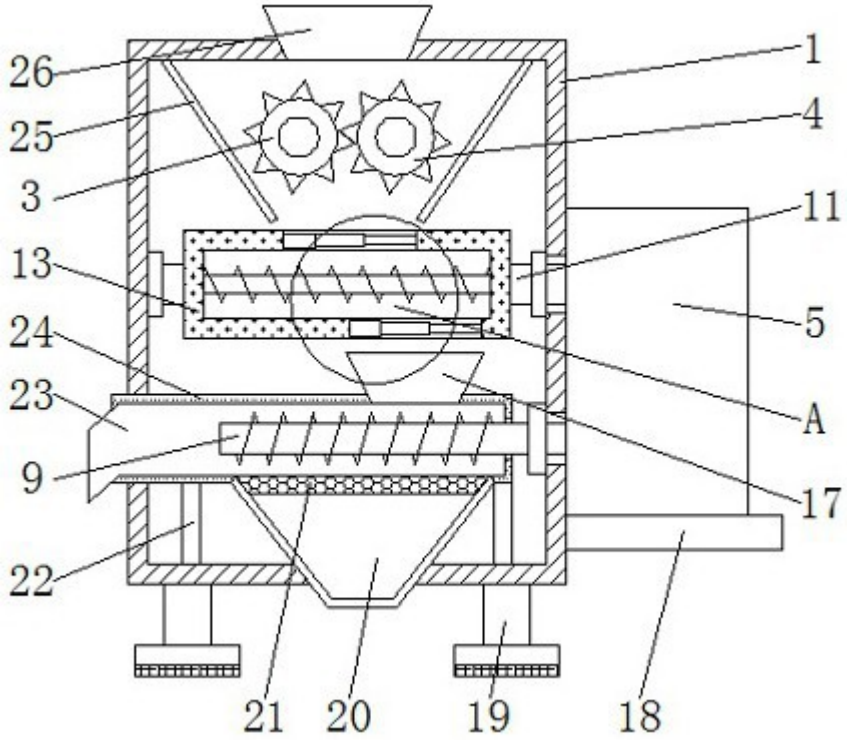

图1

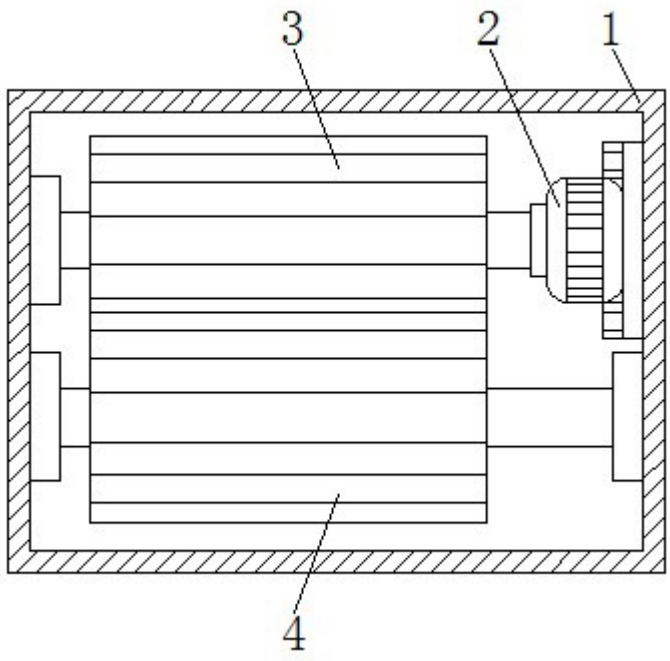

图2

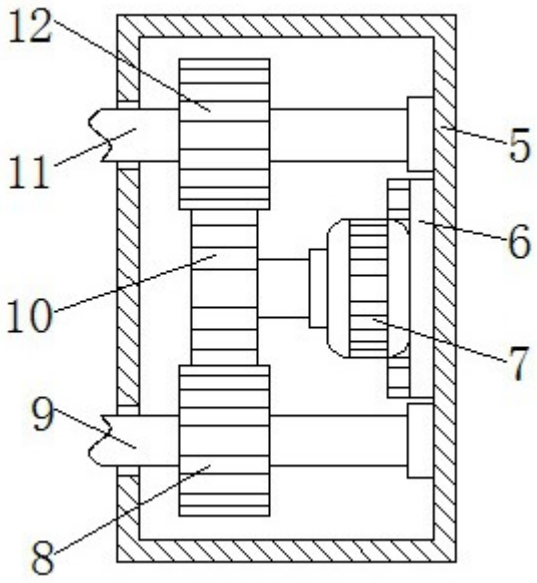

图3

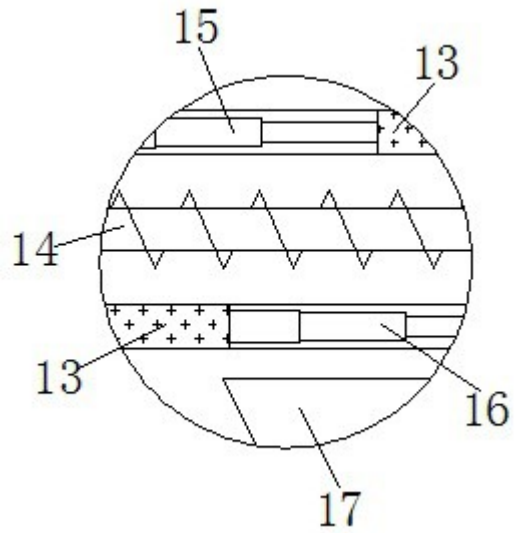

图4