(19)中华人民共和国国家知识产权局

(12)实用新型专利

(10)授权公告号 CN 205157017 U
(45)授权公告日 2016.04.13

(21)申请号 201521015769.7

(22)申请日 2015.12.04

(73)专利权人 王本
地址 325014 浙江省温州市瓯海区梧田街道月落垟村王宅浃路30号

(72)发明人 王本

(51)Int.Cl.
G01G 17/00(2006.01)

(ESM)同样的发明创造已同日申请发明专利

权利要求书1页 说明书1页 附图1页

(54)实用新型名称

一种测量螃蟹重量的卡尺

(57)摘要

本实用新型提供一种测量螃蟹的重量的卡尺，包括卡尺本体，所述的卡尺本体包括固定尺和活动尺，所述的固定尺与活动尺滑动连接配合，所述的固定尺与活动尺上均设有测量爪，所述的测量爪上均设有测量顶块，所述的固定尺的一侧表面设有重量刻度尺；所述的测量顶块通过螺丝连接在测量爪上；所述的固定尺末端设有防止活动尺滑落的挡块。本实用新型的有益效果：本产品通过测量螃蟹的最大直径，得出螃蟹的重量，不用直接去接触螃蟹，通过卡尺测量好后，选好了在通过电子秤称重，如果电子秤称的重量与卡尺测量的重量差距很大，就能得知螃蟹是瘦还是肥，非常方便。

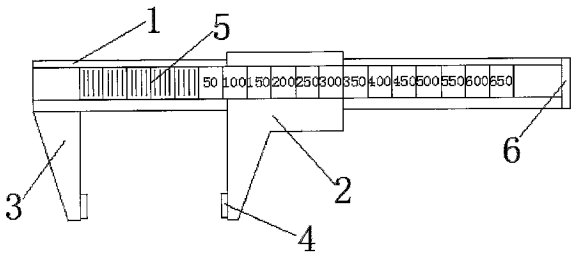

CN 205157017 U

1.一种测量螃蟹重量的卡尺，包括卡尺本体，其特征在于，所述的卡尺本体包括固定尺和活动尺，所述的固定尺与活动尺滑动连接配合，所述的固定尺与活动尺上均设有测量爪，所述的测量爪上均设有测量顶块，所述的固定尺的一侧表面设有重量刻度尺。

2.如权利要求1所述的一种测量螃蟹重量的卡尺，其特征在于，所述的测量顶块通过螺丝连接在测量爪上。

3.如权利要求1所述的一种测量螃蟹重量的卡尺，其特征在于，所述的固定尺末端设有防止活动尺滑落的挡块。

一种测量螃蟹重量的卡尺

技术领域

[0001] 本实用新型涉及一种卡尺，特别涉及一种测量螃蟹重量的卡尺。

背景技术

[0002] 目前，市场上基本上都是通过电子称来称螃蟹的重量，无法通过目测来判断螃蟹是瘦还是肥，这样挑选测量比较麻烦，而且螃蟹的甲壳上有刺，容易扎到手，所以需要一种测量螃蟹重量的卡尺才能解决这些问题。

实用新型内容

[0003] 针对现有的技术不足，本实用新型提供一种测量螃蟹重量的卡尺。

[0004] 为了实现上述目的，本实用新型所采取的技术方案是：一种测量螃蟹重量的卡尺，包括卡尺本体，所述的卡尺本体包括固定尺和活动尺，所述的固定尺与活动尺滑动连接配合，所述的固定尺与活动尺上均设有测量爪，所述的测量爪上均设有测量顶块，所述的固定尺的一侧表面设有重量刻度尺。

[0005] 所述的测量顶块通过螺丝连接在测量爪上。

[0006] 所述的固定尺末端设有防止活动尺滑落的挡块。

[0007] 本实用新型的有益效果：本产品通过测量螃蟹的最大直径，得出螃蟹的重量，不用直接去接触螃蟹，通过卡尺测量好后，选好了在通过电子称称重，如果电子称称的重量与卡尺测量的重量差距很大，就能得知螃蟹是瘦还是肥，非常方便。

附图说明

[0008] 图1为本实用新型的结构示意图。

具体实施方式

[0009] 如图1所示，一种测量螃蟹的重量的卡尺，包括卡尺本体，所述的卡尺本体包括固定尺1和活动尺2，所述的固定尺1与活动尺2滑动连接配合，所述的固定尺1与活动尺2上均设有测量爪3，所述的测量爪3上均设有测量顶块4，所述的固定尺1的一侧表面设有重量刻度尺5。

[0010] 所述的测量顶块4通过螺丝连接在测量爪3上。

[0011] 所述的固定尺1末端设有防止活动尺2滑落的挡块6。

[0012] 本实用新型的有益效果：本产品通过测量螃蟹的最大直径，得出螃蟹的重量，不用直接去接触螃蟹，通过卡尺测量好后，选好了在通过电子称称重，如果电子称称的重量与卡尺测量的重量差距很大，就能得知螃蟹是瘦还是肥，非常方便。

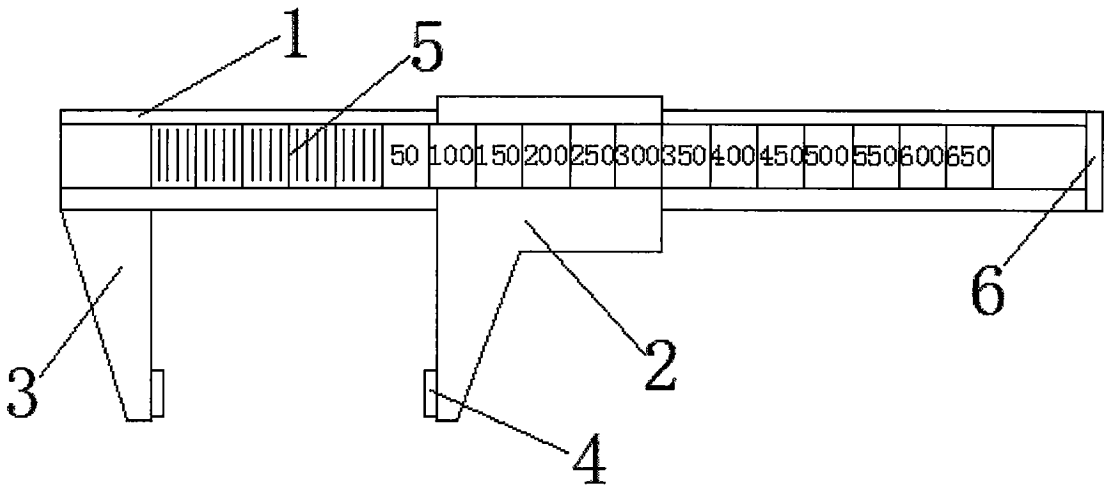

图1