(19)中华人民共和国国家知识产权局

(12)实用新型专利

(10)授权公告号 CN 205331300 U
(45)授权公告日 2016.06.22

(21)申请号 201520885093.0

(22)申请日 2015.11.09

(73)专利权人 杨文元
地址 225300 江苏省泰州市海陵工业园区标准厂房40幢

(72)发明人 杨文元

(74)专利代理机构 南京正联知识产权代理有限公司 32243
代理人 顾伯兴

(51)Int.Cl.
F16F 7/00(2006.01)
F16F 15/067(2006.01)

(ESM)同样的发明创造已同日申请发明专利

权利要求书1页 说明书2页 附图1页

(54)实用新型名称

一种加强式减震器

(57)摘要

本实用新型公开了一种加强式减震器，包括固定部件(3)、本体(4)、U型凹槽结构(6)、弧形装置A(7-1)和弧形装置(7-2)；所述U型凹槽结构(6)与弧形装置A(7-1)和弧形装置B(7-2)对称连接；所述U型凹槽结构(6)内设有本体(4)，本体(4)内设有弹簧(5)，弹簧(5)固定安装于固定部件(3)下；所述固定部件(3)上设有螺母(1)，螺母(1)下设有螺栓(2)，螺母(1)和螺栓(2)连接起固定作用。本实用新型内部摩擦大，减震效果好，有利于越过共振区，衰减高频振动和噪声，马力大，结构简单，减震效果优异，质量小，安装和拆卸方便，寿命长等诸多优点。

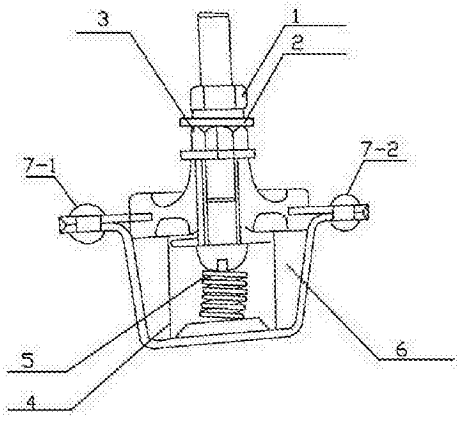

CN 205331300 U

1.一种加强式减震器,其特征在于:包括固定部件(3)、本体(4)、U型凹槽结构(6)、弧形装置A(7-1)和弧形装置B(7-2);所述U型凹槽结构(6)与弧形装置A(7-1)和弧形装置B(7-2)对称连接;所述U型凹槽结构(6)内设有本体(4),本体(4)内设有弹簧(5),弹簧(5)固定安装于固定部件(3)下;所述固定部件(3)上设有螺母(1),螺母(1)下设有螺栓(2),螺母(1)和螺栓(2)连接起固定作用。

2.根据权利要求1所述的一种加强式减震器,其特征在于:所述加强式减震器长89.5mm,高62.2mm。

3.根据权利要求2所述的一种加强式减震器,其特征在于:所述加强式减震器阻尼比为0.09C/Cc。

一种加强式减震器

技术领域

[0001] 本实用新型公开了一种减震器，尤其涉及到了一种加强式减震器。

背景技术

[0002] 减震器主要用来抑制弹簧吸震后反弹时的震荡及来自路面的冲击。在经过不平路面时，虽然吸震弹簧可以过滤路面的震动，但弹簧自身还会有往复运动，而减震器就是用来抑制这种弹簧跳跃的。减震器太软，车身就会上下跳跃，减震器太硬就会带来太大的阻力，妨碍弹簧正常工作。主要用于主机、辅机、各种动力机械和仪器仪表免受振动的影响，起到减少振动、噪声和防止冲击的作用。现有的减震器由于存在自振现像，空易传递中频振动，临界阻尼比一般只有0.005，因此对于共振频率附近的振动隔离能力较差；噪音大，结构复杂，减震效果差，安装拆卸复杂，寿命短等诸多问题。

实用新型内容

[0003] 本实用新型要解决的技术问题是提供了一种内部摩擦大，减震效果好，有利于越过共振区，衰减高频振动和噪声，结构简单，减震效果优异，质量小，安装和拆卸方便，寿命长的加强式减震器。

[0004] 为了解决上述技术问题，本实用新型提供了一种加强式减震器，其特征在于：包括固定部件、本体、U型凹槽结构、弧形装置A和弧形装置B；所述U型凹槽结构与弧形装置A和弧形装置B对称连接；所述U型凹槽结构内设有本体，本体内设有弹簧，弹簧固定安装于固定部件下；所述固定部件上设有螺母，螺母下设有螺栓，螺母和螺栓连接起固定作用。

[0005] 作为本实用新型的进一步改进，所述加强式减震器长89.5mm，高62.2mm。

[0006] 作为本实用新型的进一步改进，所述加强式减震器阻尼比为0.09C/Cc。

[0007] 用上述结构，其有益效果在于：本实用新型内部摩擦大，减震效果好，有利于越过共振区，衰减高频振动和噪声，马力大，结构简单，减震效果优异，质量小，安装和拆卸方便，寿命长等诸多优点。

附图说明

[0008] 图1为本实用新型一种加强式减震器结构示意图。

[0009] 图中：1-螺母，2-螺栓，3-固定部件，4-本体，5-弹簧，6-U型凹槽结构，7-1弧形装置A，7-2弧形装置B。

具体实施方式

[0010] 下面结合附图和实施例对本实用新型做进一步的解释说明。

[0011] 如图1所示，一种加强式减震器，其特征在于：包括固定部件3、本体4、U型凹槽结构6、弧形装置A7-1和弧形装置B7-2；所述U型凹槽结构6与弧形装置A7-1和弧形装置B7-2对称连接；所述U型凹槽结构6内设有本体4，本体4内设有弹簧5，弹簧5固定安装于固定部件3下；

所述固定部件3上设有螺母1，螺母1下设有螺栓2，螺母1和螺栓2连接起固定作用；所述加强式减震器长89.5MM，高62.2MM；所述加强式减震器阻尼比为0.09C/Cc。

[0012] 本实用新型内部摩擦大，减震效果好，有利于越过共振区，衰减高频振动和噪声，马力大，结构简单，减震效果优异，质量小，安装和拆卸方便，寿命长等诸多优点。

[0013] 任何采用与本实用新型相类似的技术特征所设计的减震器将落入本实用新型的保护范围之内。

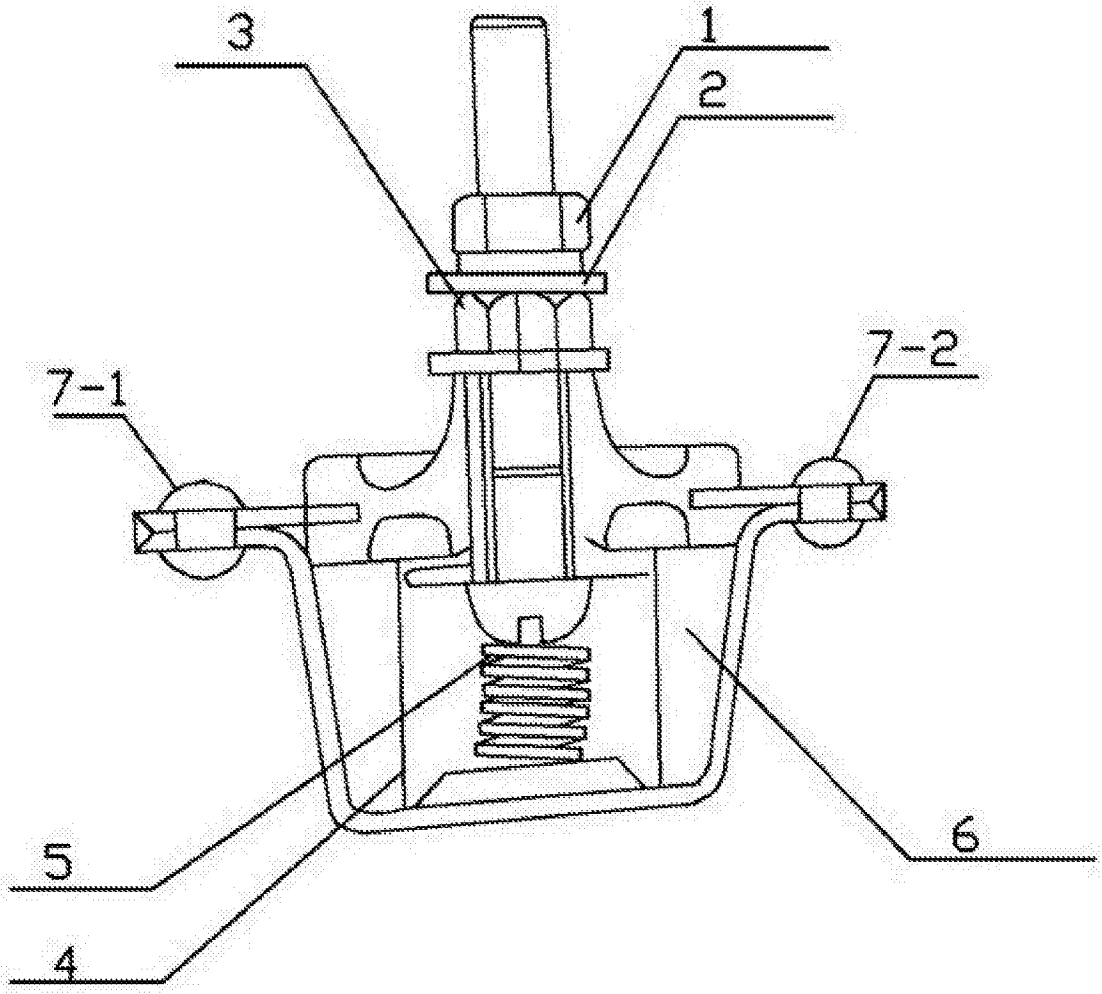

图1