(19)国家知识产权局

(12)实用新型专利

(10)授权公告号 CN 222106175 U
(45)授权公告日 2024.12.03

(21)申请号 202420633991.6
(22)申请日 2024.03.29
(73)专利权人 湖南涉外经济学院
地址 410000 湖南省长沙市国家高新技术产业开发区麓谷园
(72)发明人 龙舒慧 董航
(74)专利代理机构 深圳众邦专利代理有限公司 44545
专利代理师 张莹莹
(51)Int.Cl.
*G09F 9/00*(2006.01)
*H05K 5/02*(2006.01)
*H05K 5/06*(2006.01)
*F16M 11/08*(2006.01)
*H05K 7/14*(2006.01)
*H02J 7/35*(2006.01)

权利要求书1页 说明书4页 附图5页

(54)实用新型名称

一种网络与新媒体用广告传播装置

(57)摘要

本实用新型提供一种网络与新媒体用广告传播装置,包括:底板;控制盒,所述控制盒固定安装于所述底板的顶部,所述控制盒的顶部固定安装有安装板,所述安装板的顶部固定安装有螺纹圈;转轴,所述转轴转动连接于所述安装板的内部,所述转轴的外侧面的底部固定安装有从动齿轮。本实用新型提供的一种网络与新媒体用广告传播装置,通过安装板、螺纹圈、防护罩、顶板、凹槽和密封垫等结构相互进行配合,在长时间进行使用之后,需要对显示组件进行维护的时候,使用者可以进行转动防护罩,使防护罩外侧面的底部在螺纹圈的内侧面进行螺纹连接,从而能够对防护罩进行拆卸,这样一来方便使用者对显示组件的进行维护。

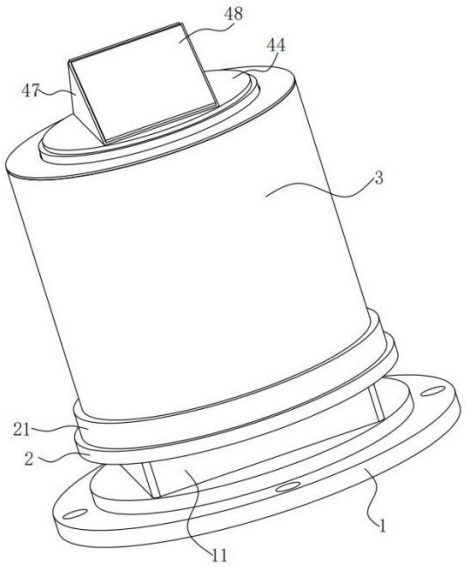


CN 222106175 U

1.一种网络与新媒体用广告传播装置,其特征在于,包括:

底板;

控制盒,所述控制盒固定安装于所述底板的顶部,所述控制盒的顶部固定安装有安装板,所述安装板的顶部固定安装有螺纹圈;

转轴,所述转轴转动连接于所述安装板的内部,所述转轴的外侧面的底部固定安装有从动齿轮,所述从动齿轮的一侧啮合有主动齿轮,所述主动齿轮的底部固定安装有驱动电机,所述驱动电机的底部固定安装于所述底板的顶部;

转动盘,所述转动盘固定安装于所述转轴的顶部,所述转动盘的顶部固定安装有显示组件,所述显示组件的顶部转动连接有顶板,所述顶板顶部的边缘处开设有凹槽,所述凹槽的顶部固定安装有密封垫;

防护罩,所述防护罩螺纹连接于所述螺纹圈的内侧面,所述防护罩内侧面的顶部设置于所述密封垫的顶部。

2.根据权利要求1所述的一种网络与新媒体用广告传播装置,其特征在于,所述防护罩罩设于所述显示组件的外侧面,且所述防护罩为透明罩。

3.根据权利要求2所述的一种网络与新媒体用广告传播装置,其特征在于,所述顶板的顶部固定安装有安装块,所述安装块的两侧均固定安装有光伏组件。

4.根据权利要求3所述的一种网络与新媒体用广告传播装置,其特征在于,所述光伏组件通过电源线分别和所述驱动电机和显示组件进行连接。

5.根据权利要求4所述的一种网络与新媒体用广告传播装置,其特征在于,所述转动盘的底部设置于所述安装板的顶部。

6.根据权利要求1所述的一种网络与新媒体用广告传播装置,其特征在于,所述防护罩顶部的两端均固定安装有转动座。

7.根据权利要求6所述的一种网络与新媒体用广告传播装置,其特征在于,所述转动座的内侧面转动连接有转动板。

# 一种网络与新媒体用广告传播装置

## 技术领域

[0001] 本实用新型涉及广告传播技术领域,尤其涉及一种网络与新媒体用广告传播装置。

## 背景技术

[0002] 广告与传播有着特别密切的关系,广告学在其发展的过程中是以整个传播学体系作为自己的依据的,从本质上说广告就是一种信息传播的过程,必须依靠各种传播手段,广告信息才能传递给一定的受众。

[0003] 现有的一种网络与新媒体用广告传播装置,其通过底座;控制器,底座的一端设置有控制器;展示块,底座的顶端设置有展示块;顶块,展示块的顶端设置有顶块;该网络与新媒体用广告传播装置通过太阳能板吸收太阳能转换为电能,节能环保,通过电机带动展示块间歇性转动,可使各个位置的人均可看到每一面的广告,实用性较强。

[0004] 由于防护罩安装在顶块和底座的中间,当显示组件损坏时,需要对显示组件进行维护的时候,还需要先对顶块或者底座拆卸之后,才能够对防护罩进行拆卸,会造成不方便使用者对防护罩进行拆卸,对显示组件进行维护。

[0005] 因此,有必要提供一种网络与新媒体用广告传播装置解决上述技术问题。

## 实用新型内容

[0006] 本实用新型提供一种网络与新媒体用广告传播装置,解决了不方便使用者对防护罩进行拆卸,对显示组件进行维护的问题。

[0007] 为解决上述技术问题,本实用新型提供的一种网络与新媒体用广告传播装置,包括:

[0008] 底板;

[0009] 控制盒,所述控制盒固定安装于所述底板的顶部,所述控制盒的顶部固定安装有安装板,所述安装板的顶部固定安装有螺纹圈;

[0010] 转轴,所述转轴转动连接于所述安装板的内部,所述转轴的外侧面的底部固定安装有从动齿轮,所述从动齿轮的一侧啮合有主动齿轮,所述主动齿轮的底部固定安装有驱动电机,所述驱动电机的底部固定安装于所述底板的顶部;

[0011] 转动盘,所述转动盘固定安装于所述转轴的顶部,所述转动盘的顶部固定安装有显示组件,所述显示组件的顶部转动连接有顶板,所述顶板顶部的边缘处开设有凹槽,所述凹槽的顶部固定安装有密封垫;

[0012] 防护罩,所述防护罩螺纹连接于所述螺纹圈的内侧面,所述防护罩内侧面的顶部设置于所述密封垫的顶部。

[0013] 优选的,所述防护罩罩设于所述显示组件的外侧面,且所述防护罩为透明罩。

[0014] 优选的,所述顶板的顶部固定安装有安装块,所述安装块的两侧均固定安装有光伏组件。

[0015] 优选的,所述光伏组件通过电源线分别和所述驱动电机和显示组件进行连接。

[0016] 优选的,所述转动盘的底部设置于所述安装板的顶部。

[0017] 优选的,所述防护罩顶部的两端均固定安装有转动座。

[0018] 优选的,所述转动座的内侧面转动连接有转动板。

[0019] 与相关技术相比较,本实用新型提供的一种网络与新媒体用广告传播装置具有如下有益效果:

[0020] 本实用新型提供一种网络与新媒体用广告传播装置,通过安装板、螺纹圈、防护罩、顶板、凹槽和密封垫等结构相互进行配合,在长时间进行使用之后,需要对显示组件进行维护的时候,使用者可以进行转动防护罩,使防护罩外侧面的底部在螺纹圈的内侧面进行螺纹连接,从而能够对防护罩进行拆卸,这样一来方便使用者对显示组件的进行维护。

## 附图说明

[0021] 图1为本实用新型提供的一种网络与新媒体用广告传播装置的第一实施例的结构示意图;

[0022] 图2为图1所示的底板结构示意图;

[0023] 图3为图1所示的显示组件结构示意图;

[0024] 图4为图2所示的A部放大示意图;

[0025] 图5为本实用新型提供的一种网络与新媒体用广告传播装置的第二实施例的结构示意图。

[0026] 图中标号:1、底板,11、控制盒,12、驱动电机,13、主动齿轮,2、安装板,21、螺纹圈,3、防护罩,4、显示组件,41、转动盘,42、转轴,43、从动齿轮,44、顶板,45、凹槽,46、密封垫,47、安装块,48、光伏组件,5、转动座,51、转动板。

## 具体实施方式

[0027] 下面结合附图和实施方式对本实用新型作进一步说明。

## 实施例

[0028] 请结合参阅图1、图2、图3、图4,其中,图1为本实用新型提供的一种网络与新媒体用广告传播装置的第一实施例的结构示意图;图2为图1所示的底板结构示意图;图3为图1所示的显示组件结构示意图;图4为图2所示的A部放大示意图。一种网络与新媒体用广告传播装置,包括:底板1;

[0029] 控制盒11,所述控制盒11固定安装于所述底板1的顶部,所述控制盒11的顶部固定安装有安装板2,所述安装板21的顶部固定安装有螺纹圈21;

[0030] 转轴42,所述转轴42转动连接于所述安装板2的内部,所述转轴42的外侧面的底部固定安装有从动齿轮43,所述从动齿轮43的一侧啮合有主动齿轮13,所述主动齿轮13的底部固定安装有驱动电机12,所述驱动电机12的底部固定安装于所述底板1的顶部;

[0031] 转动盘41,所述转动盘41固定安装于所述转轴41的顶部,所述转动盘41的顶部固定安装有显示组件4,所述显示组件4的顶部转动连接有顶板44,所述顶板4顶部的边缘处开设有凹槽45,所述凹槽45的顶部固定安装有密封垫47;

[0032] 防护罩3,所述防护罩3螺纹连接于所述螺纹圈21的内侧面,所述防护罩3内侧面的顶部设置于所述密封垫47的顶部。

[0033] 所述防护罩3罩设于所述显示组件4的外侧面,且所述防护罩3为透明罩。

[0034] 所述顶板44的顶部固定安装有安装块47,所述安装块47的两侧均固定安装有光伏组件48。

[0035] 所述光伏组件48通过电源线分别和所述驱动电机12和显示组件4进行连接。

[0036] 所述转动盘41的底部设置于所述安装板2的顶部。

[0037] 在进行使用的时候,驱动电机12进行转动,能够带动着主动齿轮13进行转动,从而使主动齿轮13带动着从动齿轮43进行转动,然后使从动齿轮43带动着转轴42进行转动,从而使转轴42带动着转动盘41进行转动,使转动盘41带动着显示组件4进行转动,从而对显示组件4上面的广告进行多角度展示,并且驱动电机12的转动速度较慢,从而方便使用者能够观看到显示组件4上的内容;

[0038] 光伏组件48包括光伏板和蓄电池,通过光伏板对太阳能进行转换成电能,然后储存在蓄电池的内部,使蓄电池对显示组件4和驱动电机12进行供电;

[0039] 显示组件48为显示屏,在进行使用的时候,能够对需要进行展示的广告进行显示。

[0040] 本实用新型提供的一种网络与新媒体用广告传播装置的工作原理如下:

[0041] 在进行使用时,需要对显示组件4进行维护的时候,使用者可以进行转动防护罩3,使防护罩3外侧面的底部在螺纹圈21的内侧面进行螺纹连接,直至防护罩3从螺纹圈21的内侧面完全移动出来,之后使用者将防护罩3向上进行提起,使防护罩3从显示组件4的外侧面移动开,之后使用者可以对显示组件4进行维护,在维护结束之后,使用者将防护罩3向下进行移动,从而使防护罩3内侧面的顶部压在密封垫46的顶部,从而对防护罩3和凹槽45进行密封,并且使防护罩3和螺纹圈21进行螺纹连接,从而对防护罩3进行安装。

[0042] 与相关技术相比较,本实用新型提供的一种网络与新媒体用广告传播装置具有如下有益效果:

[0043] 通过安装板2、螺纹圈21、防护罩3、顶板44、凹槽45和密封垫46等结构相互进行配合,在长时间进行使用之后,需要对显示组件4进行维护的时候,使用者可以进行转动防护罩3,使防护罩3外侧面的底部在螺纹圈21的内侧面进行螺纹连接,从而能够对防护罩3进行拆卸,这样一来方便使用者对显示组件4的进行维护。

## 实施例

[0044] 请结合参阅图5,基于本申请的第一实施例提供的一种网络与新媒体用广告传播装置,本申请的第二实施例提出另一种网络与新媒体用广告传播装置。第二实施例仅仅是第一实施例优选的方式,第二实施例的实施对第一实施例的单独实施不会造成影响。

[0045] 具体的,本申请的第二实施例提供的一种网络与新媒体用广告传播装置的不同之处在于,一种网络与新媒体用广告传播装置,所述防护罩3顶部的两端均固定安装有转动座。

[0046] 所述转动座5的内侧面转动连接有转动板51。

[0047] 本实用新型提供的一种网络与新媒体用广告传播装置的工作原理如下:

[0048] 在进行使用的时候,当使用者需要对防护罩3进行转动时,使用者可以进行转动转

动板51,使转动板51在转动座5的内侧面进行转动,从而使转动板51转动至和防护罩3的顶部进行垂直的状态,然后使用者手捏住转动板51然后对防护罩3进行转动。

[0049] 与相关技术相比较,本实用新型提供的一种网络与新媒体用广告传播装置具有如下有益效果:

[0050] 通过转动座5和转动板51等结构相互进行配合,在进行使用的时候,使用者手捏住转动板51对防护罩3进行转动,从而方便使用者对防护罩3进行转动。

[0051] 以上所述仅为本实用新型的实施例,并非因此限制本实用新型的专利范围,凡是利用本实用新型说明书及附图内容所作的等效结构或等效流程变换,或直接或间接运用在其它相关的技术领域,均同理包括在本实用新型的专利保护范围内。

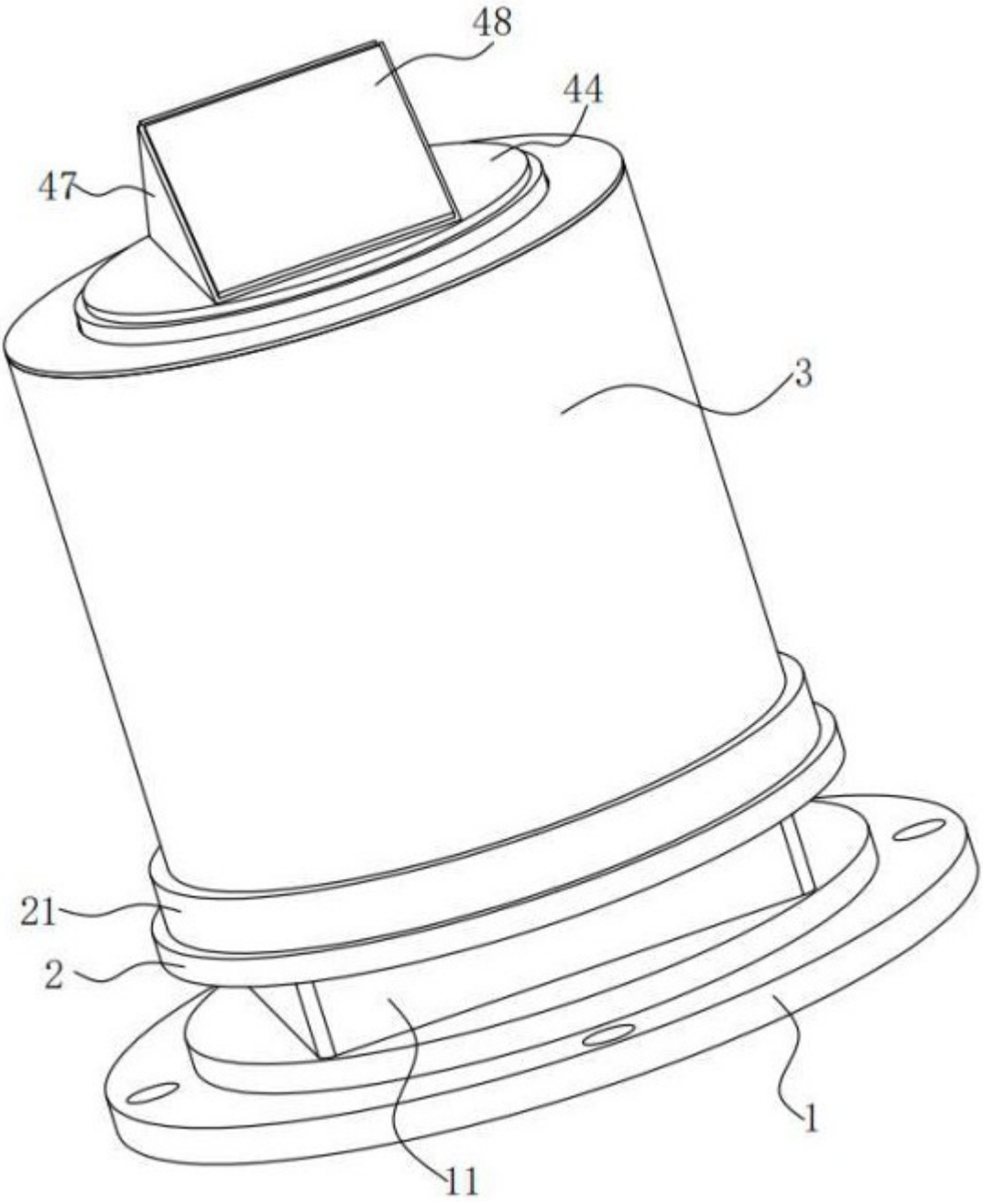


图 1

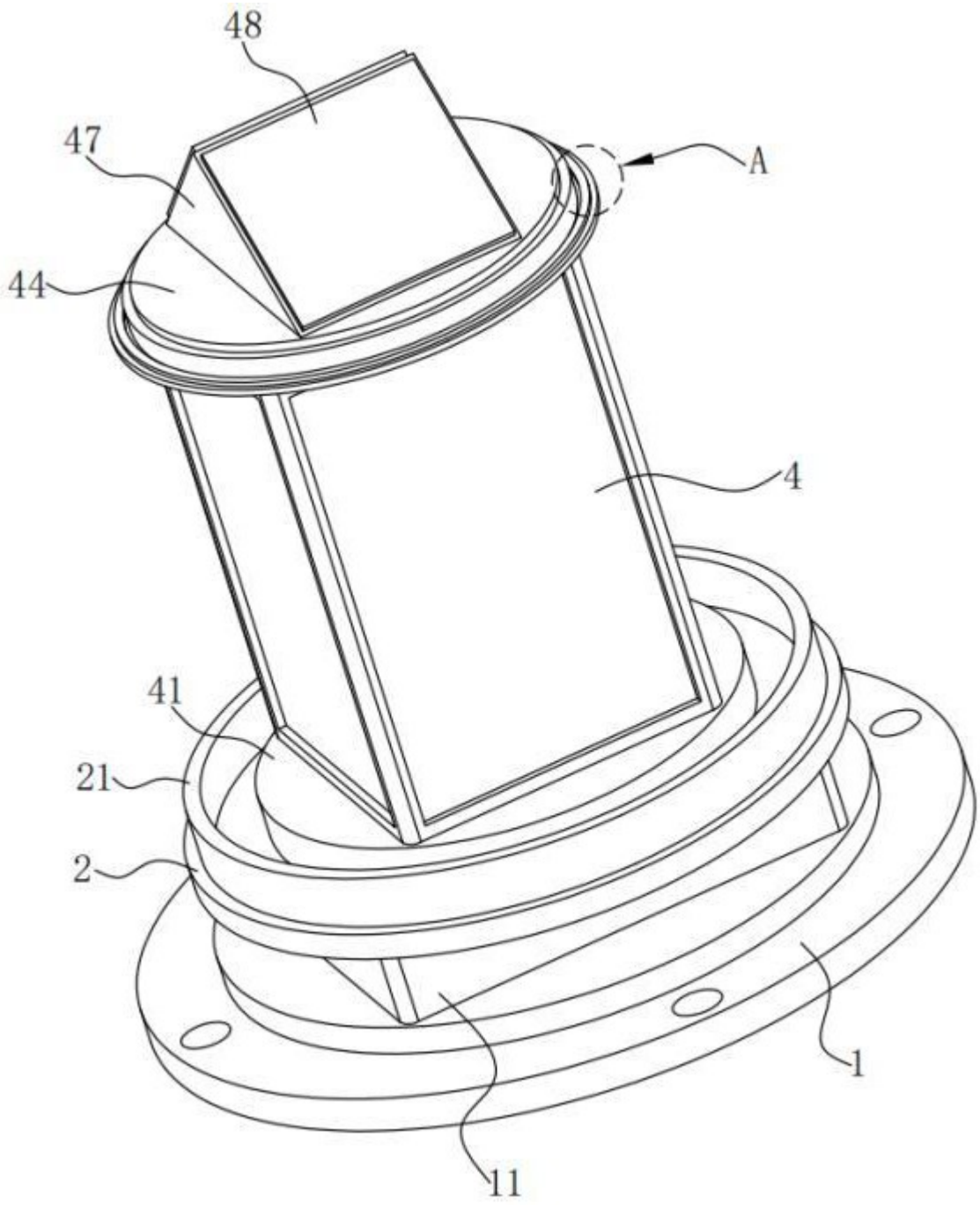


图 2

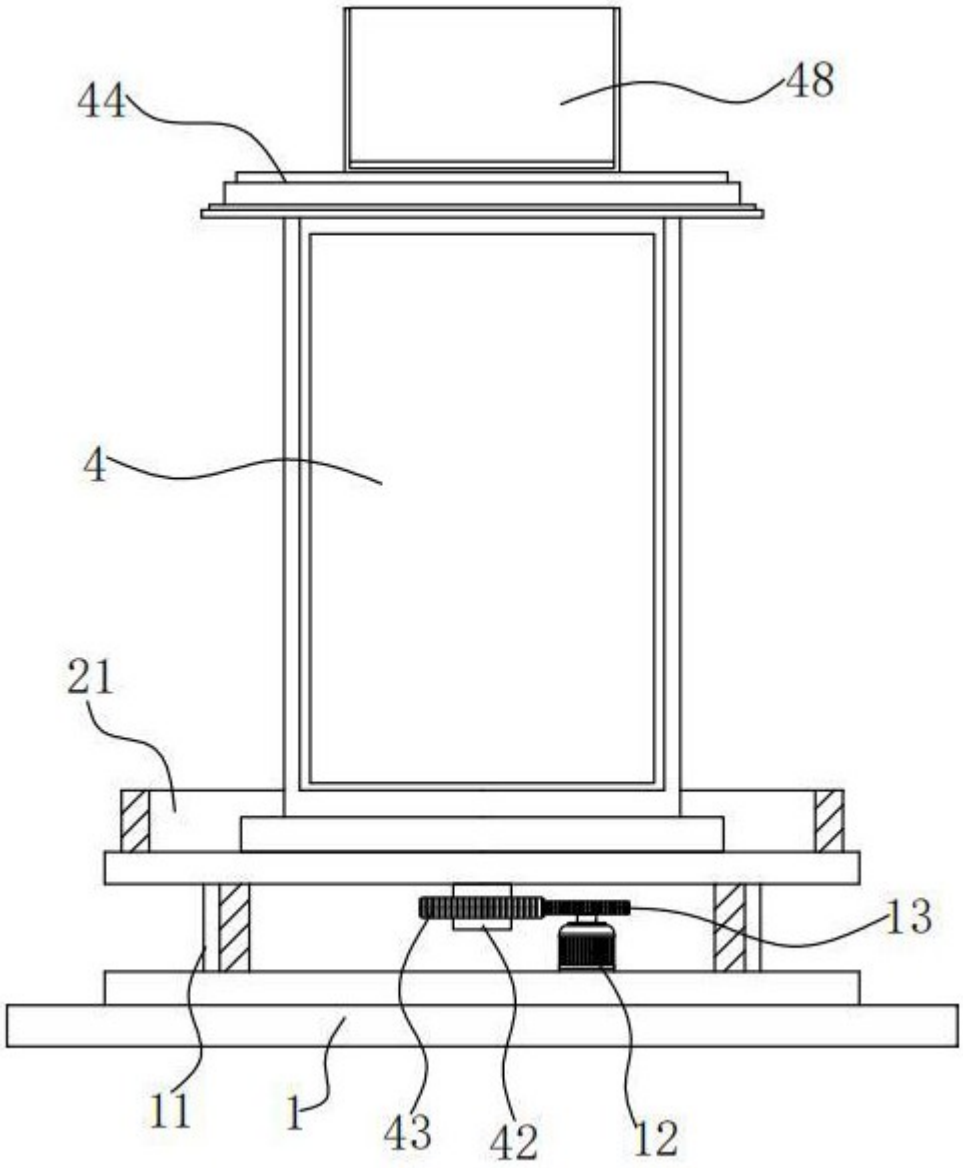


图 3

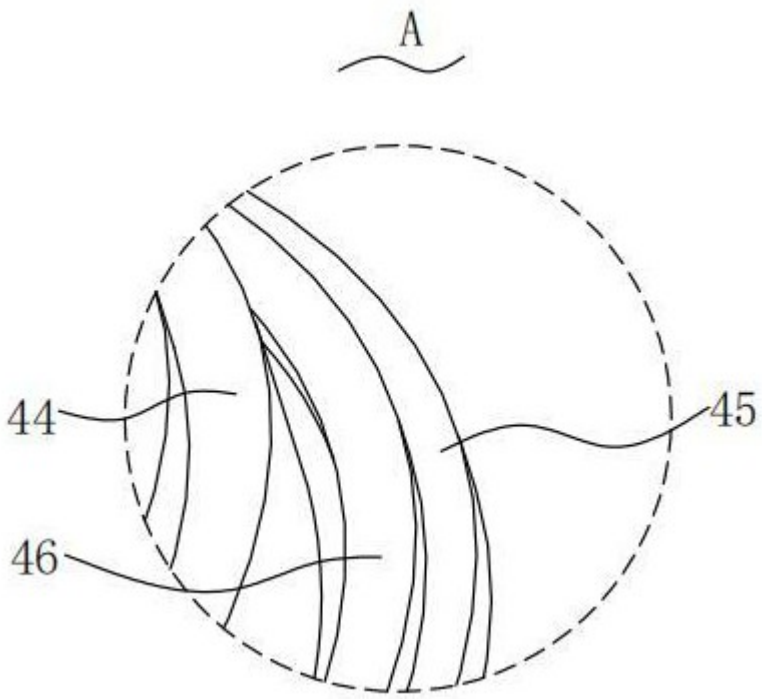


图 4

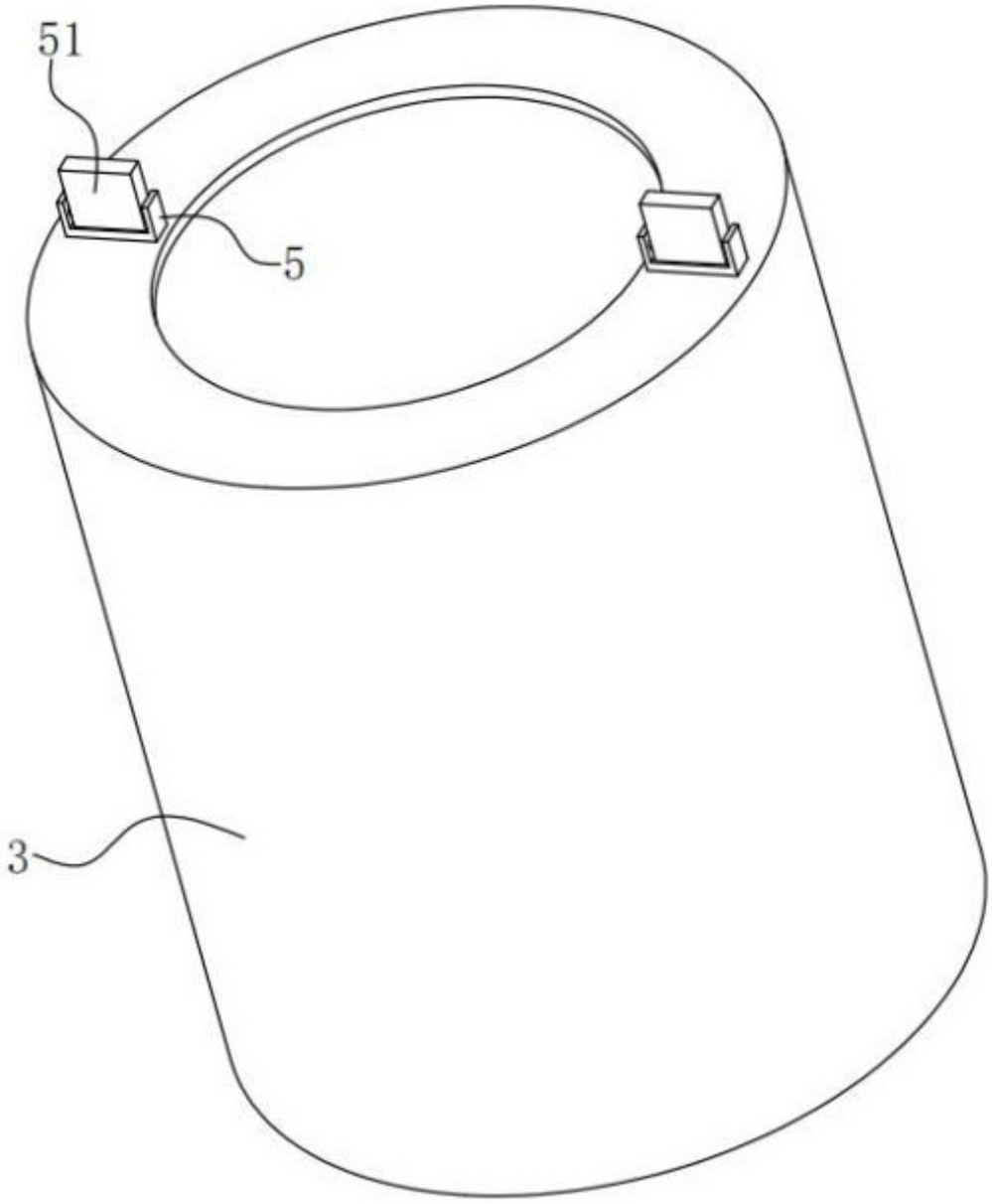


图 5