(19)中华人民共和国国家知识产权局

(12)实用新型专利

(10)授权公告号 CN 210968775 U
(45)授权公告日 2020.07.10

(21)申请号 201921975824.5

(22)申请日 2019.11.15

(73)专利权人 广东正超电气有限公司
地址 515041 广东省汕头市龙湖区珠津路23号

(72)发明人 吴厚烽 蔡汉标 张秀梅 黄顺得 庄楚明 吴炎俊 郑侨培

(74)专利代理机构 汕头新星专利事务所 44219
代理人 林舒蔷

(51)Int.Cl.
B25H 1/06(2006.01)
B25H 1/08(2006.01)
B25B 27/00(2006.01)

权利要求书1页 说明书3页 附图2页

(54)实用新型名称

一种KYN仪表箱一体化器件安装板的工作台

(57)摘要

一种KYN仪表箱一体化器件安装板的工作台。本实用新型是为了解决现有的工作台不合适用来固定放置KYN仪表箱一体化器件安装板，所述安装板上的电器零部件安装和驳接导线工作无法方便进行的问题。其技术方案：包括台面板和设置在所述台面板下部的立脚，其特征是：所述台面板上设置有二个以上的放置架，所述放置架上设有供托住所述安装板的水平安装面的板体背面的承托部位、限定所述安装板的水平安装面的板体两侧位置的侧部限定部位、限定所述安装板的水平安装面的板体前端位置的前部限定部位和供托住所述安装板的垂直安装面的板体背面的承靠部位，所述放置架上还设置有导线的线束挂柱。

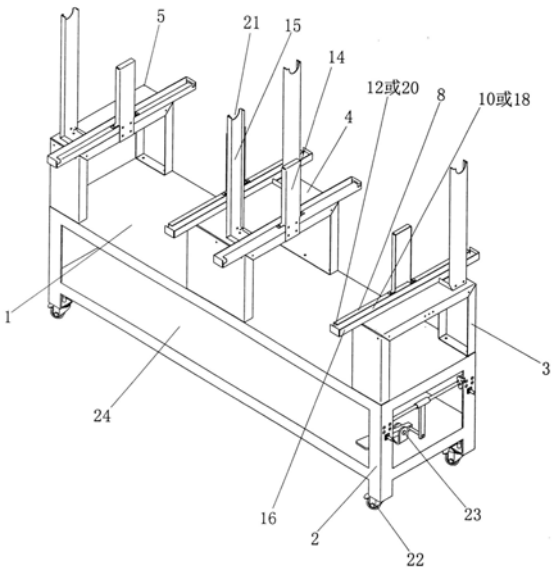

CN 210968775 U

1.一种KYN仪表箱一体化器件安装板的工作台，包括台面板和设置在所述台面板下部的立脚，其特征是：所述台面板上设置有二个以上的放置架，所述放置架上设有供托住所述安装板的水平安装面的板体背面的承托部位、限定所述安装板的水平安装面的板体两侧位置的侧部限定部位、限定所述安装板的水平安装面的板体前端位置的前部限定部位和供托住所述安装板的垂直安装面的板体背面的承靠部位，所述放置架上还设置有导线的线束挂柱。

2.根据权利要求1所述的KYN仪表箱一体化器件安装板的工作台，其特征是所述放置架上设有纵向的支撑梁，所述支撑梁上开有可供插入所述安装板的水平安装面的板体侧边的背向折曲边沿的纵向沟槽、以构成限定所述安装板的水平安装面的板体两侧位置的侧部限定部位，所述支撑梁上在所述纵向沟槽的端部处开有可供插入所述安装板的水平安装面的板体前边的背向折曲边沿的横向缺口、以构成限定所述安装板的水平安装面的板体前端位置的前部限定部位。

3.根据权利要求1或2所述的KYN仪表箱一体化器件安装板的工作台，其特征是所述台面板上设置有三个放置架，构成前后四个所述安装板的固定放置工位。

4.根据权利要求1或2所述的KYN仪表箱一体化器件安装板的工作台，其特征是所述线束挂柱顶部设有挂置凹口。

5.根据权利要求1或2所述的KYN仪表箱一体化器件安装板的工作台，其特征是所述立脚的下部安装有工作台移动用的万向行走轮，所述工作台上设有所述万向行走轮的轮刹机构。

6.根据权利要求1或2所述的KYN仪表箱一体化器件安装板的工作台，其特征是所述工作台上在所述台面板下方处还设置有放物层板。

一种KYN仪表箱一体化器件安装板的工作台

技术领域

[0001] 本实用新型涉及一种配电网用高压开关柜(简称:KYN)内部零部件的安装设备,特别是一种KYN仪表箱一体化器件安装板的工作台。

背景技术

[0002] 目前普遍使用的KYN仪表箱,其箱内的垂直壁面和水平底面方别设置有供电器零部件作垂直安装、水平安装和倾斜安装的多个安装架,这些安装架上往往密集安装有很多电器零部件,然后这些电器零部件必须逐一进行驳接导线。生产上,KYN仪表箱内的这种人工安装的工作量相当大,再加上安装时受到KYN仪表箱壁设定的特定空间限制,使得安装效率很低,严重影响到KYN仪表箱生产效率。

[0003] 故此,本申请人设计了一种KYN仪表箱一体化器件安装板,可以将KYN仪表箱内所有或绝大部分电器零部件安装部位集合到一块整体的安装板上,然后将这块整体的安装板与KYN仪表箱分离,移到KYN仪表箱外面完成安装所有或绝大部分电器零部件,并驳接导线,安装完成后整体移入KYN仪表箱内进行固定,这样的电器零部件安装和驳接导线工作就不会受到KYN仪表箱壁设定的特定空间限制,安装效率可以大大提高。但是这块整体的安装板由于是经折曲形成有从上而下排列的垂直安装面、倾斜安装面、垂直面和水平安装面的不规则形状,且安装板的边缘设有背向折曲的边沿,所以目前已有的工作台并不合适用来固定放置这种安装板以供电器零部件安装和驳接导线的工作,必须要有新结构的专用工作台,才能使这种安装板的电器零部件安装和驳接导线工作得以方便进行。

实用新型内容

[0004] 为了克服现有的工作台不合适用来固定放置KYN仪表箱一体化器件安装板,所述安装板上的电器零部件安装和驳接导线工作无法方便进行的问题,本实用新型的目的是提供一种改进的KYN仪表箱一体化器件安装板的工作台,可以克服现有技术的缺陷。

[0005] 本实用新型解决其技术问题所采用的技术方案是:一种KYN仪表箱一体化器件安装板的工作台,包括台面板和设置在所述台面板下部的立脚,其特征是:所述台面板上设置有二个以上的放置架,所述放置架上设有供托住所述安装板的水平安装面的板体背面的承托部位、限定所述安装板的水平安装面的板体两侧位置的侧部限定部位、限定所述安装板的水平安装面的板体前端位置的前部限定部位和供托住所述安装板的垂直安装面的板体背面的承靠部位,所述放置架上还设置有导线的线束挂柱。

[0006] 上述技术方案所述放置架上可以设有纵向的支撑梁,所述支撑梁上可以开有可供插入所述安装板的水平安装面的板体侧边的背向折曲边沿的纵向沟槽、以构成限定所述安装板的水平安装面的板体两侧位置的侧部限定部位,所述支撑梁上在所述纵向沟槽的端部处可以开有可供插入所述安装板的水平安装面的板体前边的背向折曲边沿的横向缺口、以构成限定所述安装板的水平安装面的板体前端位置的前部限定部位。

[0007] 上述技术方案所述台面板上可以设置有三个放置架,构成前后四个所述安装板的

固定放置工位，这样一个工作台上便可以同时固定放置四块所述安装板进行同时安装电器零部件和驳接导线。

[0008] 上述技术方案所述线束挂柱顶部可以设有挂置凹口。

[0009] 上述技术方案所述立脚的下部可以安装有工作台移动用的万向行走轮，所述工作台上可以设有所述万向行走轮的轮刹机构。

[0010] 上述技术方案所述工作台上在所述台面板下方处还可以设置有放物层板，可供放置安装工具和待安装零部件之用。

[0011] 本实用新型的有益效果是：为KYN仪表箱一体化器件安装板的箱外安装电器零部件安装和驳接导线提供了一种专用的工作平台，使不规则形状的一体化器件安装板放置在上面十分稳固，可大大方便安装板的安装和接线工作，并有效提供其工作效率。

[0012] 以下结合附图和实施例对本实用新型作进一步的描述。

附图说明

[0013] 图1是本实用新型一种实施例的立体示意图。

[0014] 图2是所述安装板(一种KYN仪表箱一体化器件安装板)的立体示意图。

[0015] 图3是图1上固定放置了四块图2所示所述安装板的立体示意图。

[0016] 图中：1、台面板；2、立脚；3、4和5、放置架；6、安装板；7、安装板的水平安装面；8、承托部位；9、板体两侧位置； 10、侧部限定部位；11、板体前端位置；12、前部限定部位；13、安装板的垂直安装面；14、承靠部位；15、线束挂柱；16、支撑梁；17、板体侧边的背向折曲边沿；18、纵向沟槽；19、板体前边的背向折曲边沿；20、横向缺口；21、挂置凹口；22、万向行走轮；23、轮刹机构；24、放物层板。

具体实施方式

[0017] 参照图1～图3，本KYN仪表箱一体化器件安装板的工作台，包括台面板1和设置在所述台面板1下部的立脚2等，其特征是：所述台面板1上设置有三个放置架3、4、5，所述放置架3、4、5上均设有供托住所述安装板6的水平安装面7的板体背面的承托部位8等、限定所述安装板6的水平安装面7的板体两侧位置9等的侧部限定部位10等、限定所述安装板6的水平安装面7的板体前端位置11的前部限定部位12等和供托住所述安装板6的垂直安装面13的板体背面的承靠部位14，所述放置架3上还设置有导线的线束挂柱15。

[0018] 另外，所述放置架3、4、5上均设有纵向的支撑梁16等，所述支撑梁16上开有可供插入所述安装板6的水平安装面7的板体侧边的背向折曲边沿17的纵向沟槽18，以构成限定所述安装板6的水平安装面7的板体两侧位置9的侧部限定部位10；所述支撑梁16上在所述纵向沟槽18的端部处开有可供插入所述安装板6的水平安装面7的板体前边的背向折曲边沿19的横向缺口20，以构成限定所述安装板6的水平安装面7的板体前端位置11的前部限定部位12。

[0019] 所述台面板1上设置的三个放置架3、4、5，构成前后四个所述安装板6的固定放置工位，这样一个工作台上便可以同时固定放置四块所述安装板6进行同时安装电器零部件和驳接导线。

[0020] 所述线束挂柱14的顶部设有挂置凹口21。

[0021] 所述立脚2等的下部安装有工作台移动用的万向行走轮22等,所述工作台上设有所述万向行走轮22等的轮刹机构23。

[0022] 所述工作台上在所述台面板1下方处还设置有放物层板24,可供放置安装工具和待安装零部件之用。

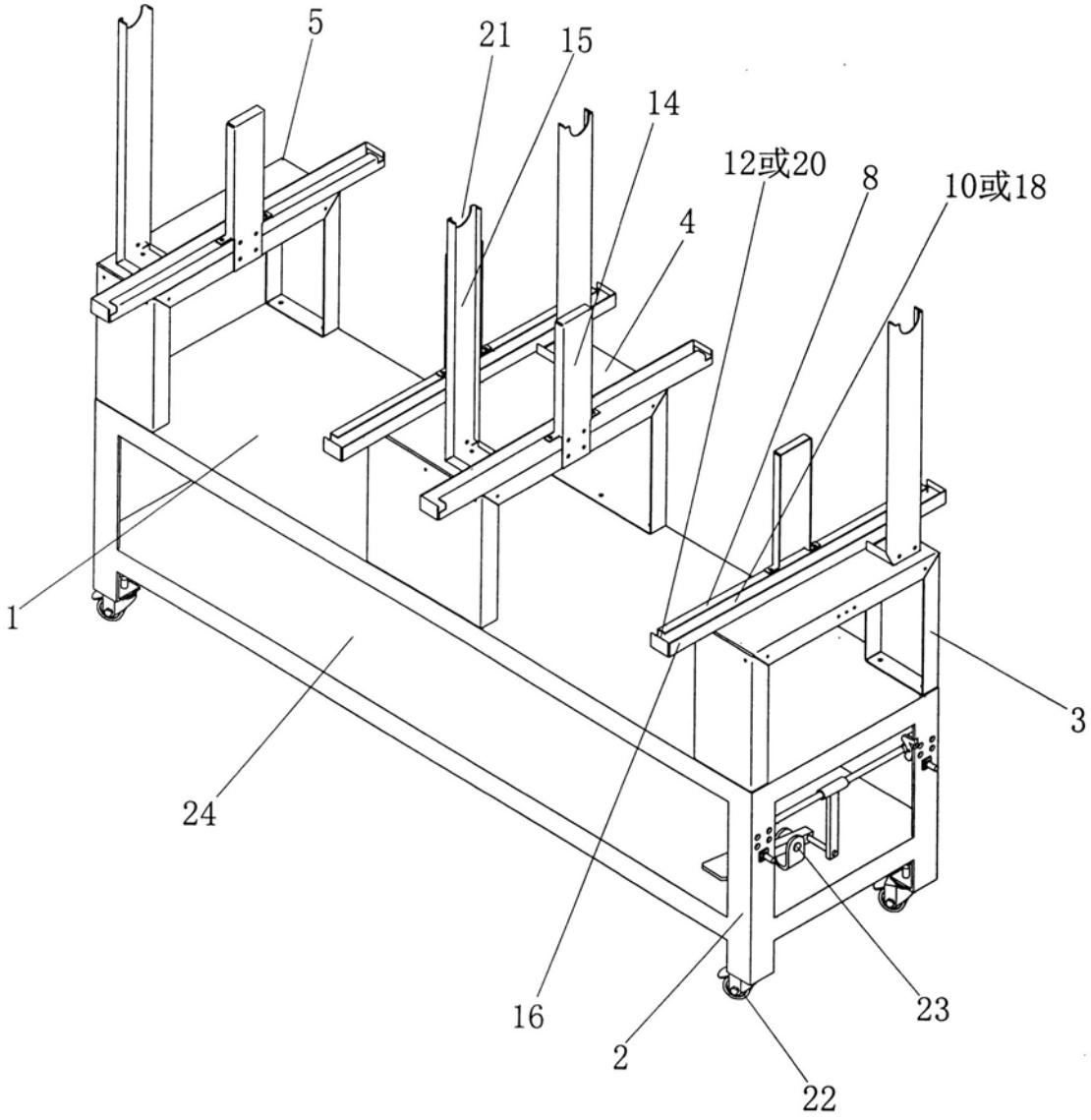

图1

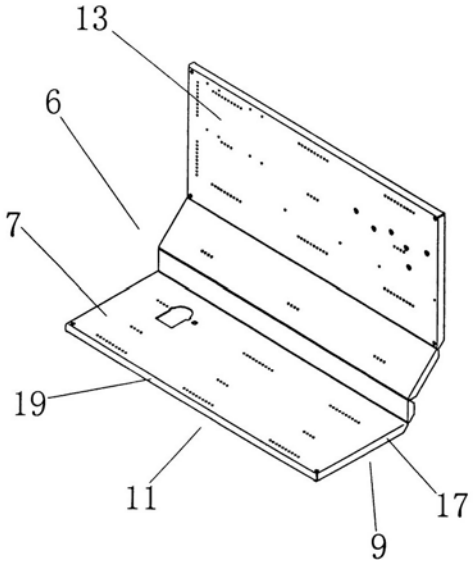

图2

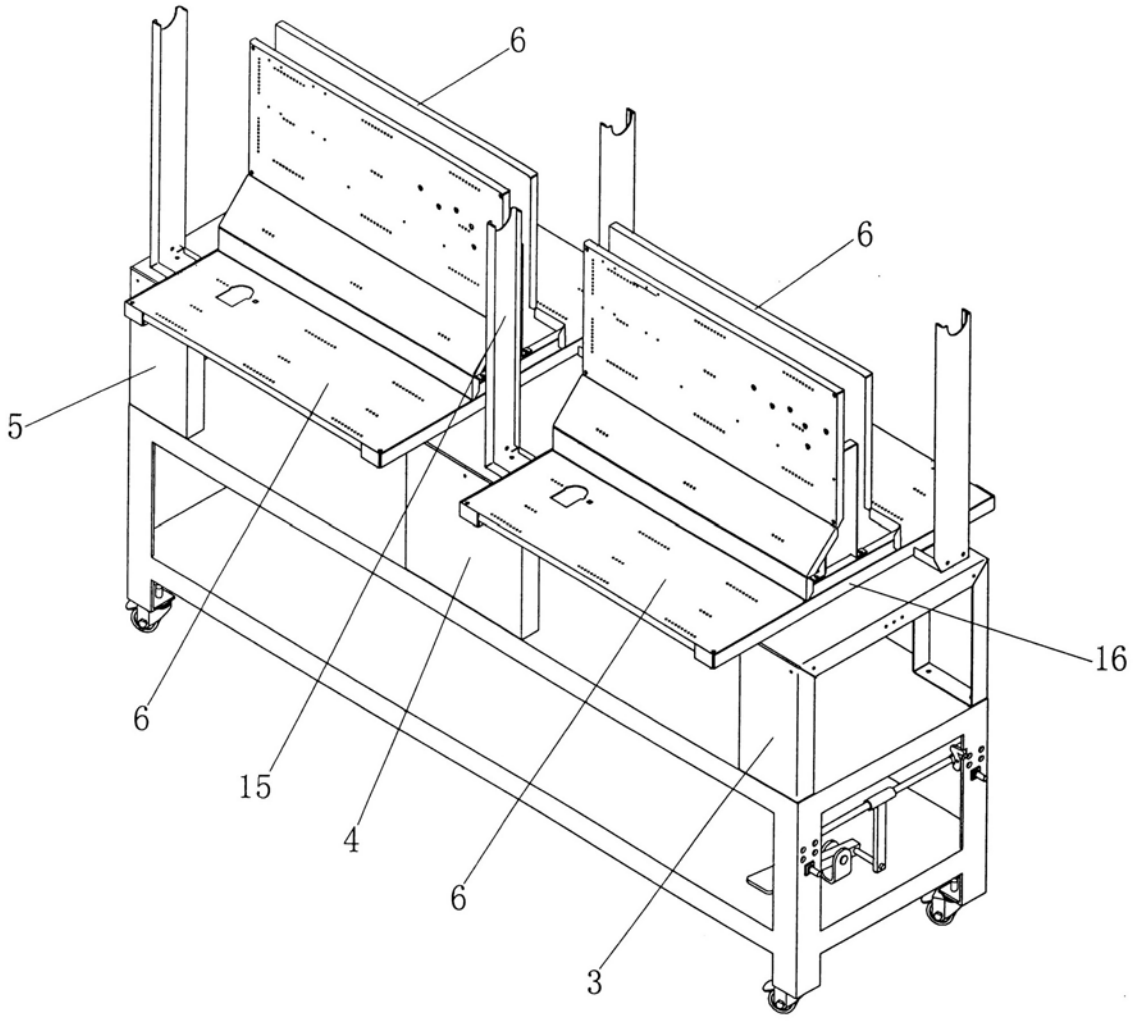

图3