(19)中华人民共和国国家知识产权局

(12)实用新型专利

(10)授权公告号 CN 211883673 U
(45)授权公告日 2020.11.10

(21)申请号 201920616428.7

(22)申请日 2019.04.30

(73)专利权人 宁波市海曙良品生活用品有限公司

地址 315177 浙江省宁波市海曙区横街镇桃源村

(72)发明人 夏冬全

(74)专利代理机构 余姚德盛专利代理事务所（普通合伙）33239

代理人 周积德

(51)Int.Cl.

A47L 13/60(2006.01)

权利要求书1页 说明书5页 附图22页

(54)实用新型名称

一种平板拖把和柱式拖把的共用清洗桶

(57)摘要

本实用新型涉及拖把桶技术领域，尤其是一种平板拖把和柱式拖把的共用清洗桶。该平板拖把和柱式拖把的共用清洗桶用于清洗、挤干平板拖把和柱式拖把的平板拖把头和柱式拖把头，共用清洗桶包括桶体和设置在桶体开口处的挤水机构，挤水机构包括支撑体，支撑体开设有分别用于清洗、挤干的拖把头插口，挤干拖把头插口为"凸"字形，挤干插口和清洗插口两端均设有用于支撑平板拖把头背面的第一支撑部；挤干插口、清洗插口中部均设有用于支撑柱式拖把头的第二支撑部。在本实用新型中，平板拖把和柱式拖把的共用清洗桶能够针对不同种类的拖把，使不同种类的拖把共用一个拖把桶清洗和挤水，不仅使用方便、减少使用成本，还能够减少收纳空间。

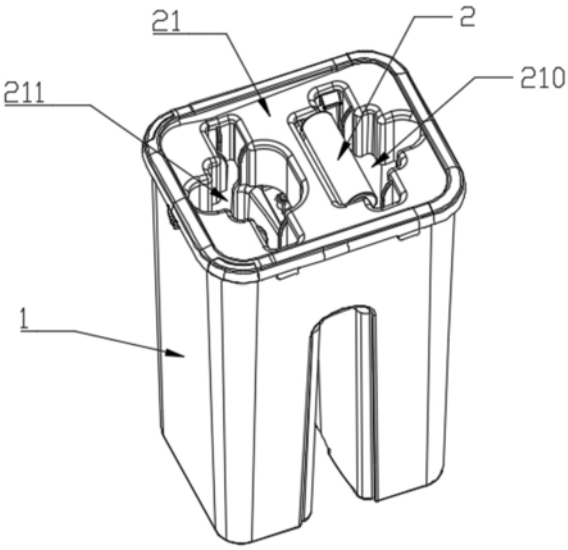

CN 211883673 U

1.一种平板拖把和柱式拖把的共用清洗桶，用于清洗挤干平板拖把和柱式拖把的平板拖把头和柱式拖把头，该共用清洗桶包括桶体和设置在所述桶体开口处的挤水机构，所述挤水机构包括设置在所述桶体上方的支撑体，该支撑体开设有分别用于清洗、挤干的拖把头插口，其特征在于，所述挤干拖把头插口为“凸”字形，该挤干插口和该清洗插口两端均设有用于支撑所述平板拖把头背面的第一支撑部；所述挤干插口、所述清洗插口中部均设有用于支撑所述柱式拖把头的第二支撑部。

2.根据权利要求1所述的平板拖把和柱式拖把的共用清洗桶，其特征在于，所述桶体内设有独立的分别与所述挤干插口和所述清洗插口对应的挤水腔和清洗腔。

3.根据权利要求2所述的平板拖把和柱式拖把的共用清洗桶，其特征在于，所述清洗插口还设有用于支撑所述平板拖把头正面、侧面的第三支撑部、第四支撑部。

4.根据权利要求1所述的平板拖把和柱式拖把的共用清洗桶，其特征在于，所述平板拖把的平板拖把头的宽度大于所述柱式拖把的柱式拖把头；所述平板拖把头包括第一座体和第一清洗部，所述柱式拖把头包括第二座体和第二清洗部。

5.根据权利要求4所述的平板拖把和柱式拖把的共用清洗桶，其特征在于，所述挤干插口内设有用于挤压所述第一清洗部和所述第二清洗部的挤压部，该挤压部包括刮刀、挤水棍；所述清洗插口设有用于辅助清洗所述第一清洗部和所述第二清洗部的清洗件。

6.根据权利要求5所述的平板拖把和柱式拖把的共用清洗桶，其特征在于，所述挤水棍连接有位移装置，该位移装置用于使所述挤水棍从挤水位置移动或转动到避让位置。

7.根据权利要求6所述的平板拖把和柱式拖把的共用清洗桶，其特征在于，所述位移装置包括通过所述平板拖把头两侧面挤压驱动的滑动块、由该滑动块驱动且与所述挤水棍转动连接的连接块、用于安装所述滑动块、所述连接块的安装架。

8.根据权利要求7所述的平板拖把和柱式拖把的共用清洗桶，其特征在于，所述安装架与所述连接块之间具有使所述连接块复位从而保持所述挤水棍位于挤水位置的弹性复位部。

9.根据权利要求8所述的平板拖把和柱式拖把的共用清洗桶，其特征在于，所述弹性复位部为压缩弹簧。

10.根据权利要求7所述的平板拖把和柱式拖把的共用清洗桶，其特征在于，所述安装架、所述滑动块分别设有相互配合的导轨导槽。

一种平板拖把和柱式拖把的共用清洗桶

技术领域

[0001] 本实用新型涉及拖把桶技术领域，尤其是一种平板拖把和柱式拖把的共用清洗桶。

背景技术

[0002] 随着我国经济的快速发展和生活水平的不断提高，生活环境和工作环境得到了很大改善，人们对地面卫生清洁用具的要求也越来越高，拖把的结构也不断改进；

[0003] 请参见图1，公开号为CN107115077A的中国发明专利文件，公开了一种平板拖把和拖把桶，包括平板拖把、拖把桶，拖把杆下方活动连接有平拖板，平拖板上设有拖布，所述的拖把桶设有相互隔断的挤水腔和清洗腔，挤水腔上安装有挤水装置；

[0004] 请参见图2，公开号为CN208031152U的中国实用新型专利文件，公开了一种胶棉拖把挤水装置和具有挤水装置的胶棉拖把清洁桶，属于家用物品技术领域。它解决了现有的胶棉拖把挤水结构种类数量不足的问题。本胶棉拖把挤水装置包括支架，支架上具有呈条状的胶棉挤水插孔；胶棉挤水插孔内安装有一根挤水辊和多组滚轮组件；挤水辊的轴心线与胶棉挤水插孔的纵向线平行设置，挤水辊与支架转动连接；滚轮组件包括呈条状的轮架，轮架的两端均转动连接有滚轮，轮架的纵向线与胶棉挤水插孔的纵向线垂直设置，轮架中部与支架转动连接；

[0005] 以上公开的平板拖把和胶棉拖把，它们适用于不同的使用环境，所以一般家庭都会配备这两种拖把配合使用，但是对于这两种拖把的挤水，却是需要不同的挤水结构来完成，所以会造成多个拖把桶同时使用的情况，使用会很麻烦，且闲置时也会占地方。

实用新型内容

[0006] 本实用新型目的在于提供一种平板拖把和柱式拖把的共用清洗桶，能够针对不同种类的拖把，使不同种类的拖把共用一个拖把桶清洗和挤水，不仅使用方便、减少使用成本，还能够减少收纳空间。

[0007] 为达上述优点，本实用新型提供的平板拖把和柱式拖把的共用清洗桶，用于清洗挤干平板拖把和柱式拖把的平板拖把头和柱式拖把头，该共用清洗桶包括桶体和设置在所述桶体开口处的挤水机构，所述挤水机构包括设置在所述桶体上方的支撑体，该支撑体开设有分别用于清洗、挤干的拖把头插口，所述挤干拖把头插口为"凸"字形，该挤干插口和该清洗插口两端均设有用于支撑所述平板拖把头背面的第一支撑部；所述挤干插口、所述清洗插口中部均设有用于支撑所述柱式拖把头的第二支撑部。

[0008] 在本实用新型的一个实施例中，所述桶体内设有独立的分别与所述挤干插口和所述清洗插口对应的挤水腔和清洗腔。

[0009] 在本实用新型的一个实施例中，所述清洗插口还设有用于支撑所述平板拖把头正面、侧面的第三支撑部、第四支撑部。

[0010] 在本实用新型的一个实施例中，所述平板拖把的平板拖把头的宽度大于所述柱式

拖把的柱式拖把头;所述平板拖把头包括第一座体和第一清洗部,所述柱式拖把头包括第二座体和第二清洗部。

[0011] 在本实用新型的一个实施例中,所述挤干插口内设有用于挤压所述第一清洗部和所述第二清洗部的挤压部,该挤压部包括刮刀、挤水棍;所述清洗插口内设有用于辅助清洗所述第一清洗部和所述第二清洗部的清洗件。

[0012] 在本实用新型的一个实施例中,所述挤水棍连接有位移装置,该位移装置用于使所述挤水棍从挤水位置移动或转动到避让位置。

[0013] 在本实用新型的一个实施例中,所述位移装置包括通过所述平板拖把头两侧面挤压驱动的滑动块、由该滑动块驱动且与所述挤水辊转动连接的连接块、用于安装所述滑动块、所述连接块的安装架。

[0014] 在本实用新型的一个实施例中,所述安装架与所述连接块之间具有使所述连接块复位从而保持所述挤水棍位于挤水位置的弹性复位部。

[0015] 在本实用新型的一个实施例中,所述弹性复位部为压缩弹簧。

[0016] 在本实用新型的一个实施例中,所述安装架、所述滑动块分别设有相互配合的导轨导槽。

[0017] 在本实用新型中,平板拖把和柱式拖把的共用清洗桶能够针对不同种类的拖把,使不同种类的拖把共用一个拖把桶清洗和挤水,不仅使用方便、减少使用成本,还能够减少收纳空间。

[0018] 在本实用新型中,平板拖把和柱式拖把的共用清洗桶设置了位移装置,位移装置能够使挤水棍从挤水位置移动或转动到避让位置,因此平板拖把通过刮刀挤水,满足挤水要求;而柱式拖把则通过挤水棍挤水,能够防止柱式胶棉损坏。

附图说明

[0019] 图1所示为现有的一种平板拖把和拖把桶的结构示意图。

[0020] 图2所示为现有的一种胶棉拖把挤水装置和具有挤水装置的胶棉拖把清洁桶的结构示意图。

[0021] 图3所示为本实用新型第一实施例的平板拖把和柱式拖把的共用清洗桶的结构示意图。

[0022] 图4所示为本实用新型第一实施例的平板拖把和柱式拖把的结构示意图。

[0023] 图5所示为图3的平板拖把和柱式拖把的共用清洗桶的支撑体的结构示意图。

[0024] 图6所示为图3的平板拖把和柱式拖把的共用清洗桶的内部结构示意图。

[0025] 图7所示为图3的平板拖把和柱式拖把的共用清洗桶的刮刀的结构示意图。

[0026] 图8所示为图3的平板拖把和柱式拖把的共用清洗桶的挤水棍的结构示意图。

[0027] 图9所示为图6的平板拖把和柱式拖把的共用清洗桶的位移装置的结构示意图。

[0028] 图10所示为图6的平板拖把和柱式拖把的共用清洗桶的另一视角的位移装置的结构示意图。

[0029] 图11所示为图3的平板拖把和柱式拖把的共用清洗桶的平板拖把挤水时位移装置与挤水棍的状态示意图。

[0030] 图12所示为图3的平板拖把和柱式拖把的共用清洗桶的柱式拖把挤水时位移装置

与挤水棍的状态示意图。

[0031] 图13所示为本实用新型第二实施例的平板拖把和柱式拖把的共用清洗桶的结构示意图。

[0032] 图14所示为图13的平板拖把和柱式拖把的共用清洗桶的内部结构示意图。

[0033] 图15所示为本实用新型第三实施例的平板拖把和柱式拖把的共用清洗桶的结构示意图。

[0034] 图16所示为图15的平板拖把和柱式拖把的共用清洗桶的位移装置的结构示意图。

[0035] 图17所示为图16的位移装置的限转机构的结构示意图。

[0036] 图18所示为图16的位移装置的结构示意图。

[0037] 图19所示为本实用新型第四实施例的平板拖把和柱式拖把的共用清洗桶的结构示意图。

[0038] 图20所示为本实用新型第五实施例的平板拖把和柱式拖把的共用清洗桶的结构示意图。

[0039] 图21所示为图20的平板拖把和柱式拖把的共用清洗桶的内部结构的俯视图。

[0040] 图22所示为图20的平板拖把和柱式拖把的共用清洗桶的刮刀的结构示意图。

[0041] 图23所示为本实用新型第六实施例的平板拖把和柱式拖把的共用清洗桶的结构示意图。

[0042] 图24所示为图23的平板拖把和柱式拖把的共用清洗桶的刮刀的结构示意图。

[0043] 图25所示为图24的爆炸图。

具体实施方式

[0044] 为更进一步阐述本实用新型为达成预定实用新型目的所采取的技术手段及功效，以下结合附图及较佳实施例，对依据本实用新型提出具体实施方式、结构、特征及其功效，详细说明如后。

[0045] 请参见图3-4，本实用新型第一实施例的平板拖把和柱式拖把的共用清洗桶，用于清洗挤干平板拖把3和柱式拖把4的平板拖把头31和柱式拖把头41。平板拖把3和柱式拖把4还包括分别与平板拖把头31和柱式拖把头41铰接的拖把杆，平板拖把头31和柱式拖把头41均可从垂直拖把杆的位置转动到平行拖把杆的位置。当平板拖把头31或柱式拖把头41转动到平行拖把杆的位置时可以用于清洗、挤干。

[0046] 所述平板拖把3的平板拖把头31的宽度大于所述柱式拖把4的柱式拖把头41。所述平板拖把头31包括第一座体311和第一清洗部312，所述柱式拖把头41包括第二座体411和第二清洗部412。进一步的，该第一清洗部312为固定于第一座体311表面的拖布，该第二清洗部412为与第二座体411连接固定的柱形胶棉。

[0047] 请参见图5-7，共用清洗桶包括桶体1和设置在所述桶体1开口处的挤水机构2。所述挤水机构2包括设置在所述桶体1上方的支撑体21，该支撑体21开设有用于清洗、挤干的拖把头插口210、211。所述桶体1内设有分隔部12，分隔部12将桶体1分隔成独立的分别与所述挤干插口211、所述清洗插口210对应的挤水腔11和清洗腔10。

[0048] 该挤干拖把头插口211为"凸"字形，该清洗插口210、挤干插口211两端均设有用于支撑所述平板拖把头31背面的第一支撑部21A，所述挤干插口211、所述清洗插口210中部均

设有用于支撑所述柱式拖把头41的第二支撑部21B。所述清洗插口210还设有用于支撑所述平板拖把头31正面、侧面的第三支撑部21C、第四支撑部21D。

[0049] 所述挤干插口211内设有用于挤压所述第一清洗部312和所述第二清洗部412的挤压部。所述挤压部包括：用于挤压所述第一清洗部312的刮刀23和用于挤压所述第二清洗部412的挤水棍24。该刮刀23连接固定于分隔部12上。刮刀23具有使挤出的水回流至清洗腔10中的引流面231和位于引流面231两侧的挡板232。

[0050] 请参见图8，挤水棍24包括辊体241和辊盖242，辊体241与辊盖242滑动连接，辊体241和辊盖242之间设有保持辊盖242与辊体241之间具有一定间隙的弹簧t1。按压辊盖242能够改变挤水棍24的长度，便于挤水棍24的安装与拆卸。

[0051] 请参见图9-10，所述挤水棍24连接有位移装置6，该位移装置6用于使所述挤水棍24从挤水位置移动到避让位置。所述位移装置6包括通过所述平板拖把头31两侧面挤压驱动的滑动块61、由该滑动块61驱动且与所述挤水辊转动连接的连接块62、用于安装所述滑动块61、所述连接块62的安装架63。安装架63与支撑体21连接固定。

[0052] 所述安装架63、所述滑动块61分别设有相互配合的导轨6A、导槽6B，以限制滑动块61滑动方向。滑动块61与连接块62斜向滑动连接，滑动块61与连接块62的运动方向呈90°。滑动块61设有导向面611。

[0053] 所述安装架63与所述连接块62之间具有使所述连接块62复位从而保持所述挤水棍24位于挤水位置的弹性复位部t2。优选的，所述弹性复位部t2为压缩弹簧。

[0054] 进一步的，桶体1的挤水腔11和/或清洗腔10分别设有放水阀，以便于排水。

[0055] 请参见图11-12，使用中，平板拖把或柱式拖把可直接插入清洗插口清洗；平板拖把和柱式拖把的共用清洗桶在挤干平板拖把拖把头时，平板拖把拖把头两侧挤压滑动块从而使连接块的带动挤水棍后退，使刮刀对拖布进行挤压挤水，而在挤干柱式拖把头时，滑动块未被挤压，弹性复位部保持挤水棍位于挤水位置对柱式拖把头进行挤压挤水。

[0056] 请参见图13-14，在本实用新型第二实施例的平板拖把和柱式拖把的共用清洗桶中，所述清洗插口210内设有用于辅助清洗所述第一清洗部312和所述第二清洗部412的清洗件7。清洗件7为朝向第一清洗部312、第二清洗部412的毛刷。清洗件7与支撑体21连接固定。

[0057] 请参见图15-18，在本实用新型第三实施例的平板拖把和柱式拖把的共用清洗桶中，分隔部12连接有引流板121。位移装置6用于使所述挤水棍24从挤水位置转动到避让位置。刮刀23固定于该位移装置6上。

[0058] 位移装置6与支撑体21转动连接，位移装置6与支撑体21之间具有保持挤水棍24处于挤水位置的复位扭簧t3。当挤水棍24转动到避让位置时刮刀23被转动到挤水位置。

[0059] 位移装置6两端转动连接有与第一清洗部312下端两侧接触的驱动辊65。共用清洗桶还具有用于限制位移装置6旋转的限转机构8，限转机构8包括限转件81和与限转件81配合的限转架82。限转架82与支撑体21连接固定，限转件81包括一端穿过位移装置6的柱形体811，另一端抵靠转动辊24侧面的弧形体812。限转架t82设有与柱形体811对应的柱形孔821。限转件81与位移装置6之间具有保持柱形体811未插入柱形孔821的弹簧t4。位移装置6设有与转动辊24连接的键形槽66，转动辊24可在键形槽66内滑动。

[0060] 当柱式拖把头41挤水时挤压转动辊24，转动辊24受压朝键形槽66内侧滑动使柱形

体811插入柱形孔821内限制位移装置6旋转以完成挤水。当转动辊24不受柱式拖把头41挤压时，在弹簧t4的作用力下转动辊24往键形槽66外侧滑动使柱形体811脱离柱形孔821，此时不限制位移装置6旋转，平板拖把头31插入挤水插口211下压时，第一清洗部312下端两侧挤压驱动辊65使位移装置6转动直至刮刀23被转动到挤水位置完成平板拖把头31的挤水。

[0061] 请参见图19，在本实用新型第四实施例的平板拖把和柱式拖把的共用清洗桶中，清洗件7为沿桶体中心镜像设置的挤水棍24。同时位移装置6沿桶体中心对称设置。

[0062] 在本实施例中，清洗柱式拖把头时柱式拖把头受挤水棍24挤压，能够清洗更干净。

[0063] 请参见图20-22，在本实用新型第五实施例的平板拖把和柱式拖把的共用清洗桶中，清洗件7为沿桶体中心镜像设置的挤压部。分别朝向挤水插口211、清洗插口210的刮刀23为一体成型。朝向清洗插口210的刮刀23开设有缺口230。同时位移装置6也沿桶体中心对称设置。

[0064] 在本实施例中，清洗插口210与挤干插口211相同，因此在清洗平板拖把头时平板拖把头受刮刀23挤压，在清洗柱式拖把头时柱式拖把头受挤水棍24挤压，能够清洗更干净。

[0065] 请参见图23-25，在本实用新型第六实施例的平板拖把和柱式拖把的共用清洗桶中，分隔部12连接有限位板123，刮刀23转动连接于限位板123上。限位板123设有限位抵靠部123a，刮刀23与限位板之间具有用于保持刮刀23抵靠限位抵靠部123a的扭簧t5。

[0066] 转动辊24与连接块62之间通过转动臂67连接，转动臂67与支撑体21之间具有复位拉簧t6。

[0067] 使用本实施例的平板拖把和柱式拖把的共用清洗桶在满足平板拖把或柱式拖把顺利清洗、挤水的条件下，进一步的使平板拖把或柱式拖把在完成挤水后上提拖把容易，省力。

[0068] 在本实用新型中，平板拖把和柱式拖把的共用清洗桶能够针对不同种类的拖把，使不同种类的拖把共用一个拖把桶挤水，减少使用成本，还能减少收纳空间。

[0069] 在本实用新型中，平板拖把和柱式拖把的共用清洗桶设置了位移装置，位移装置能够使挤水棍从挤水位置移动或转动到避让位置，因此平板拖把通过刮刀挤水，满足挤水要求；而柱式拖把则通过挤水棍挤水，能够防止柱式胶棉损坏。

[0070] 以上，仅是本实用新型的较佳实施例而已，并非对本实用新型作任何形式上的限制，虽然本实用新型已以较佳实施例揭露如上，然而并非用以限定本实用新型，任何熟悉本专业的技术人员，在不脱离本实用新型技术方案范围内，当可利用上述揭示的技术内容作出些许更动或修饰为等同变化的等效实施例，但凡是未脱离本实用新型技术方案内容，依据本实用新型的技术实质对以上实施例所作的任何简单修改、等同变化和修饰，均仍属于本实用新型技术方案的范围内。

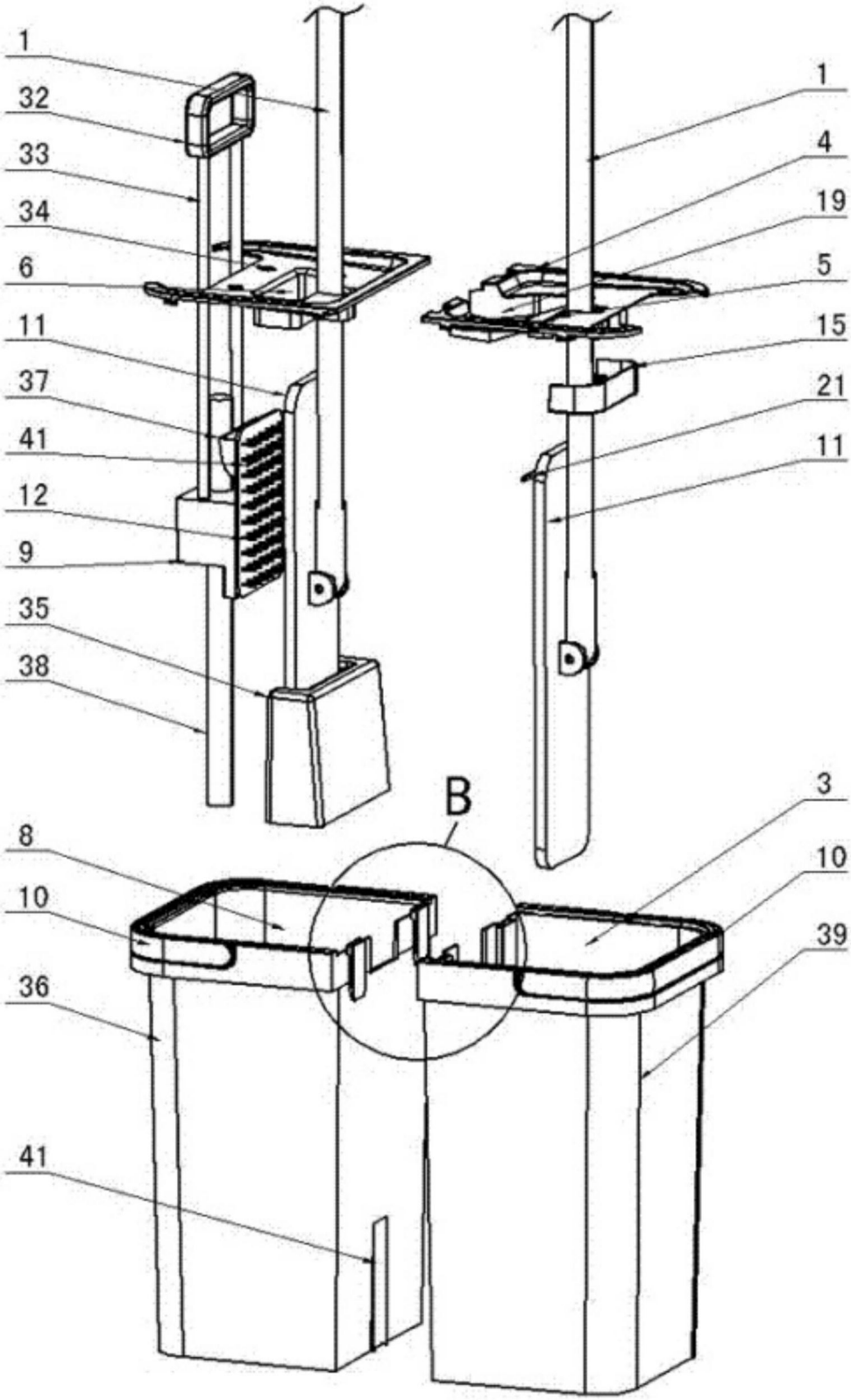

图1

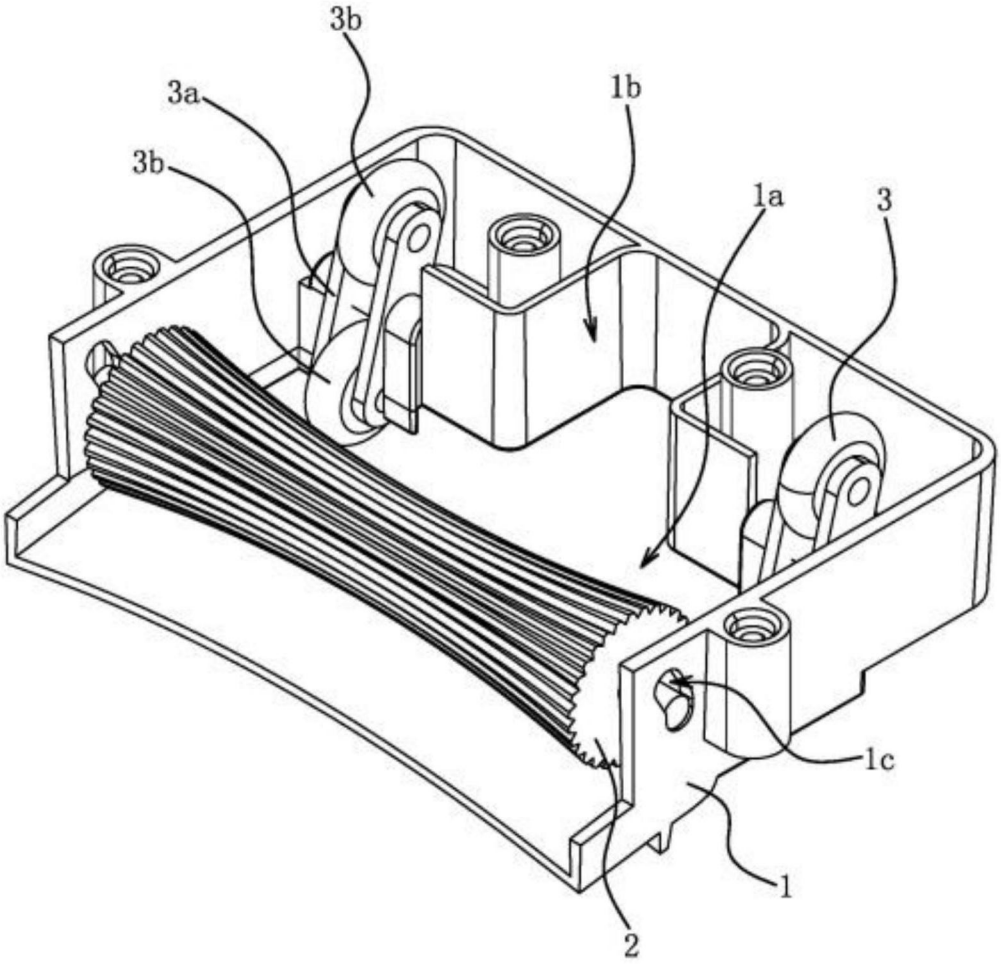

图2

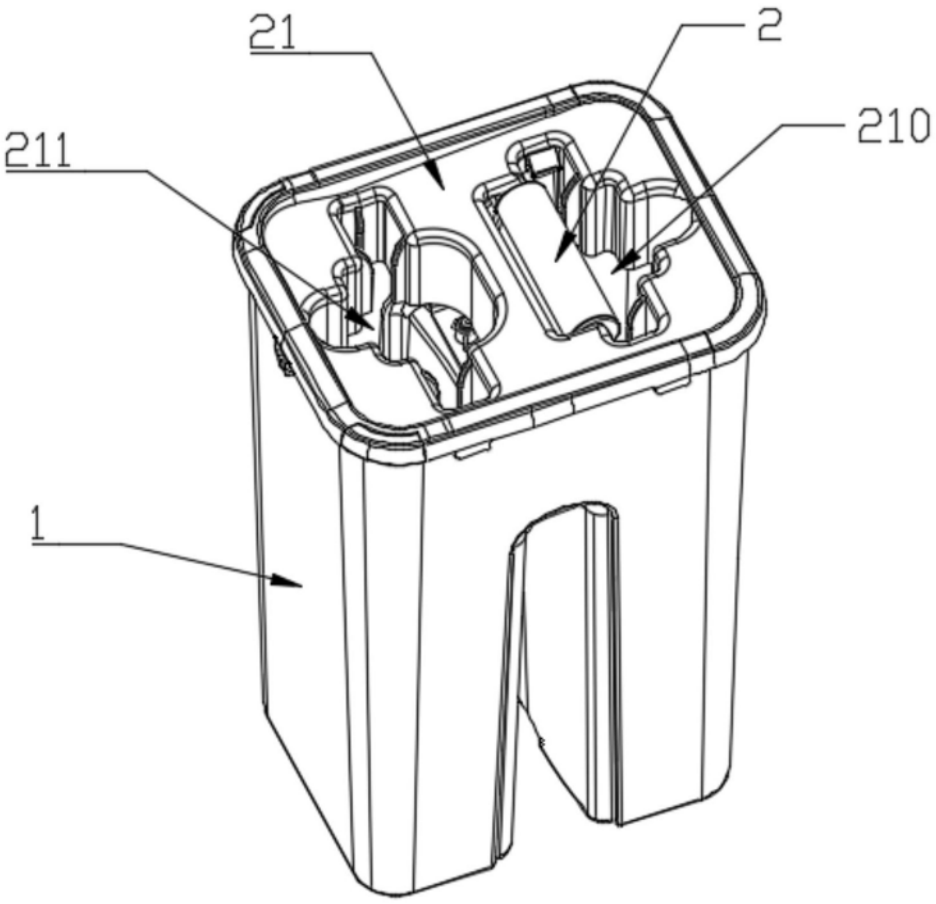

图3

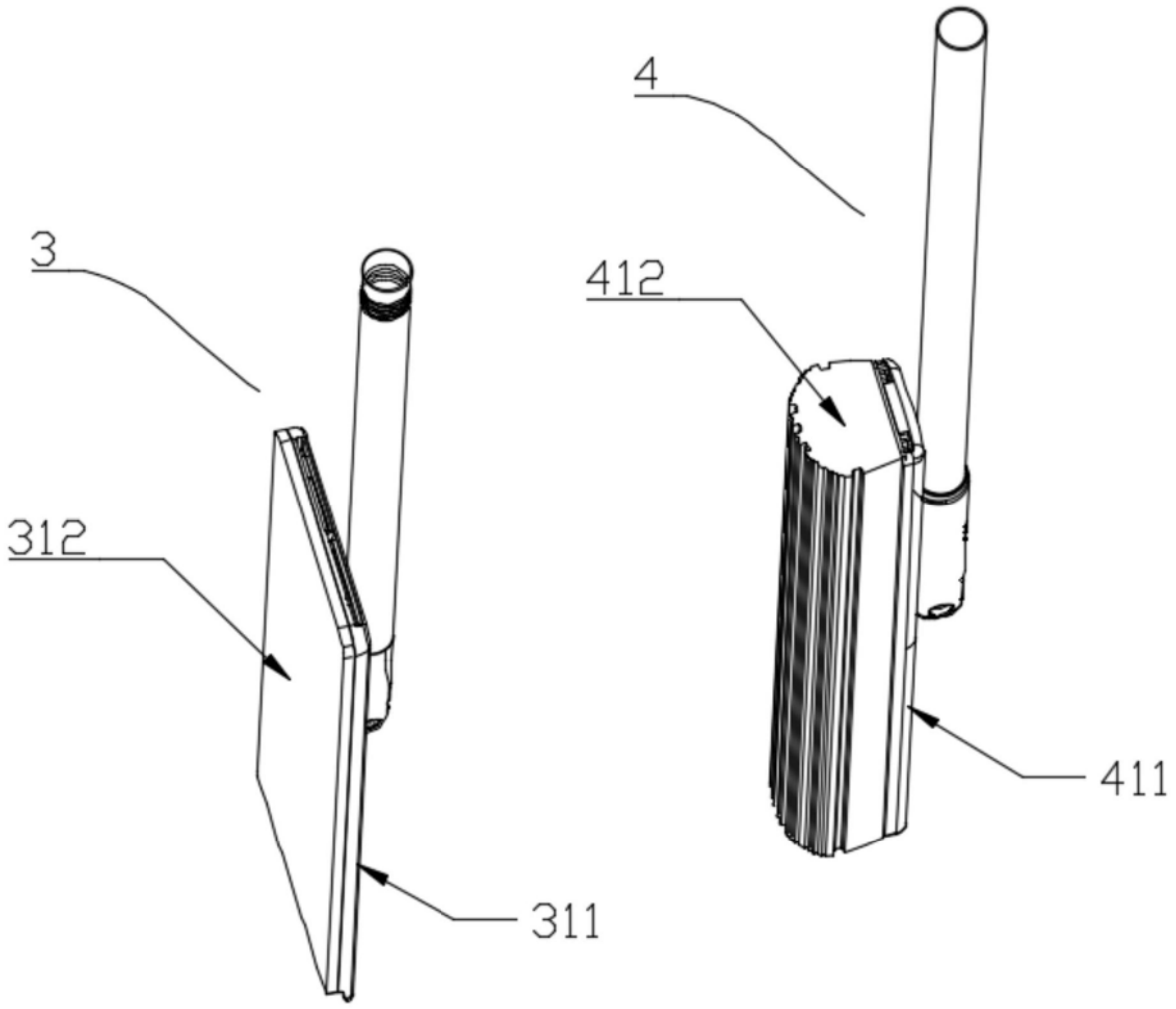

图4

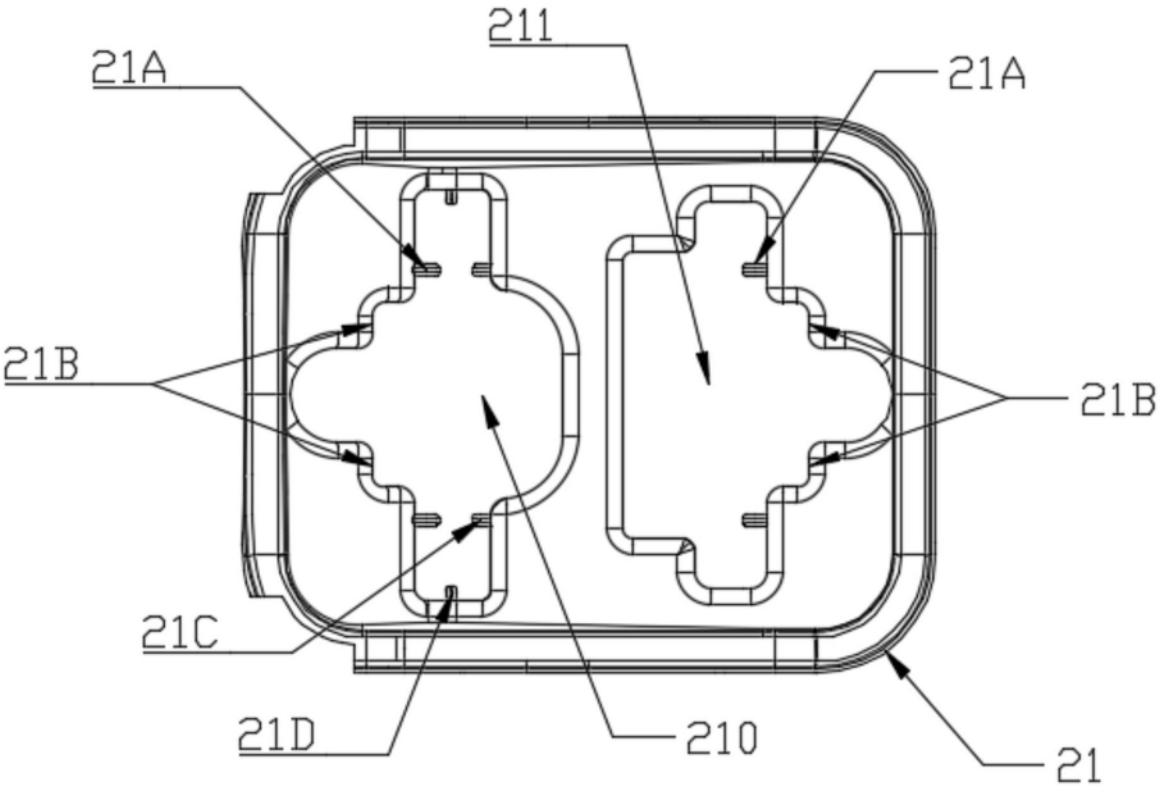

图5

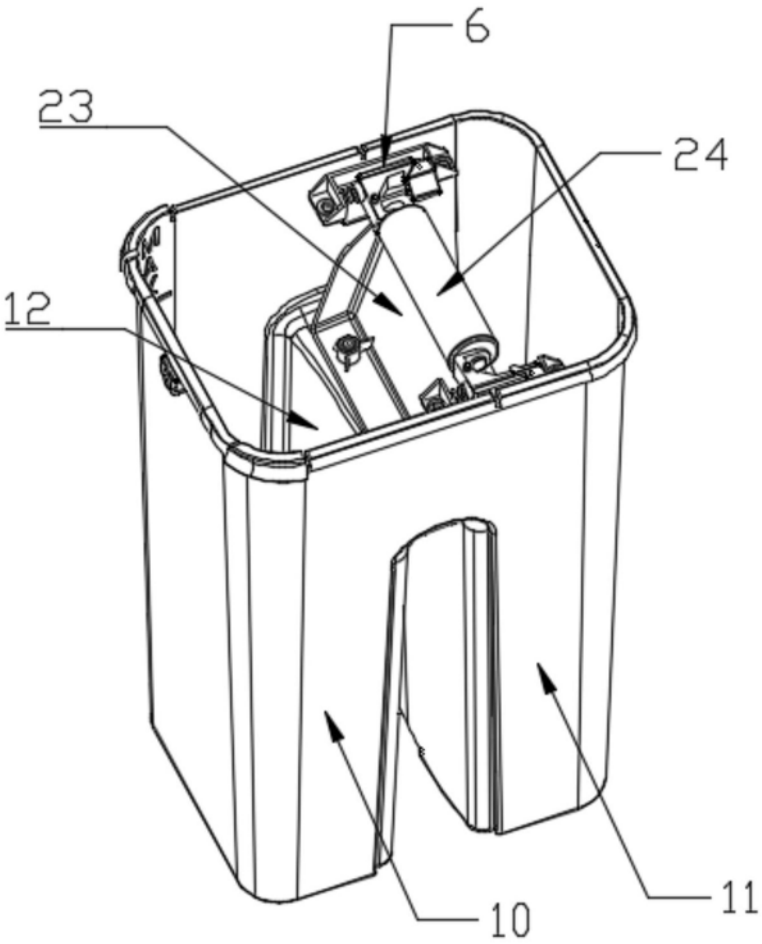

图6

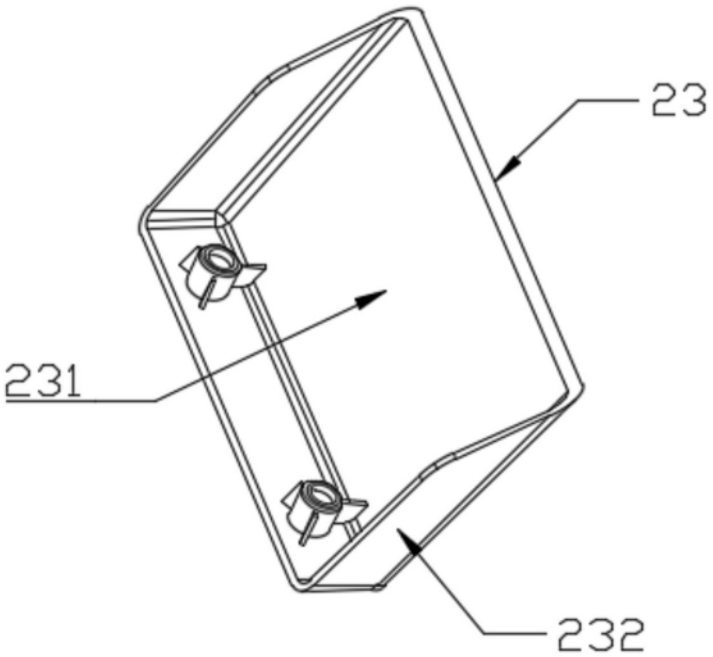

图7

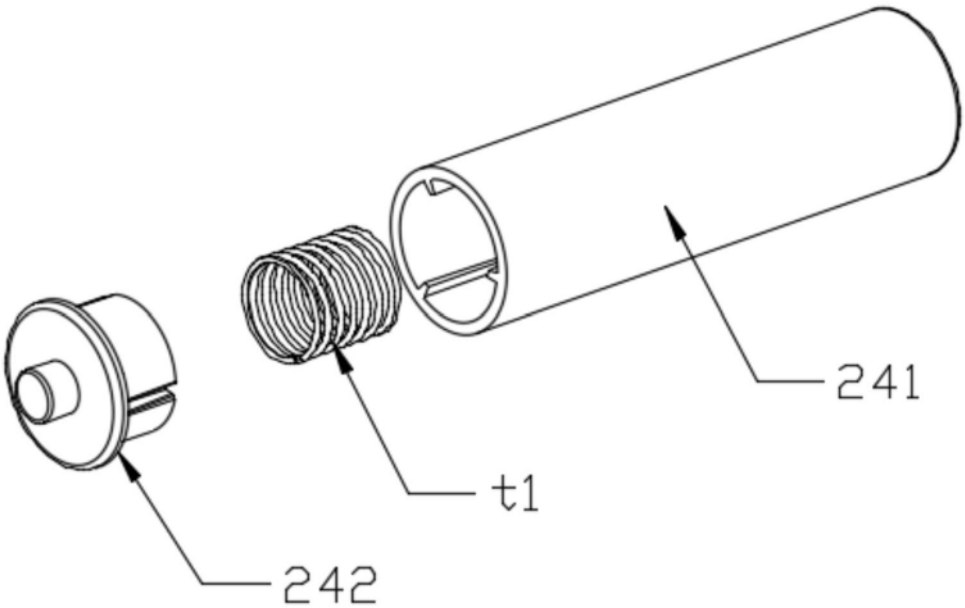

图8

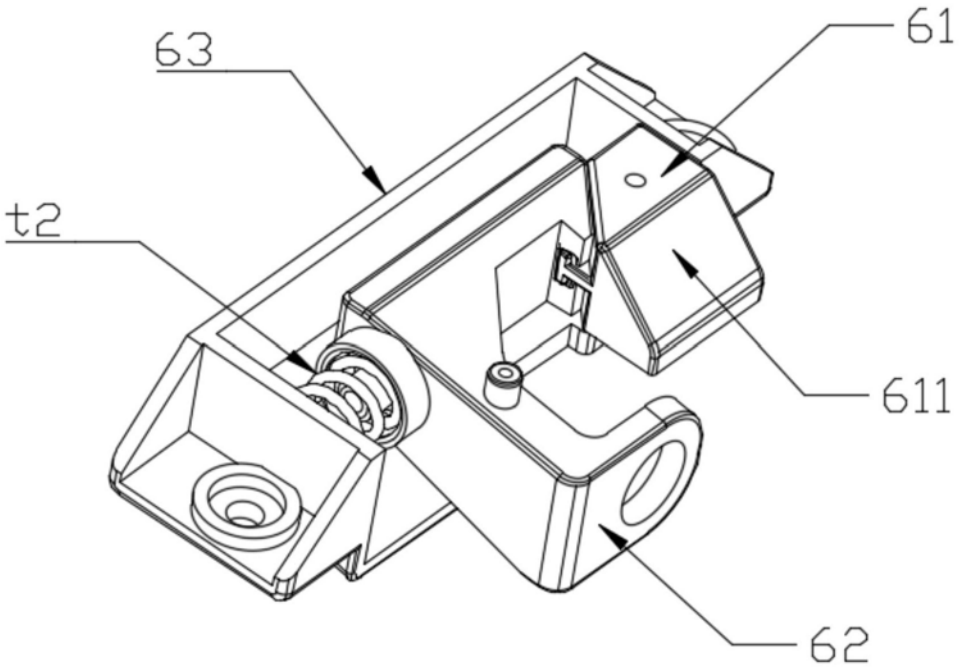

图9

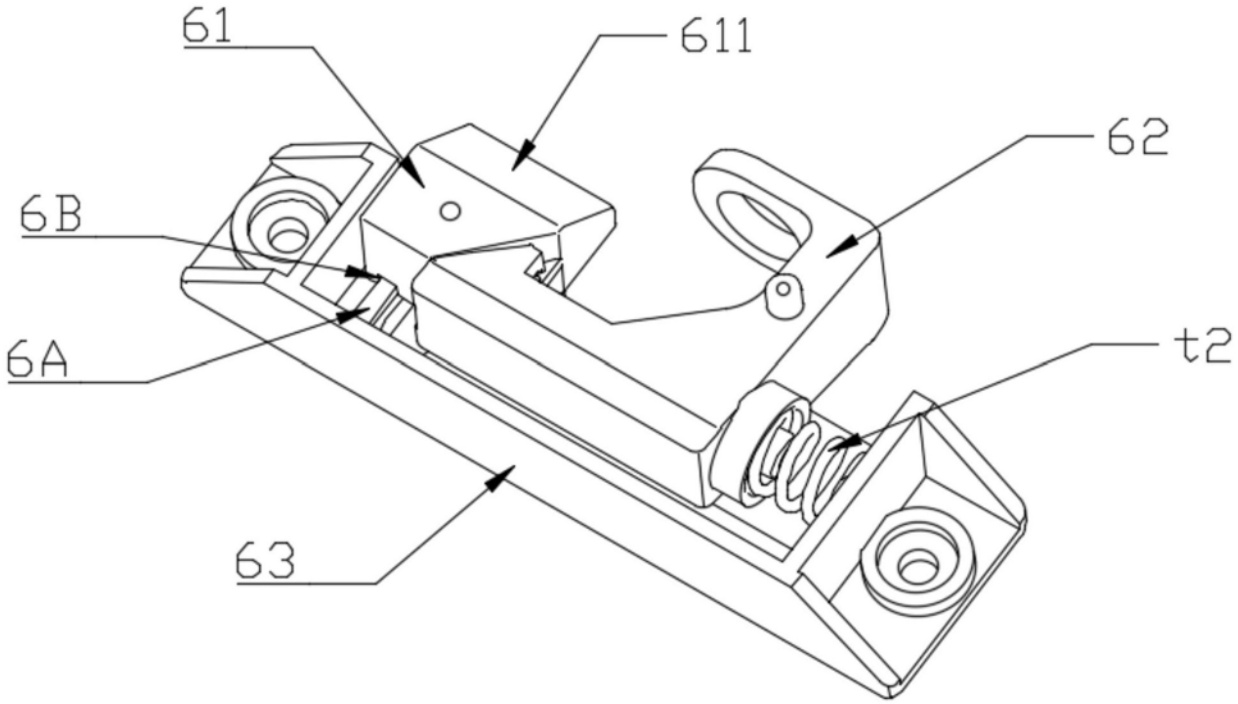

图10

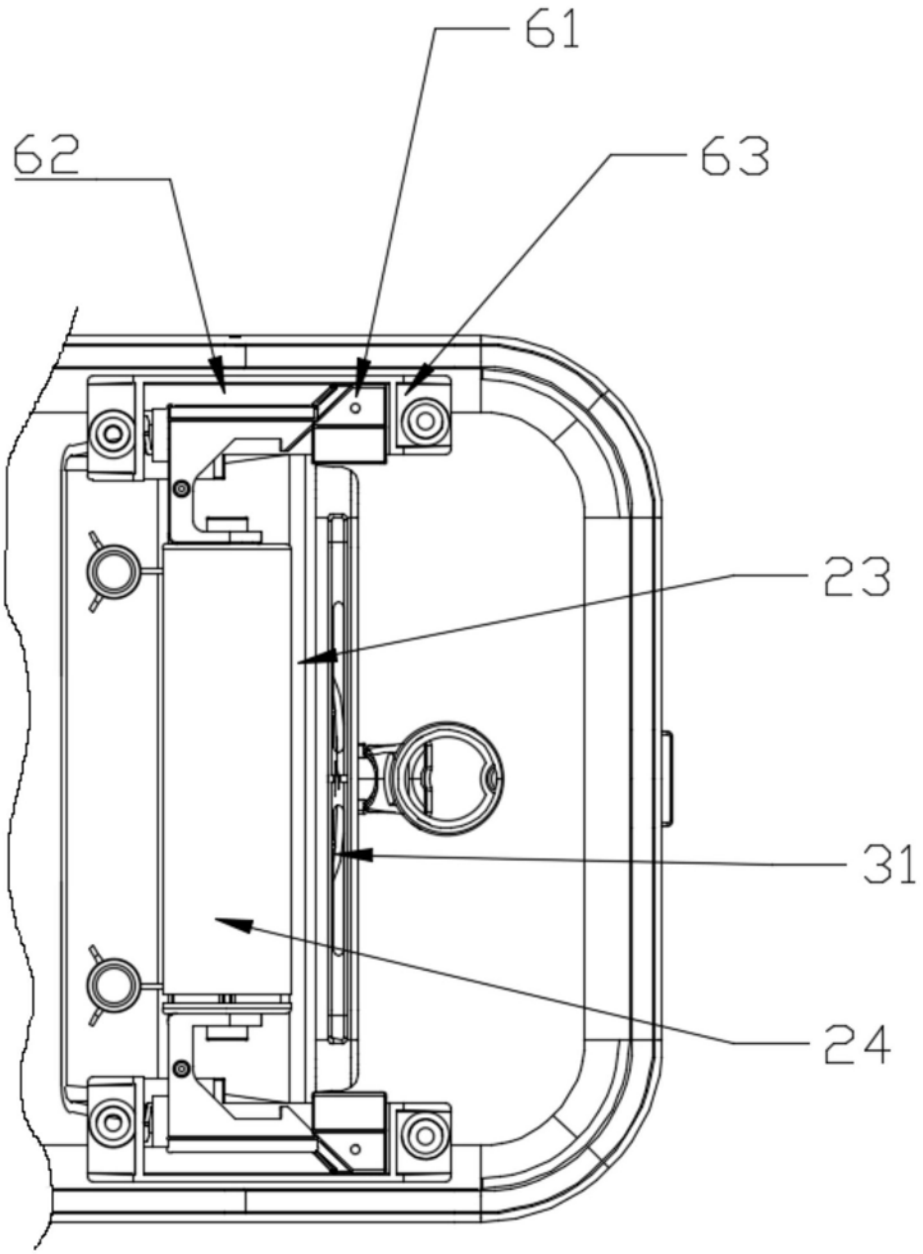

图11

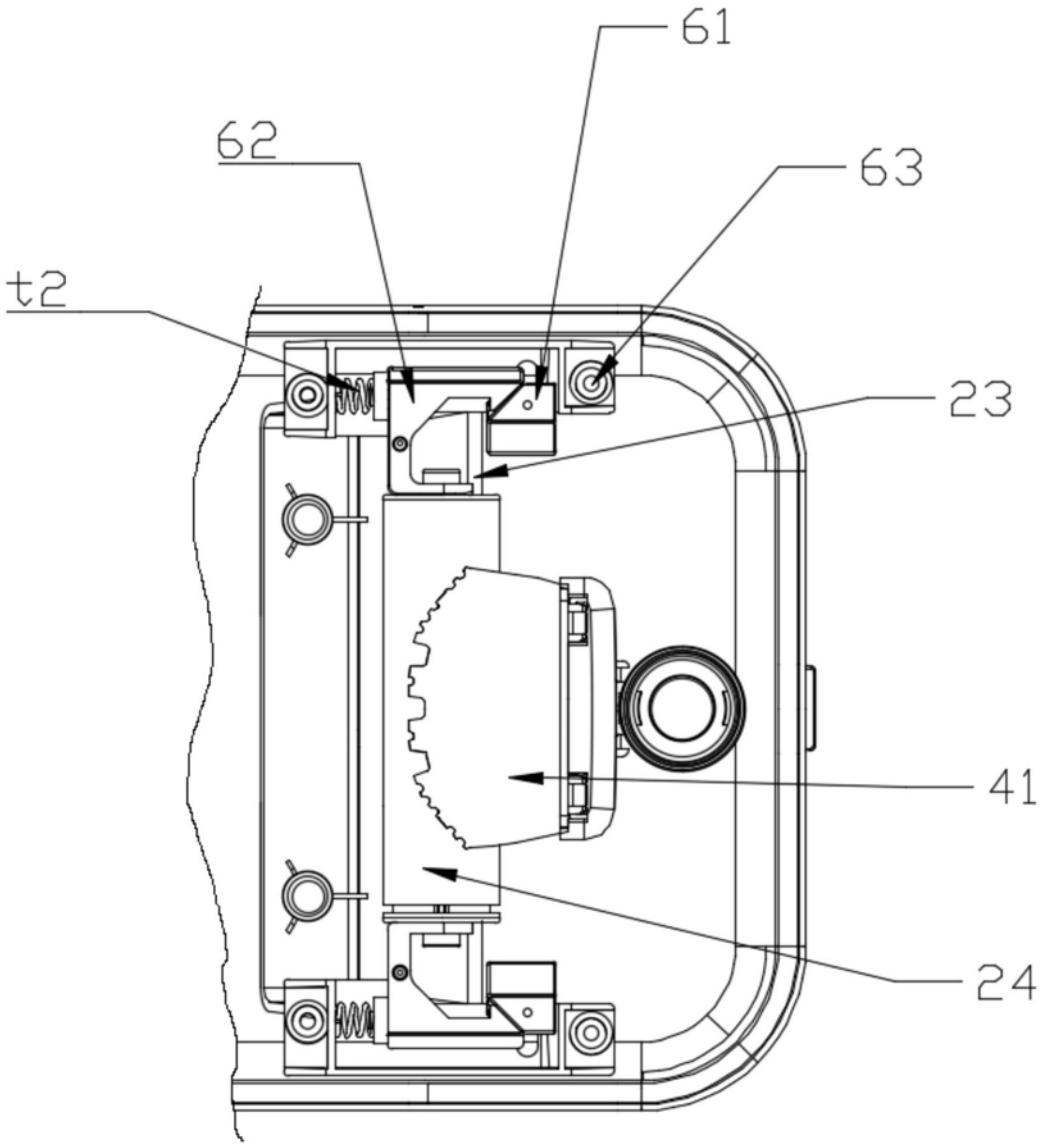

图12

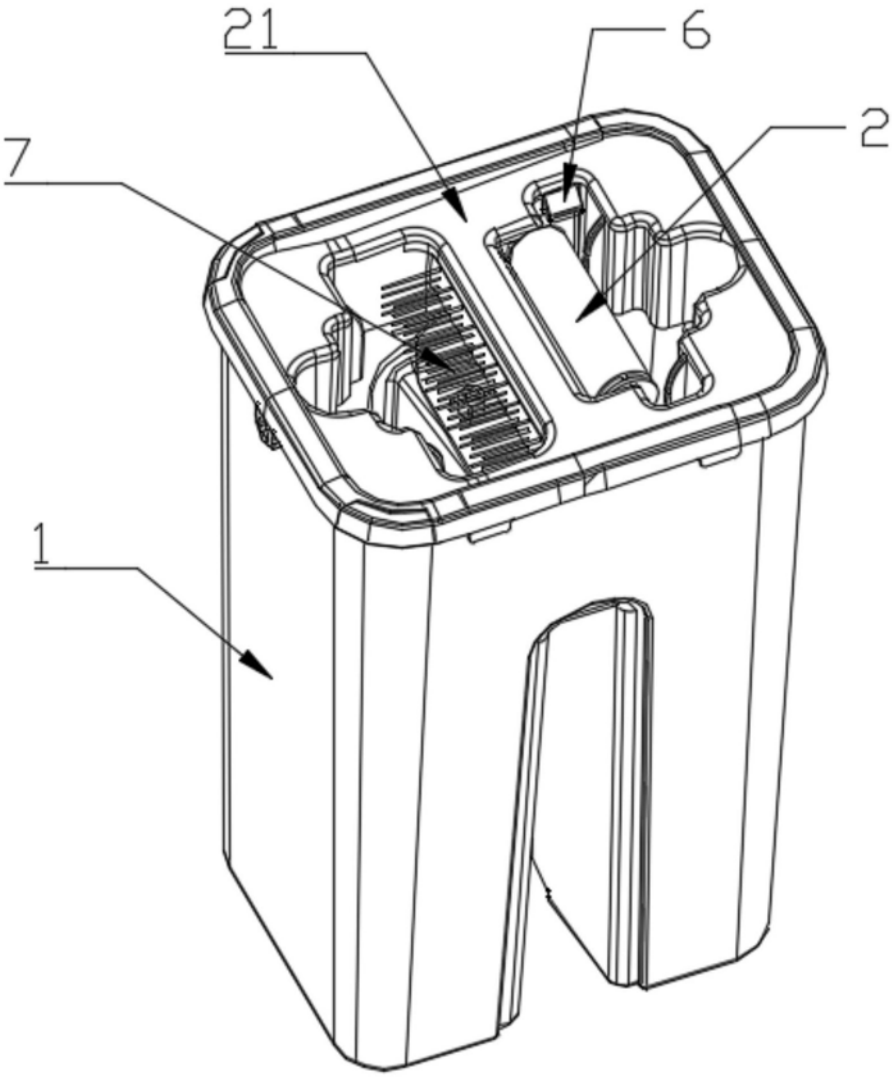

图13

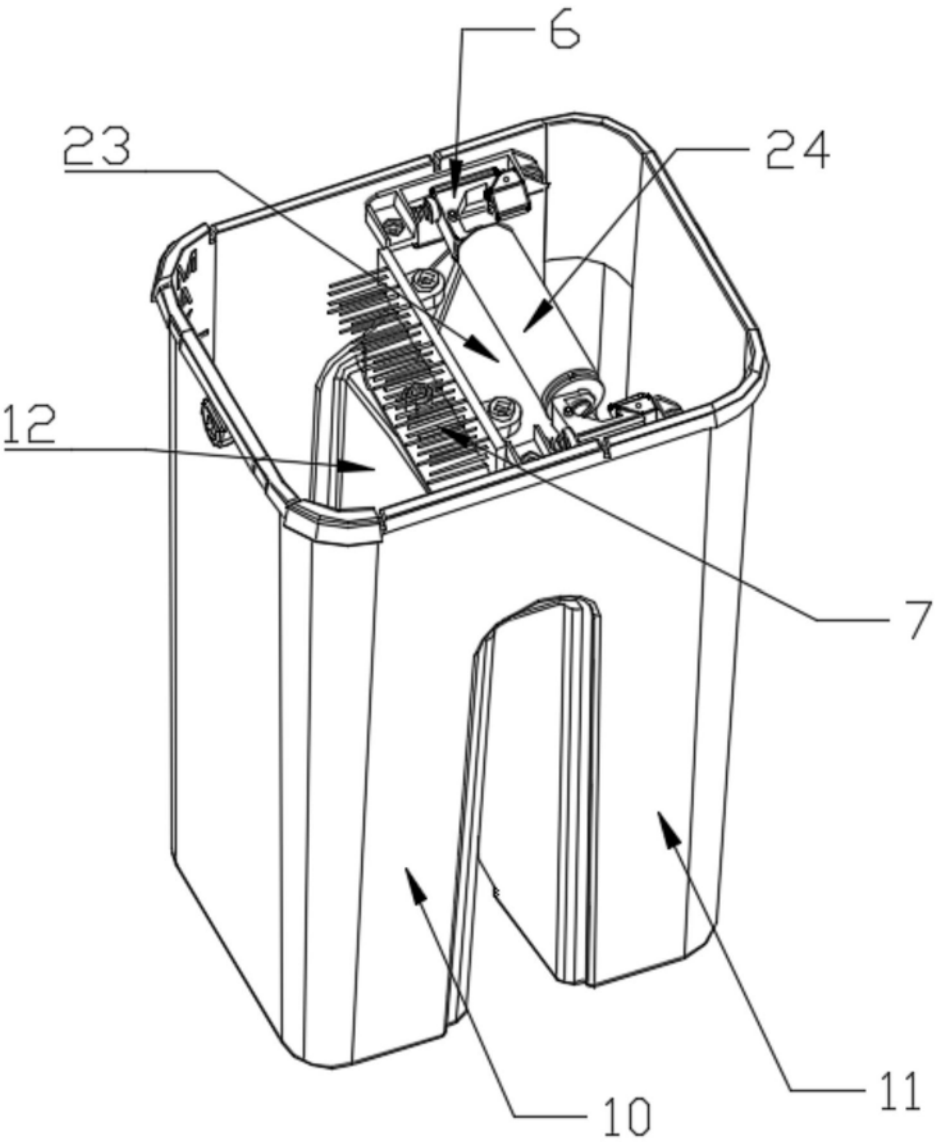

图14

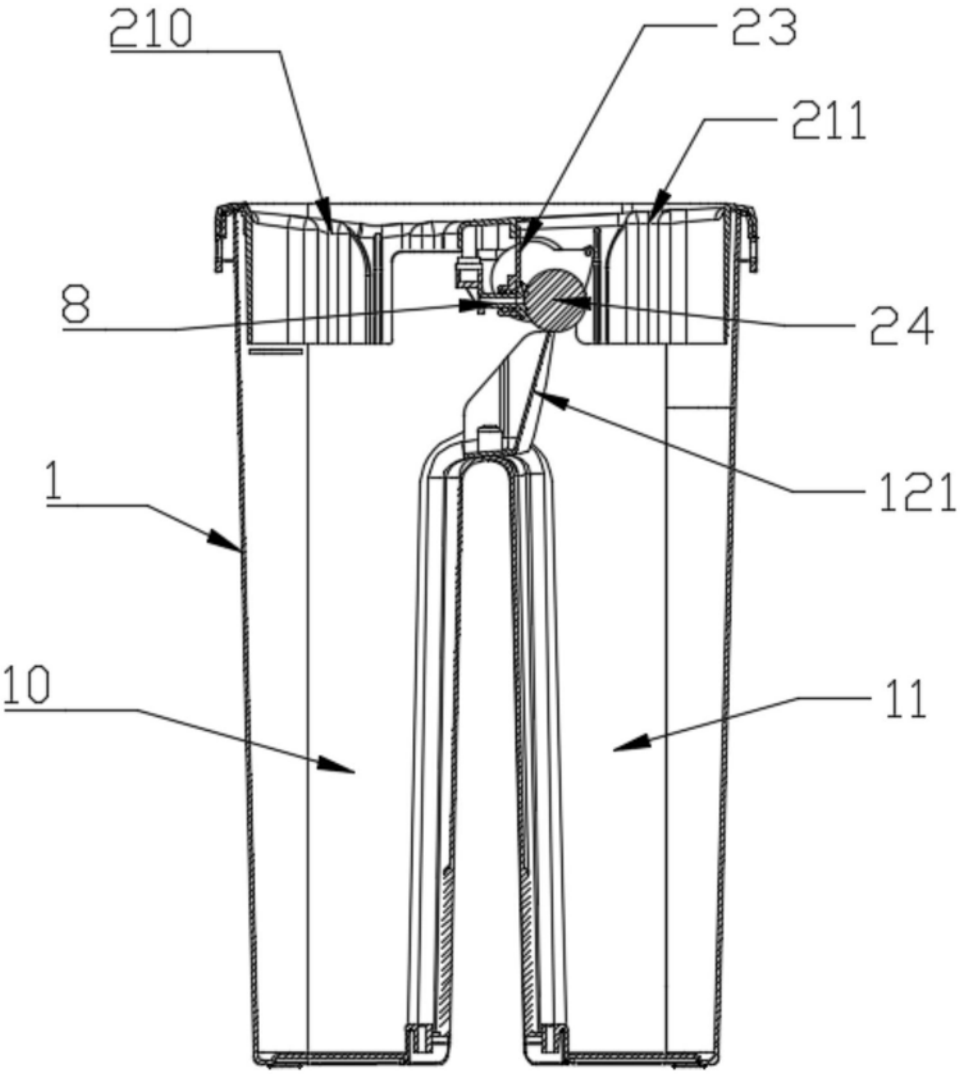

图15

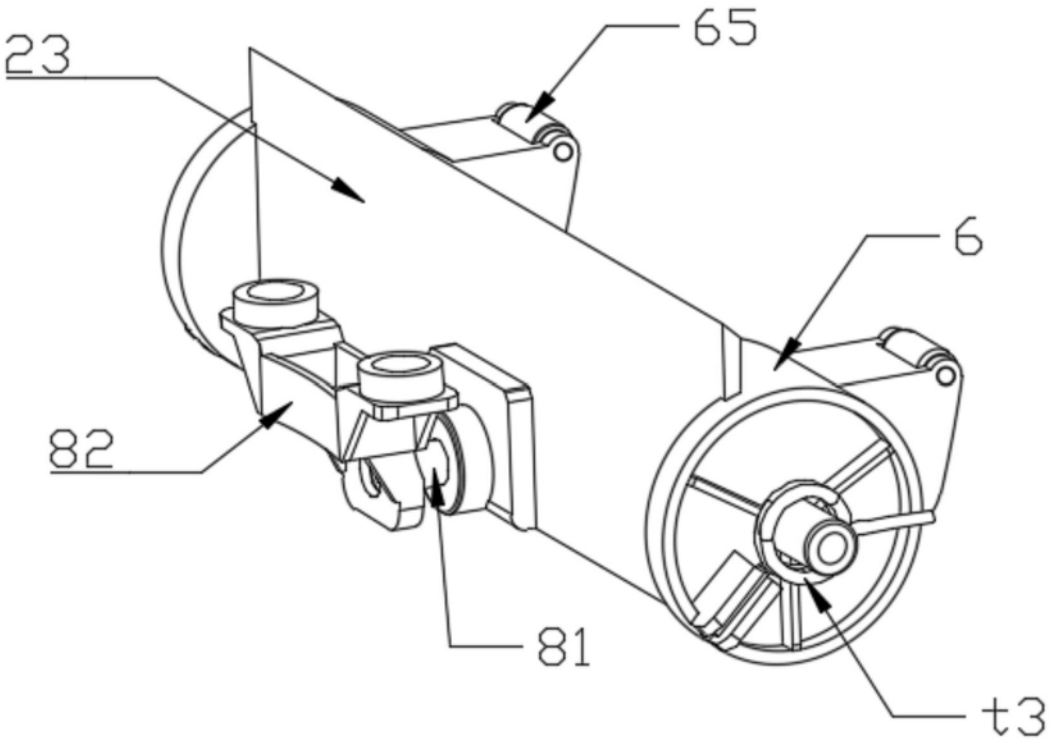

图16

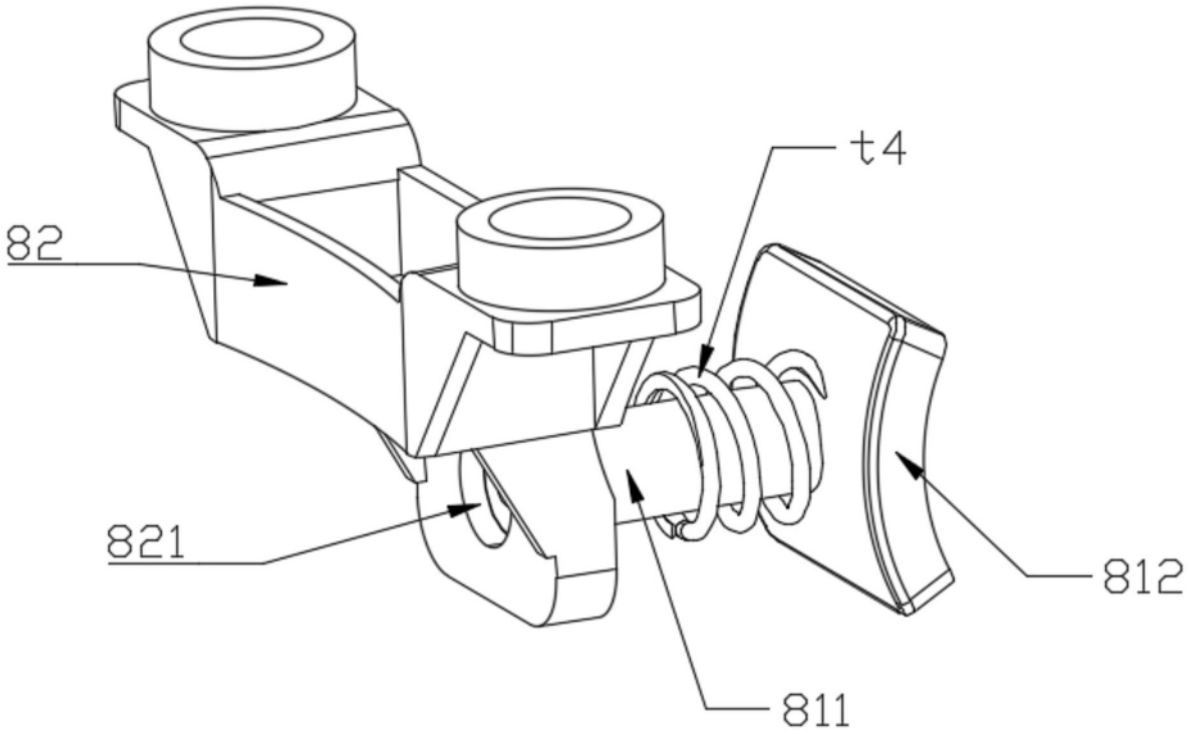

图17

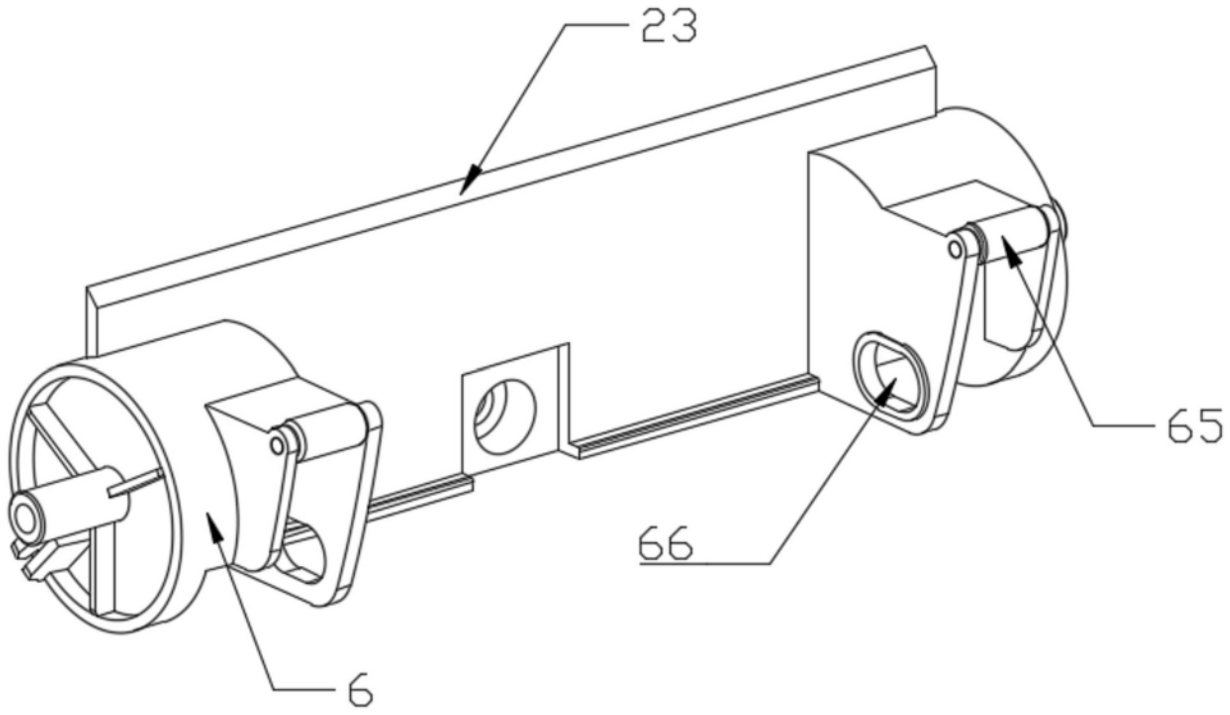

图18

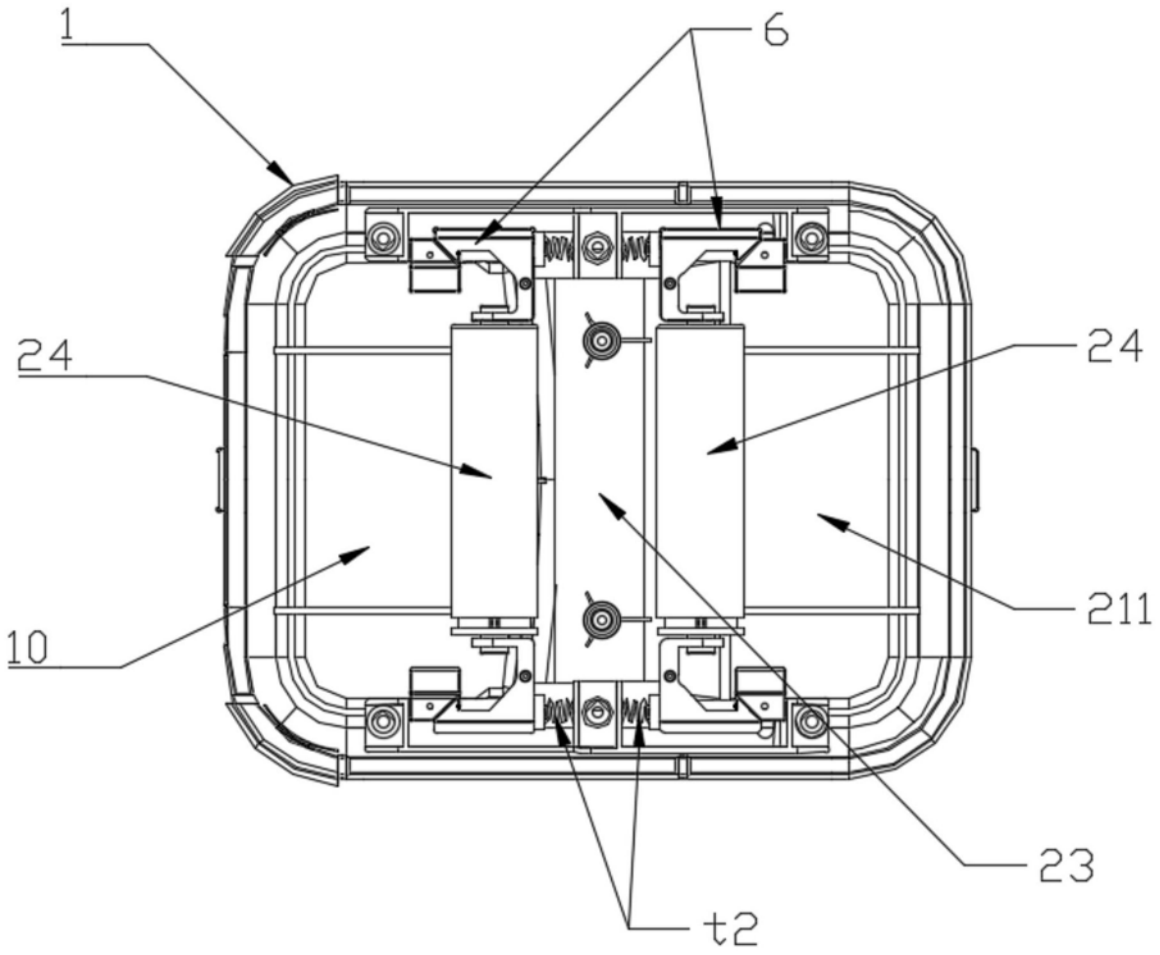

图19

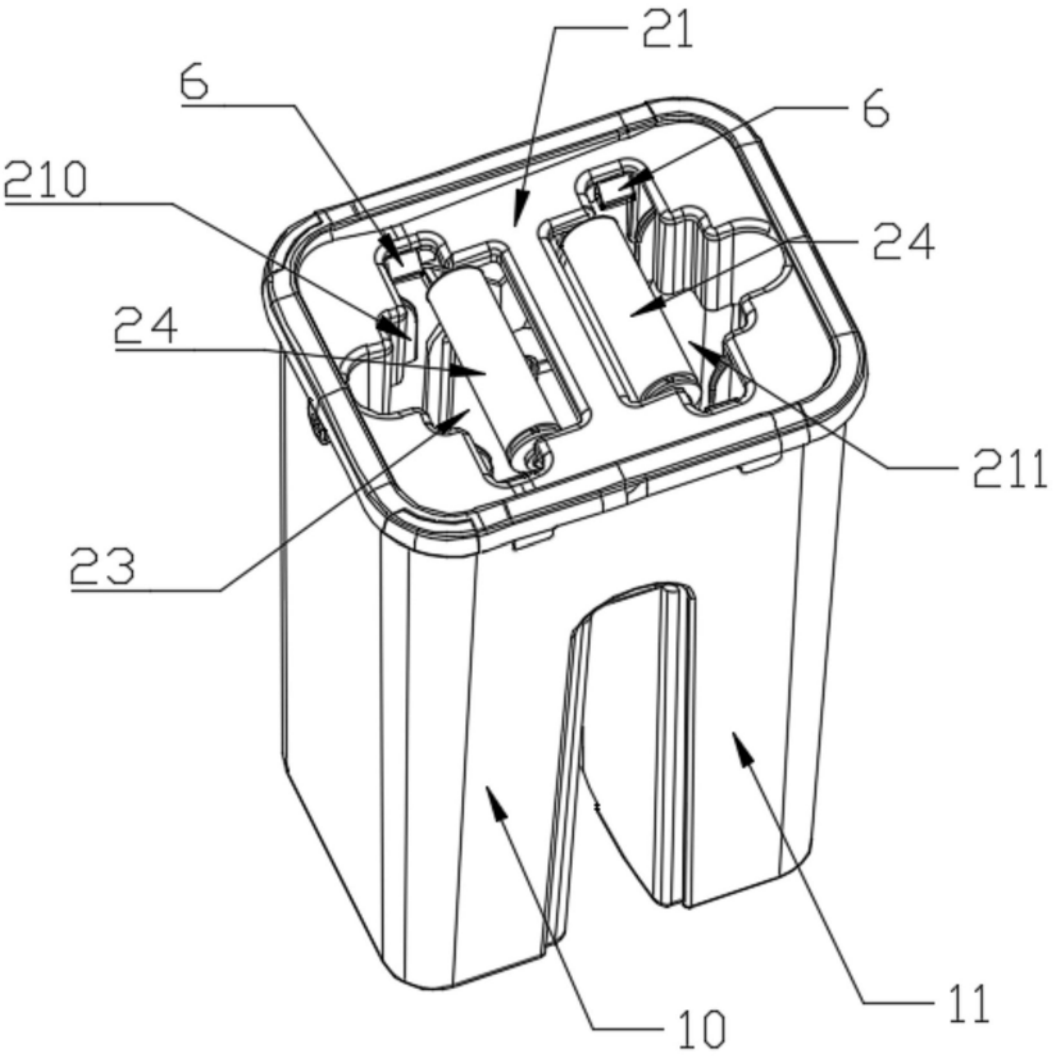

图20

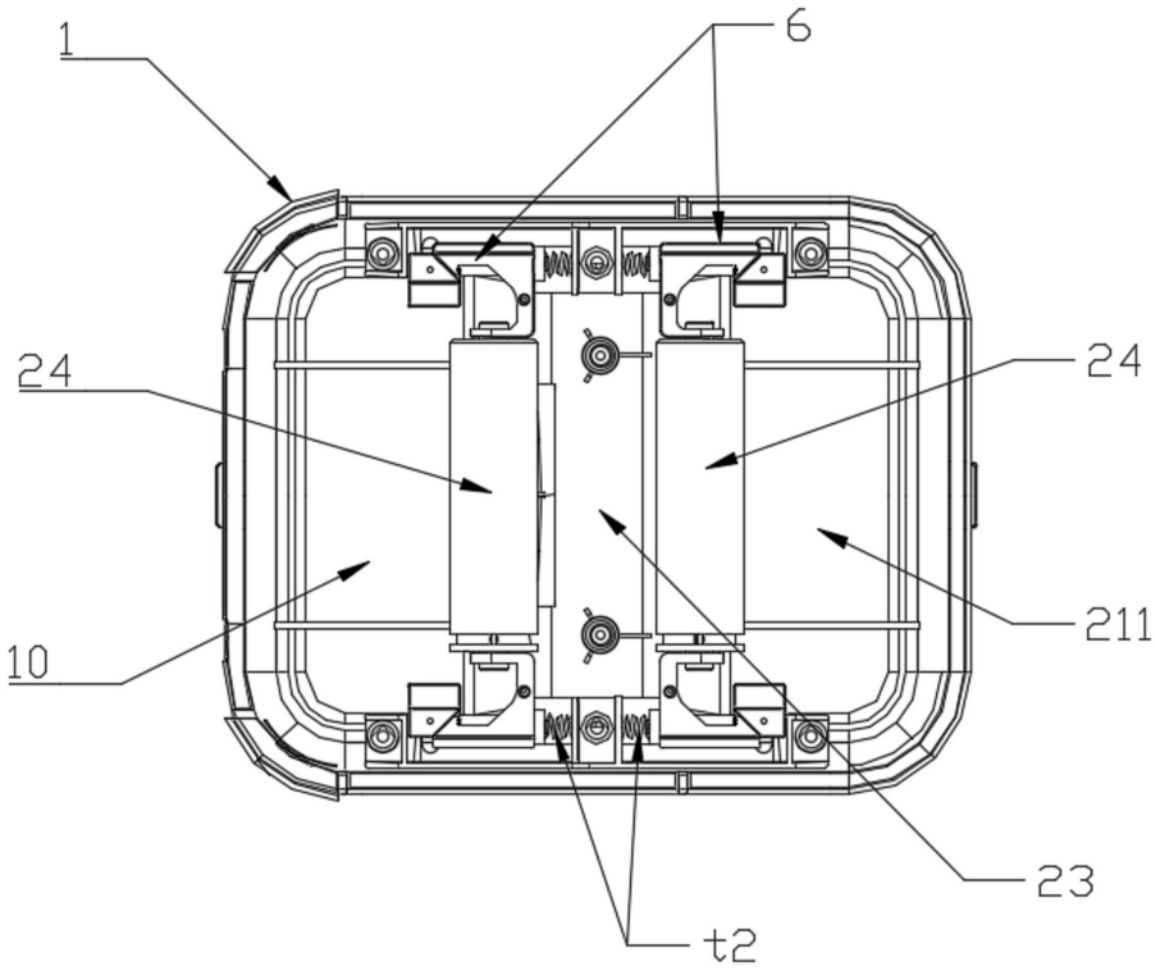

图21

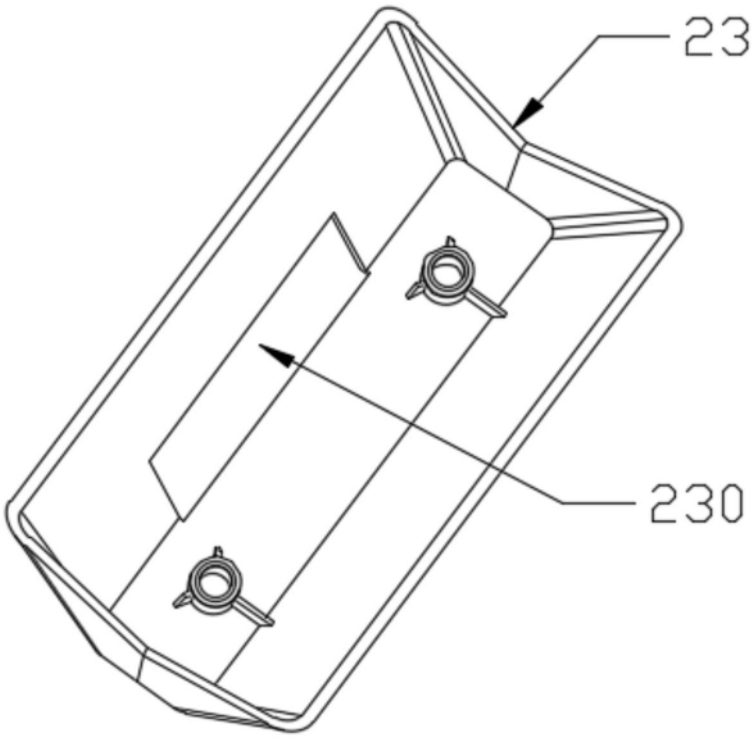

图22

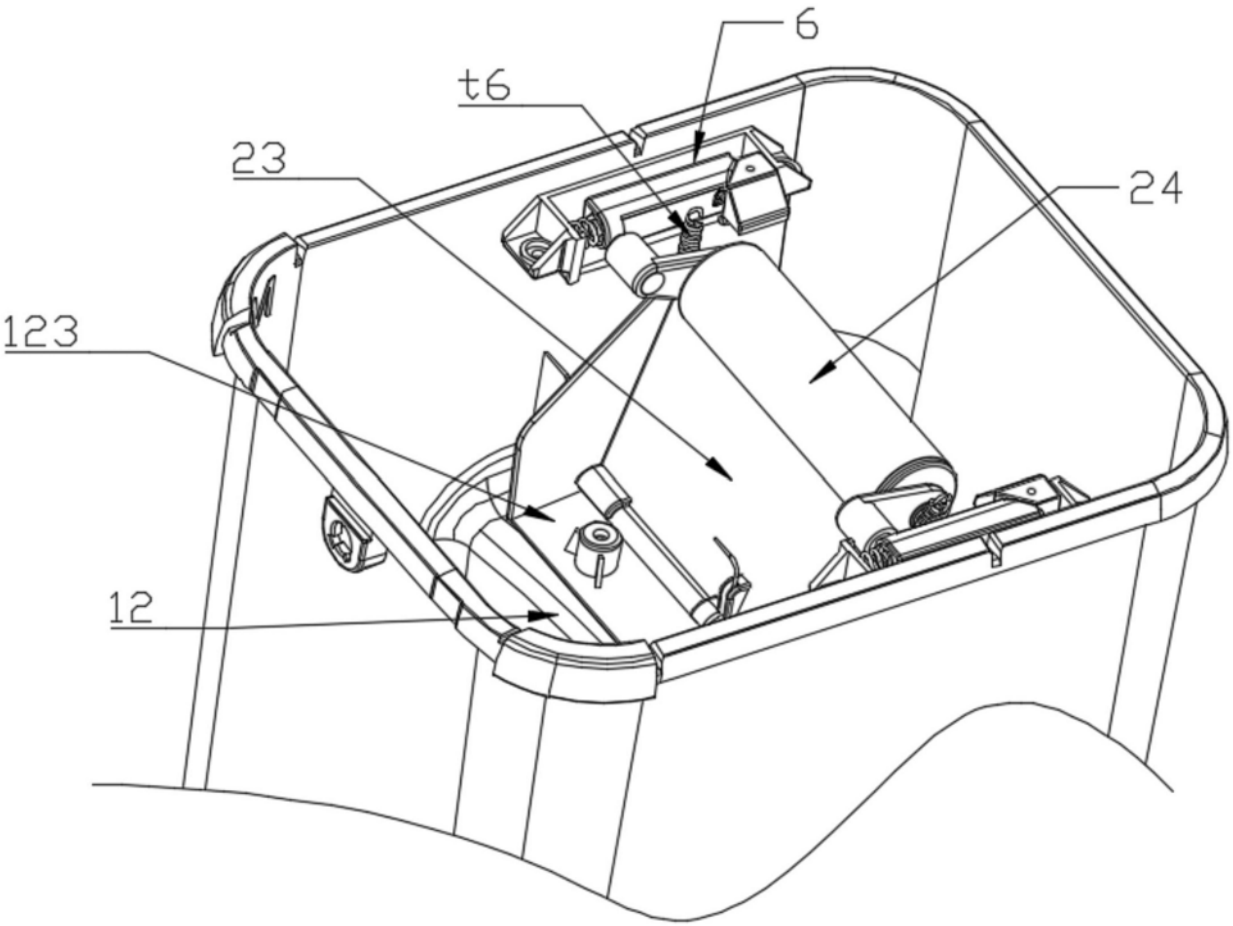

图23

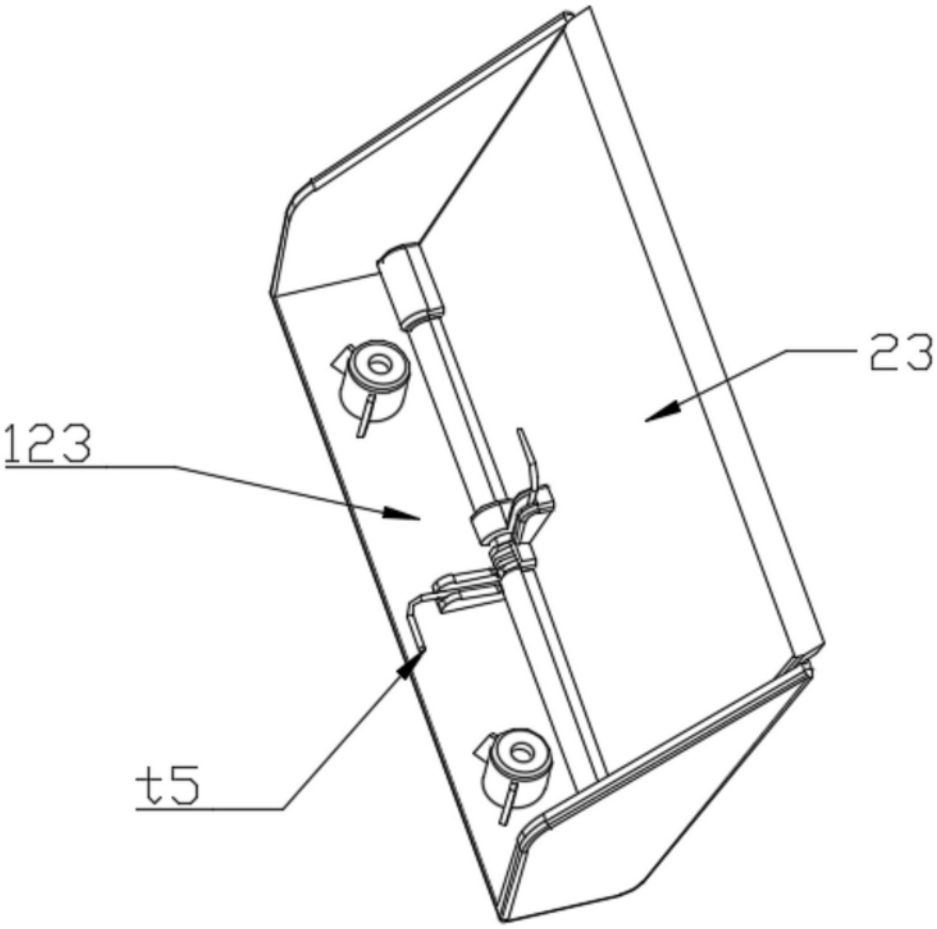

图24

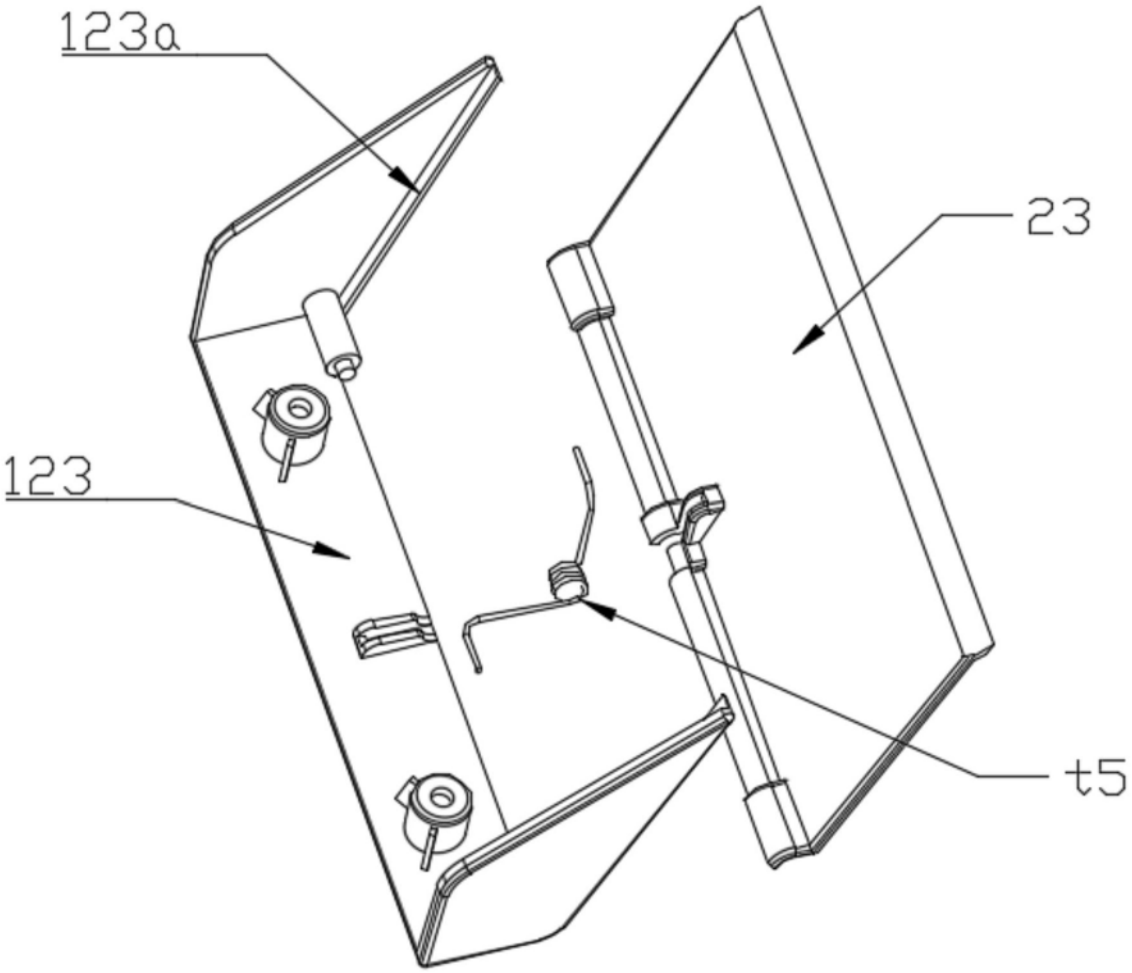

图25