(19)中华人民共和国国家知识产权局

(12)实用新型专利

(10)授权公告号 CN 207545446 U
(45)授权公告日 2018.06.29

(21)申请号 201720558071.2

(22)申请日 2017.05.19

(73)专利权人 四川北辰乾衡科技有限责任公司
地址 610041 四川省成都市高新区仁和街39号6栋2层1号

(72)发明人 周琳 陈林瑞

(51)Int.Cl.
A61H 23/02(2006.01)

权利要求书1页 说明书3页 附图3页

(54)实用新型名称

一种面部肌肉康复装置

(57)摘要

本实用新型公开了一种面部肌肉康复装置，包括面罩和水汽收纳盒，所述面罩顶部安装有电机安装盒，所述面罩外部设有眼部预留孔，所述面罩一侧中间部位设有鼻部预留口，所述面罩一侧底端设有嘴部预留口，所述面罩右侧两端均安装有透气带，所述透气带上设有透气网，所述透气带右侧与松紧带连接，所述松紧带上安装有粘扣带。本实用新型由于面罩内部右侧设有软垫，软垫上设有透气孔，便于对使用者面部进行透气散热，通过在电机安装盒内部安装有电机，电机的传动轴通过转轴与扇叶连接，便于对使用者在进行面部肌肉按摩时，产生的热量散发不掉导致使用者难受，由于在面罩底部安装有水汽收纳盒，便于对使用流口水和按摩过程中产生的水汽进行收集。

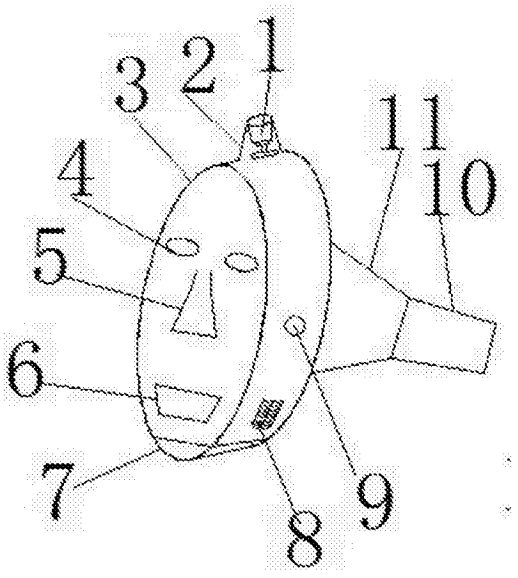

CN 207545446 U

1.一种面部肌肉康复装置，包括面罩(3)和水汽收纳盒(7)，其特征在于：所述面罩(3)顶部安装有电机安装盒(2)，所述面罩(3)外部设有眼部预留孔(4)，所述面罩(3)一侧中间部位设有鼻部预留口(5)，所述面罩(3)一侧底端设有嘴部预留口(6)，所述面罩(3)右侧安装有透气带(11)，所述透气带(11)上设有透气网(12)，所述透气带(11)右侧与松紧带(10)连接，所述松紧带(10)上安装有粘扣带(13)，所述面罩(3)内部右侧设有软垫(14)，所述软垫(14)上设有透气孔，所述软垫(14)左侧安装有震动电机(15)，所述震动电机(15)的个数为四个，所述面罩(3)内部左侧上端安装有温度传感器(16)，所述面罩(3)内部左侧中部安装有处理器(17)，所述温度传感器(16)的数据输出端与处理器(17)的数据输入端连接，所述处理器(17)的信号输出端与电机(1)的信号输入端连接，所述面罩(3)外部一侧安装有开关按钮(9)，所述开关按钮(9)的信号输出端与震动电机(15)的信号输入端连接，所述水汽收纳盒(7)两端均安装有滑条(21)，外接电源的电能输出端与温度传感器(16)、震动电机(15)、开关按钮(9)、处理器(17)和电机(1)的电能输入端连接。

2.根据权利要求1所述的面部肌肉康复装置，其特征在于：所述电机安装盒(2)内部安装有电机(1)，所述电机(1)的传动轴(19)通过转轴(18)与扇叶(20)连接。

3.根据权利要求1所述的面部肌肉康复装置，其特征在于：所述面罩(3)外部一侧下端安装有散气孔(8)。

4.根据权利要求1所述的面部肌肉康复装置，其特征在于：所述滑条(21)与安装在面罩(3)内的滑轨连接。

5.根据权利要求1所述的面部肌肉康复装置，其特征在于：所述处理器(17)的型号为FX-8300，所述温度传感器(16)的型号为DS18B20，所述震动电机(15)的型号为260震动组。

一种面部肌肉康复装置

技术领域

[0001] 本实用新型涉及一种康复装置，特别涉及一种面部肌肉康复装置。

背景技术

[0002] 目前，随着人们生活水平的提高，人们越来越重视身体健康的情况，尤其是中老年人面领着各种疾病的困扰，在现有的中老年群体中，肌肉萎缩或中风后面部肌肉的瘫痪，导致生活不能自理，吃饭需要认为，在长期的得不到治疗的情况下，会越来越严重，导致肌肉完全失去活力，现有的面部肌肉康复装置，功能性单一，且戴在嘴里让使用者不舒服。为此，我们提出一种面部肌肉康复装置。

实用新型内容

[0003] 本实用新型的主要目的在于提供一种面部肌肉康复装置，由于面罩内部右侧设有软垫，软垫上设有透气孔，便于对使用者面部进行透气散热，通过在电机安装盒内部安装有电机，电机的传动轴通过转轴与扇叶连接，便于对使用者在进行面部肌肉按摩时，产生的热量散发不掉导致使用者难受，由于在面罩底部安装有水汽收纳盒，便于对使用流口水和按摩过程中产生的水汽进行收集，可以有效解决背景技术中的问题。

[0004] 为实现上述目的，本实用新型采取的技术方案为：

[0005] 一种面部肌肉康复装置，包括面罩和水汽收纳盒，所述面罩顶部安装有电机安装盒，所述面罩外部设有眼部预留孔，所述面罩一侧中间部位设有鼻部预留口，所述面罩一侧底端设有嘴部预留口，所述面罩右侧安装有透气带，所述透气带上设有透气网，所述透气带右侧与松紧带连接，所述松紧带上安装有粘扣带，所述面罩内部右侧设有软垫，所述软垫上设有透气孔，所述软垫左侧安装有震动电机，所述震动电机的个数为四个，所述面罩内部左侧上端安装有温度传感器，所述面罩内部左侧中部安装有处理器，所述温度传感器的数据输出端与处理器的数据输入端连接，所述处理器的信号输出端与电机的信号输入端连接，所述面罩外部一侧安装有开关按钮，所述开关按钮的信号输出端与震动电机的信号输入端连接，所述水汽收纳盒两端均安装有滑条，外接电源的电能输出端与温度传感器、震动电机、开关按钮、处理器和电机的电能输入端连接。

[0006] 进一步地，所述电机安装盒内部安装有电机，所述电机的传动轴通过转轴与扇叶连接。

[0007] 进一步地，所述面罩外部一侧下端安装有散气孔。

[0008] 进一步地，所述滑条与安装在面罩内的滑轨连接。

[0009] 进一步地，所述处理器的型号为FX-8300，所述温度传感器的型号为DS18B20，所述震动电机的型号为260震动组。

[0010] 与现有技术相比，本实用新型具有如下有益效果：采用以上技术方案，由于面罩内部右侧设有软垫，软垫上设有透气孔，便于对使用者面部进行透气散热，通过在电机安装盒内部安装有电机，电机的传动轴通过转轴与扇叶连接，便于对使用者在进行面部肌肉按摩

时，产生的热量散发不掉导致使用者难受，由于在面罩底部安装有水汽收纳盒，便于对使用流口水和按摩过程中产生的水汽进行收集。

附图说明

[0011] 图1为本实用新型面部肌肉康复装置的整体结构示意图。

[0012] 图2为本实用新型面部肌肉康复装置的内部结构示意图。

[0013] 图3为本实用新型面部肌肉康复装置的电机与扇片连接结构示意图。

[0014] 图4为本实用新型面部肌肉康复装置的水汽收纳盒结构示意图。

[0015] 图5为本实用新型面部肌肉康复装置的整体运行结构示意图。

[0016] 图中：1、电机；2、电机安装盒；3、面罩；4、眼部预留孔；5、鼻部预留口；6、嘴部预留口；7、水汽收纳盒；8、散气孔；9、开关按钮；10、松紧带；11、透气带；12、透气网；13、粘扣带；14、软垫；15、震动电机；16、温度传感器；17、处理器；18、转轴；19、传动轴；20、扇片；21、滑条。

具体实施方式

[0017] 为使本实用新型实现的技术手段、创作特征、达成目的与功效易于明白了解，下面结合具体实施方式，进一步阐述本实用新型。

[0018] 如图1-5所示，一种面部肌肉康复装置，包括面罩3和水汽收纳盒7，所述面罩3顶部安装有电机安装盒2，所述面罩3外部设有眼部预留孔4，所述面罩3一侧中间部位设有鼻部预留口5，所述面罩3一侧底端设有嘴部预留口6，所述面罩3右侧安装有透气带11，所述透气带11上设有透气网12，所述透气带11右侧与松紧带10连接，所述松紧带10上安装有粘扣带13，所述面罩3内部右侧设有软垫14，所述软垫14上设有透气孔，所述软垫14左侧安装有震动电机15，所述震动电机15的个数为四个，所述面罩3内部左侧上端安装有温度传感器16，所述面罩3内部左侧中部安装有处理器17，所述温度传感器16的数据输出端与处理器17的数据输入端连接，所述处理器17的信号输出端与电机1的信号输入端连接，所述面罩3外部一侧安装有开关按钮9，所述开关按钮9的信号输出端与震动电机15的信号输入端连接，所述水汽收纳盒7两端均安装有滑条21，外接电源的电能输出端与温度传感器16、震动电机15、开关按钮9、处理器17和电机1的电能输入端连接。

[0019] 其中，所述电机安装盒2内部安装有电机1，所述电机1的传动轴19通过转轴18与扇叶20连接。

[0020] 其中，所述面罩3外部一侧下端安装有散气孔8。

[0021] 其中，所述滑条21与安装在面罩3内的滑轨连接。

[0022] 其中，所述处理器17的型号为FX-8300，所述温度传感器16的型号为DS18B20，所述震动电机15的型号为260震动组。

[0023] 工作原理：使用时，通过外接电源供电，使用者把面罩3戴在脸上，由于在面罩3两侧均安装有透气带11，透气带11与松紧带10连接，松紧带10上安装的粘扣带13进行粘合，达到固定面罩3的效果，面罩3内的软垫14与脸部皮肤粘合，戴好面罩3后，按下开关按钮9，安装在软垫14左侧的震动电机15震动通过软垫14对脸部各个部位进行按摩震动，当按摩一段时间后脸部会发热，此时安装在面罩3内部的温度传感器16感应到面罩3空腔内的温度高于

设定值时，温度传感器16将数据传输给处理器17，处理器17将信号传输给电机1，电机1的传动轴19通过转轴18带动扇片20转动，从而对面罩3内的热量进行散发，安装在面罩3底部的水汽收纳盒7通过滑条21与安装在面罩3内的滑轨进行抽动，操作简单，使用效果较为理想。

[0024] 以上显示和描述了本实用新型的基本原理和主要特征和本实用新型的优点。本行业的技术人员应该了解，本实用新型不受上述实施例的限制，上述实施例和说明书中描述的只是说明本实用新型的原理，在不脱离本实用新型精神和范围的前提下，本实用新型还会有各种变化和改进，这些变化和改进都落入要求保护的本实用新型范围内。本实用新型要求保护范围由所附的权利要求书及其等效物界定。

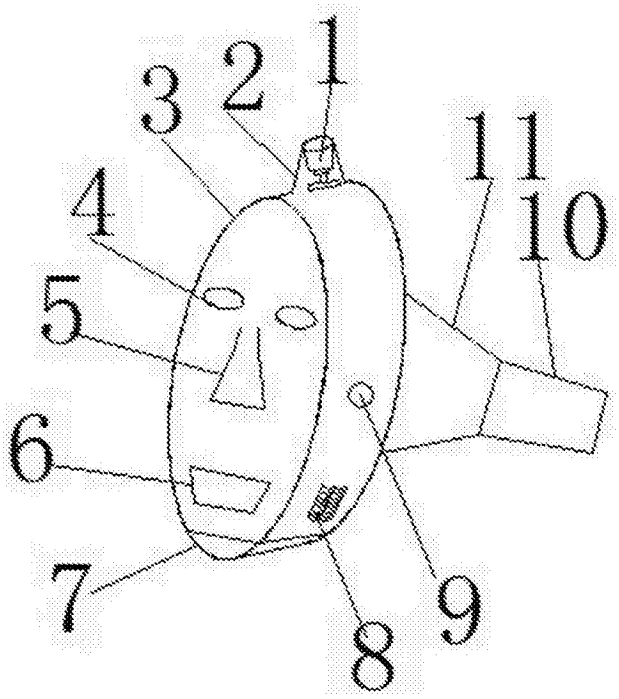

图1

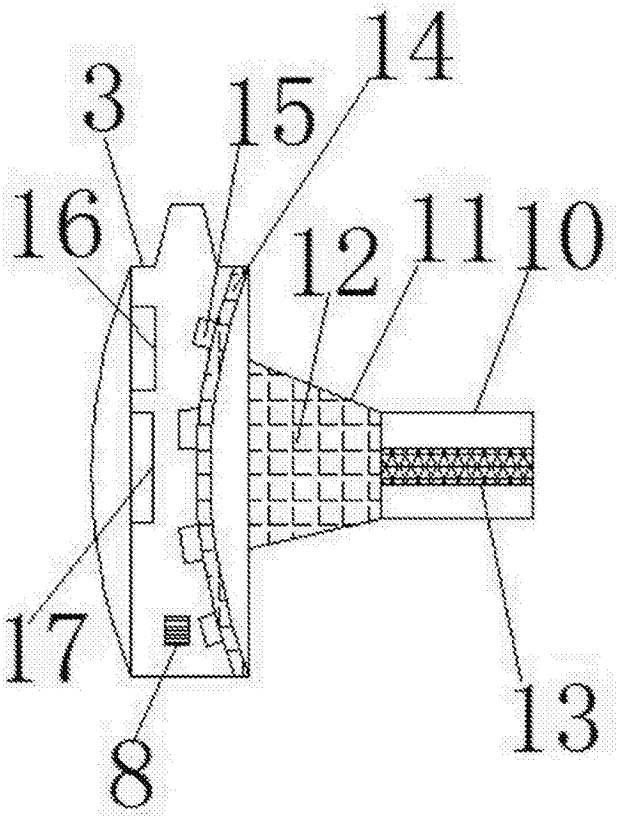

图2

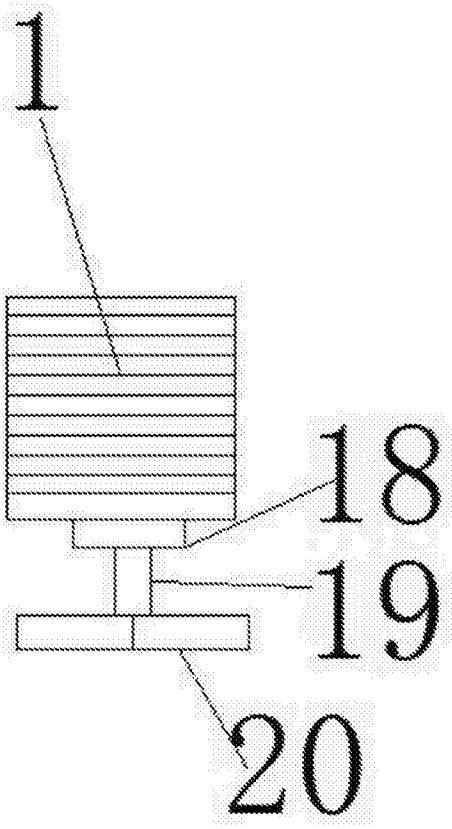

图3

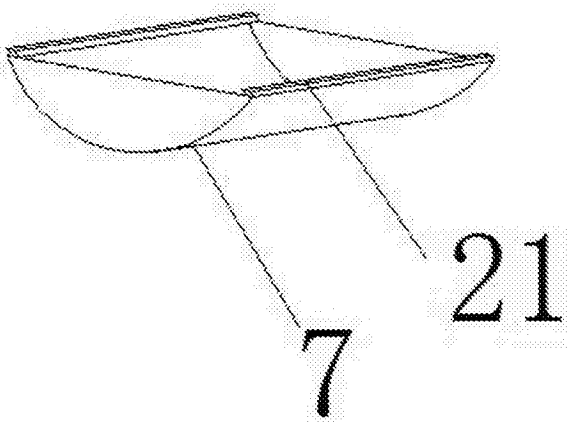

图4

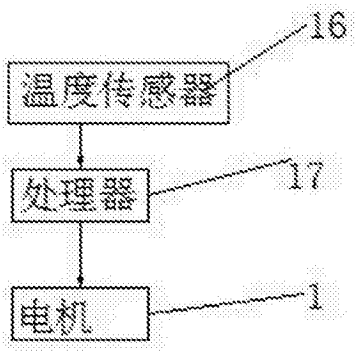

图5