(19)中华人民共和国国家知识产权局

(12)实用新型专利

(10)授权公告号 CN 206714911 U
(45)授权公告日 2017.12.08

(21)申请号 201621206414.0

(22)申请日 2016.11.09

(73)专利权人 上海市嘉定区南翔医院
地址 201802 上海市嘉定区南翔镇众仁路495号

(72)发明人 厉海洋 陆晔玲 周海龙 徐敏 朱晓玲 钱丽静 金莉莎

(74)专利代理机构 上海集信知识产权代理有限公司 31254
代理人 周成

(51)Int.Cl.
A61G 12/00(2006.01)

权利要求书1页 说明书2页 附图3页

(54)实用新型名称

一种用于放置病历资料的收纳盒

(57)摘要

本实用新型公开了一种用于放置病历资料的收纳盒，包括盒体与盖体，所述盒体的下端与盖体的下端活动连接，盒体的上端设有搭头，盖体的上端设有搭扣，通过搭扣与搭头的配合，实现本收纳盒的打开或关闭，还包括多层风琴式文件袋，多层风琴式文件袋设于盒体和盖体之间，其底层与盒体相连，表层与盖体相连。本实用新型专门用于放置病人的相关病历资料，能够清晰明了的归类放置各种病历资料，便于医生和病人查找翻阅。

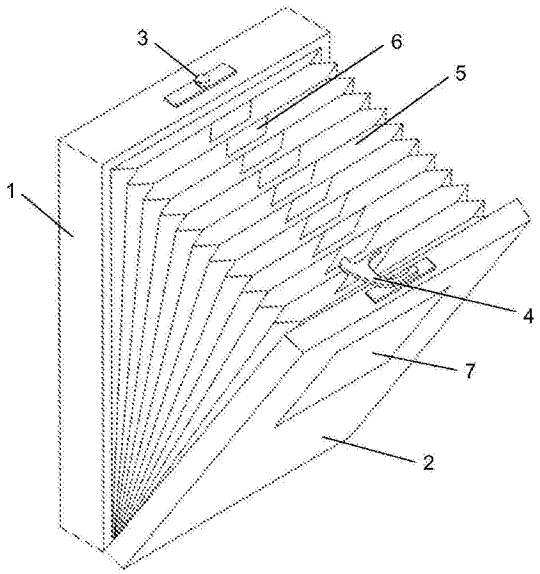

CN 206714911 U

1.一种用于放置病历资料的收纳盒，包括盒体与盖体，其特征在于，所述盒体的下端与盖体的下端活动连接，盒体的上端设有搭头，盖体的上端设有搭扣，通过搭扣与搭头的配合，实现本收纳盒的打开或关闭，还包括多层风琴式文件袋，每层之间的分隔页上端还设有标签，多层风琴式文件袋设于盒体和盖体之间，其底层与盒体相连，表层与盖体相连，并所述的多层风琴式文件袋的底层粘贴于盒体内，而表层与盖体内表面相粘贴，所述的盖体外表面上设有姓名牌。

2.如权利要求1所述的一种用于放置病历资料的收纳盒，其特征在于，所述的活动连接为销轴连接或铰链连接。

3.如权利要求1所述的一种用于放置病历资料的收纳盒，其特征在于，所述的多层风琴式文件袋为塑料或牛皮纸材质。

4.如权利要求3所述的一种用于放置病历资料的收纳盒，其特征在于，所述的多层风琴式文件袋设有五层。

一种用于放置病历资料的收纳盒

技术领域

[0001] 本实用新型涉及医疗辅助用品，更具体地说，涉及一种用于放置病历资料的收纳盒。

背景技术

[0002] 目前很多就医病人在住院时都会带一些关于自身疾病方面的病历资料，比如门诊病历卡、各类检查报告和各种影像图片等。但是，现在医院的住院病房内没有专门的放置这些病历资料的地方，很多病人都直接把病历资料放在床旁储物柜内，而储物柜内一般都是放生活用品，与病历资料一起混放首先就是比较混乱，如有医生需要再查阅这些病历资料时，还要在储物柜内翻找，其次如果储物柜内有液体泄漏的话，还会造成病历资料被污染的可能，因此在储物柜内并不适用存放病历资料。还会有部分病人把病历资料压在床底，压在床底经常会遗忘或者损坏，也不适合存放资料。

实用新型内容

[0003] 针对现有技术中存在的上述缺陷，本实用新型的目的是提供一种用于放置病历资料的收纳盒，专门用于放置病人的相关病历资料，能够清晰明了的归类放置各种病历资料，便于医生和病人查找翻阅。

[0004] 为实现上述目的，本实用新型采用如下技术方案：

[0005] 一种用于放置病历资料的收纳盒，包括盒体与盖体，所述盒体的下端与盖体的下端活动连接，盒体的上端设有搭头，盖体的上端设有搭扣，通过搭扣与搭头的配合，实现本收纳盒的打开或关闭，还包括多层风琴式文件袋，多层风琴式文件袋设于盒体和盖体之间，其底层与盒体相连，表层与盖体相连。

[0006] 所述的活动连接为销轴连接或铰链连接。

[0007] 所述的多层风琴式文件袋的底层粘贴于盒体内，而表层与盖体内表面相粘贴。

[0008] 所述的多层风琴式文件袋为塑料或牛皮纸材质。

[0009] 所述的多层风琴式文件袋设有五层，每层之间的分隔页上端还设有标签。

[0010] 所述的盖体外表面上设有姓名牌。

[0011] 在上述的技术方案中，本实用新型可以固定(或悬挂)在床头板或床头柜的内侧面上，便于存放病人相关的病历资料，本收纳盒内的多层文件袋设计，可以使各类病历资料的分类放置，不易混乱、丢失或被污染，便于医生或病人自己查看。

附图说明

[0012] 图1是本实用新型打开时的结构示意图；

[0013] 图2是本实用新型关闭时的结构示意图；

[0014] 图3是本实用新型的分解示意图

具体实施方式

[0015] 下面结合附图和实施例进一步说明本实用新型的技术方案。

[0016] 请结合图1至图3所示，本实用新型所提供的一种用于放置病历资料的收纳盒，包括盒体1与盖体2，上述为现有技术部分，在此就不再赘述。与现有技术不同的是，所述盒体1的下端与盖体2的下端活动连接，盒体1的上端设有搭头3，盖体2的上端设有搭扣4，通过搭扣3与搭头4的配合，就可以实现关闭或打开本收纳盒，还包括多层风琴式文件袋5，多层风琴式文件袋5设于盒体1和盖体2之间，其底层与盒体1相连，表层与盖体2相连，多层风琴式文件袋3如有损坏，便于更换。

[0017] 较佳的，所述的活动连接为销轴连接或铰链连接。

[0018] 较佳的，所述的多层风琴式文件袋5的底层可以通过双面胶8粘贴于盒体1内，而表层也通过双面胶8与盖体2内表面相粘贴，在打开盖体2的同时也就打开了多层风琴式文件袋5，便于拿取相关的病历资料，多层风琴式文件袋5如有损坏，也便于更换。

[0019] 较佳的，所述的多层风琴式文件袋3为塑料或牛皮纸材质，方便采购。

[0020] 较佳的，所述的多层风琴式文件袋5设有五层或者大于五层，每层之间的分隔页上端还设有标签6，在标签6上可以标注相对应的病历资料名称，使得在翻找时比较醒目。

[0021] 较佳的，所述的盖体2外表面上设有姓名牌7，姓名牌7上写明该床病人的姓名信息，便于医生的核对信息。

[0022] 综上所述，本实用新型便于制作，且整体大小与病人检查时拍摄的相关影像照片相匹，采用多层风琴式文件袋加上其上端的标签，能够完全分类规放病历资料，并醒目的标识，便于医生和病人自己翻找查阅。

[0023] 本技术领域中的普通技术人员应当认识到，以上的实施例仅是用来说明本实用新型，而并非用作为对本实用新型的限定，只要在本实用新型的实质精神范围内，对以上所述实施例的变化、变型都将落在本实用新型的权利要求书范围内。

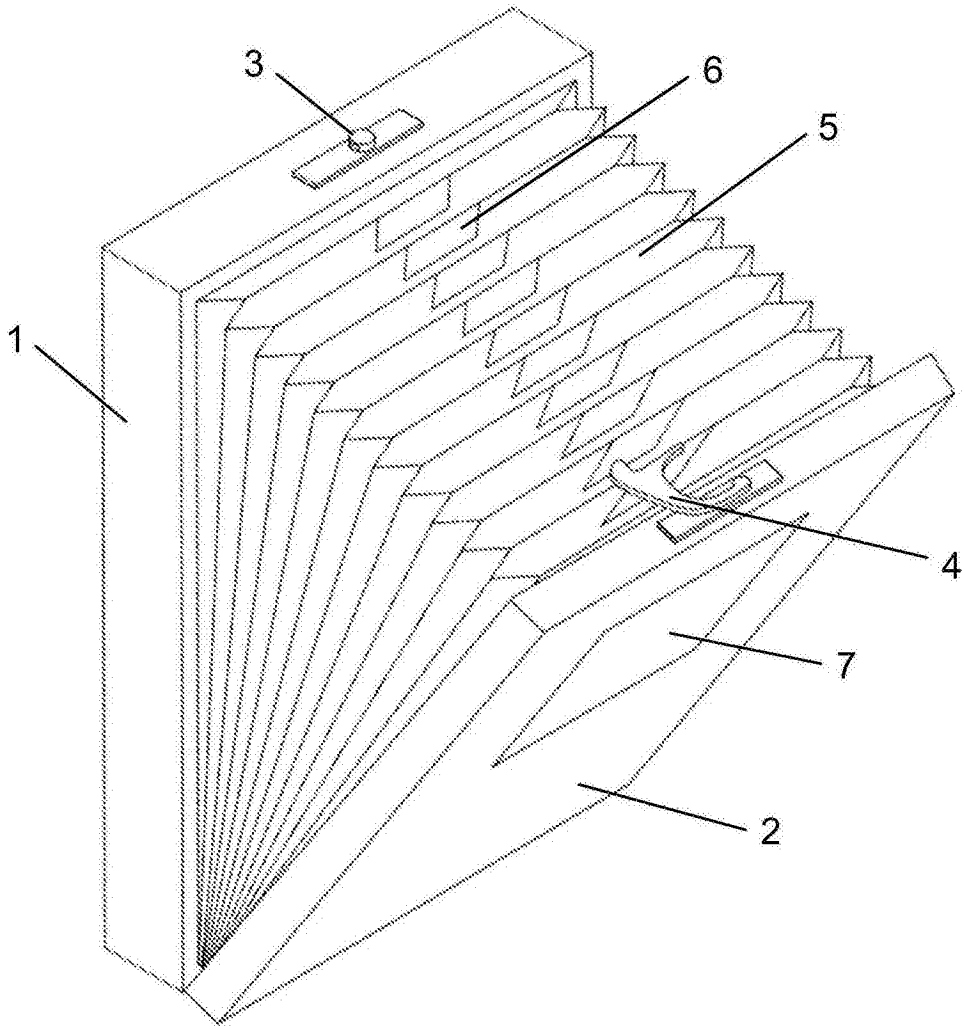

图1

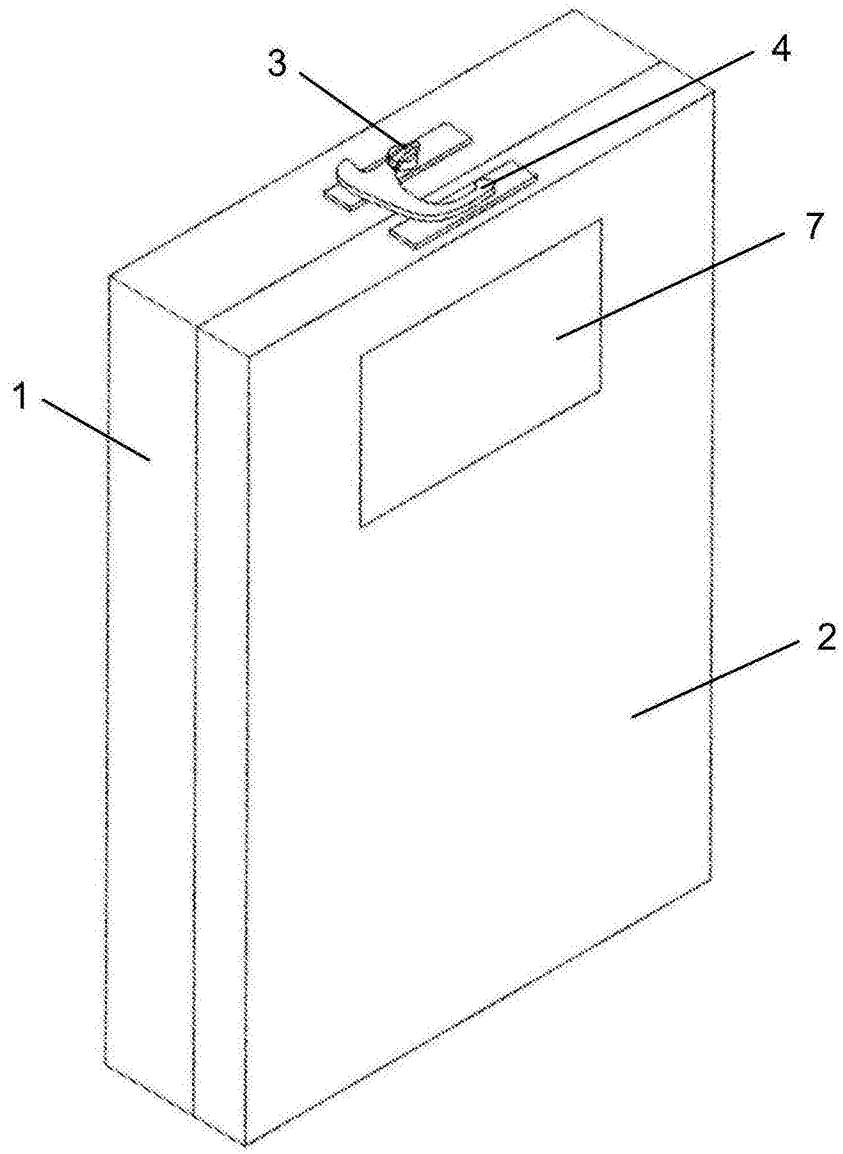

图2

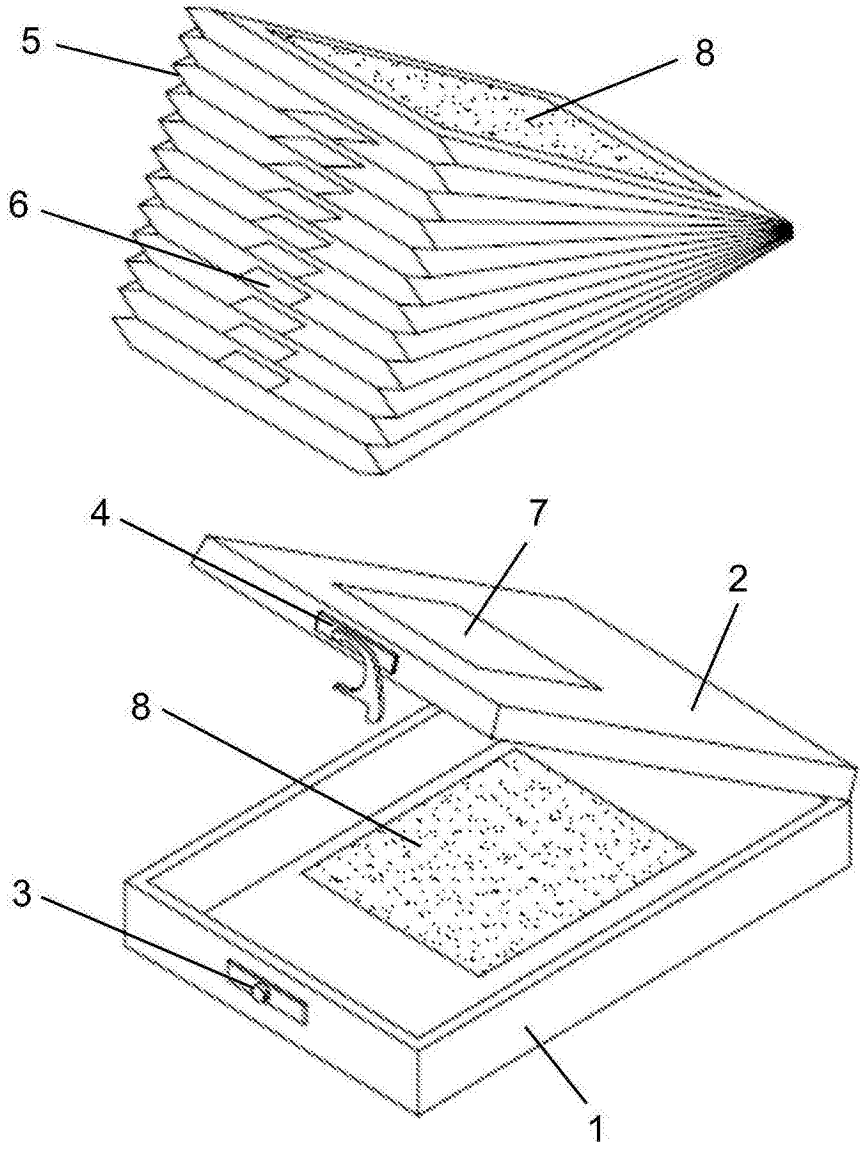

图3