(19)中华人民共和国国家知识产权局

(12)实用新型专利

(10)授权公告号 CN 212345698 U
(45)授权公告日 2021.01.15

(21)申请号 202020792857.2

(22)申请日 2020.05.13

(73)专利权人 绍兴云胜化妆品包装制品有限公司

地址 312300 浙江省绍兴市上虞区小越镇田家村

(72)发明人 钱敏

(51)Int.Cl.

A45D 40/20(2006.01)

权利要求书1页 说明书4页 附图5页

(54)实用新型名称

一种眉部三用化妆笔

(57)摘要

本实用新型公开了一种眉部三用化妆笔，涉及化妆品，旨在解决眉笔采用螺纹连接的方式导致在旋转第一杆和第二杆时不便于操作的问题，其技术方案要点是：包括中空结构的笔杆，笔杆的一端卡接有上色扫眉组件，上色扫眉组件包括卡接在笔杆内的中空管以及分别固定连接在中空管两端的扫眉部和上色部，中空管的外周壁上开设有环形槽，环形槽内设有套设在中空管外的弹性环，笔杆内开设有与环形槽连通的定位槽，中空管嵌于笔杆内时，弹性环嵌于环形槽和定位槽之间。本实用新型通过定位槽、环形槽以及具有断口的弹性环的设置，使得中空管与笔杆具有牢固的卡接强度，方便人们操作眉笔，且提高眉笔的使用寿命。

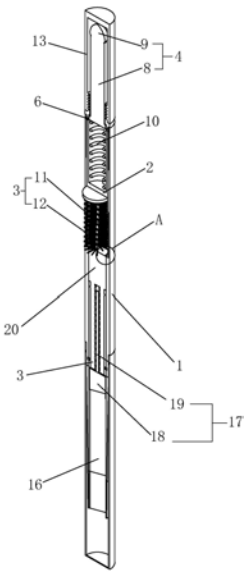

CN 212345698 U

1.一种眉部三用化妆笔,其特征在于:包括中空结构的笔杆(1),所述笔杆(1)的一端卡接有上色扫眉组件,所述上色扫眉组件包括卡接在笔杆(1)内的中空管(2)以及分别固定连接在中空管(2)两端的扫眉部(3)和上色部(4),所述中空管(2)的外周壁上开设有环形槽(5),所述环形槽(5)内设有套设在中空管(2)外的弹性环(6),所述笔杆(1)内开设有与环形槽(5)连通的定位槽(7),所述中空管(2)嵌于笔杆(1)内时,所述弹性环(6)嵌于环形槽(5)和定位槽(7)之间。

2.根据权利要求1所述的一种眉部三用化妆笔,其特征在于:所述弹性环(6)上设有断口,所述弹性环(6)具有弹性恢复特性。

3.根据权利要求1所述的一种眉部三用化妆笔,其特征在于:所述扫眉部(3)固定连接在中空管(2)的一端用以封闭中空管(2)的开口,所述上色部(4)包括滑动连接在中空管(2)内的连接管(8)和上色海绵(9),所述连接管(8)内设有位于中空管(2)内的弹性件(10),所述弹性件(10)始终提供连接管(8)背向扫眉部(3)方向的推力。

4.根据权利要求3所述的一种眉部三用化妆笔,其特征在于:所述扫眉部(3)包括连接轴(11)和扫眉毛束单元(12),所述连接轴(11)与中空管(2)固定连接,所述扫眉毛束单元(12)沿连接轴(11)外周壁螺旋设置呈螺旋片结构。

5.根据权利要求4所述的一种眉部三用化妆笔,其特征在于:所述中空管(2)朝向上色海绵(9)的一端螺纹连接有第一封盖(13),所述笔杆(1)的内壁设有若干沿笔杆(1)长度方向设置的凸棱(14),所述中空管(2)的外周壁上对称设置有若干与凸棱(14)交错设置且滑动连接在凸棱(14)之间的凸条(15)。

6.根据权利要求1所述的一种眉部三用化妆笔,其特征在于:所述笔杆(1)远离上色扫眉组件的一端可拆卸连接有画眉组件,所述画眉组件包括笔壳(16)和滑动连接在笔壳(16)内的笔芯(17),所述笔壳(16)卡接在笔杆(1)内的一端设有用于推动笔芯(17)沿笔壳(16)长度方向往复位移的驱动组件。

7.根据权利要求6所述的一种眉部三用化妆笔,其特征在于:所述笔芯(17)包括嵌部(18)和长杆(19),所述驱动组件包括旋转部(20)和导向部(21),所述导向部(21)内开设有螺纹段,所述长杆(19)的上设有滑动连接在螺纹段上的导块(22)。

8.根据权利要求7所述的一种眉部三用化妆笔,其特征在于:所述旋转部(20)的外周壁上环形阵列分布有若干沿旋转部(20)长度方向设置的弧形凹部(23),所述笔杆(1)内固定连接有与弧形凹部(23)啮合的限位部(24)。

一种眉部三用化妆笔

技术领域

[0001] 本实用新型涉及化妆品，更具体地说，它涉及一种眉部三用化妆笔。

背景技术

[0002] 化妆笔因其简单方便、容易掌握而深得人心，而且化妆笔大多携带方便，因此更成为很多女人化妆包里不可或缺的元素，好让爱美的女人随时补妆，展现完美。化妆笔有多种类型：而眉笔是化妆笔中不可缺少的一种，眉笔是供画眉用的美容化妆品，现代眉笔有两种形式，一种是铅笔式的，另一种是推管式的，使用时将笔芯推出来画眉。

[0003] 公开号为CN208957090U的中国专利公开的一种眉笔，其技术要点是：包括一端设有画眉部的第一杆和一端设有扫眉部的第二杆，第二杆背对扫眉部一端开设有空腔，空腔靠近扫眉部一端固定设置有眉粉块，第一杆背对画眉部一端设有用于沾染眉粉的上色部，第一杆螺纹连接于空腔且上色部位于空腔内且抵接于眉粉块。在需上妆时，先使用画眉部勾勒出眉形，然后旋开第一杆，使用沾了眉粉的上色部对眉毛进行上色，最后使用扫眉部晕染眉毛，使眉毛更真实，完成画眉。

[0004] 上述方案中将画眉线、眉毛上色、晕染眉毛三种功能汇集到一起，解决了人们出行需携带较多的化妆笔，方便收纳的问题，但是第一杆和第二杆采用螺纹连接在方式，且在拆装第一杆和第二杆的时候，容易导致螺纹出现磨损，从而影响眉笔的使用寿命。

[0005] 因此需要提出一种新的方案来解决这个问题。

实用新型内容

[0006] 针对现有技术存在的不足，本实用新型的目的在于提供一种眉部三用化妆笔，通过定位槽、环形槽以及具有断口的弹性环的设置，使得中空管与笔杆具有牢固的卡接强度，方便人们操作眉笔，且提高眉笔的使用寿命。

[0007] 本实用新型的上述技术目的是通过以下技术方案得以实现的：一种眉部三用化妆笔，包括中空结构的笔杆，所述笔杆的一端卡接有上色扫眉组件，所述上色扫眉组件包括卡接在笔杆内的中空管以及分别固定连接在中空管两端的扫眉部和上色部，所述中空管的外周壁上开设有环形槽，所述环形槽内设有套设在中空管外的弹性环，所述笔杆内开设有与环形槽连通的定位槽，所述中空管嵌于笔杆内时，所述弹性环嵌于环形槽和定位槽之间。

[0008] 通过采用上述技术方案，通过中空管和笔杆上开设的环形槽和定位槽，并且环形槽内设有套设在中空管外的弹性环，从而在将上色扫眉组件与笔杆卡接时，使中空管插入笔杆内，通过笔杆的内壁挤压弹性环使其发生弹性形变，从而使中空管向笔杆内部位移，通过弹性环发生弹性形变且抵压笔杆的内壁，从而增大中空管与笔杆之间的摩擦力，起到阻尼的效果，当中空管移动使得定位槽和环形槽相互连通时，弹性环在弹性势能的作用下恢复至初始状态，从而位于定位槽和环形槽之间，提高中空管与笔杆之间的连接强度，且在人们需使用扫眉部时，仅需将中空管从笔杆内抽出，方便人们的使用，且解决了螺纹连接在使用过程中出现磨损而影响眉笔正常使用的问题。

[0009] 本实用新型进一步设置为:所述弹性环上设有断口,所述弹性环具有弹性恢复特性。

[0010] 通过采用上述技术方案,弹性环上开设断口,使得弹性环受到笔杆内壁的挤压作用时,能使断口的两端相互靠近,使弹性环向环形槽内形变,提高弹性环的应力承受能力,便于弹性环的形变,方便人们的操作。

[0011] 本实用新型进一步设置为:所述扫眉部固定连接在中空管的一端用以封闭中空管的开口,所述上色部包括滑动连接在中空管内的连接管和上色海绵,所述连接管内设有位于中空管内的弹性件,所述弹性件始终提供连接管背向扫眉部方向的推力。

[0012] 通过采用上述技术方案,通过弹性件以及滑动连接在中空管内的连接管,在人们利用上色海绵对眉毛上色时,能通过弹性件和连接管提供一个缓冲的作用力,提高人们眉毛上色的舒适度。

[0013] 本实用新型进一步设置为:所述扫眉部包括连接轴和扫眉毛束单元,所述连接轴与中空管固定连接,所述扫眉毛束单元沿连接轴外周壁螺旋设置呈螺旋片结构。

[0014] 通过采用上述技术方案,螺旋排列成螺旋片状的扫眉毛束单元,能在上色操作后对眉毛进行刷眉操作,轻松晕染雾感眉,刷去浮粉,让眉形定妆,使最终眉妆更加自然。

[0015] 本实用新型进一步设置为:所述中空管朝向上色海绵的一端螺纹连接有第一封盖,所述笔杆的内壁设有若干沿笔杆长度方向设置的凸棱,所述中空管的外周壁上对称设置有若干与凸棱交错设置且滑动连接在凸棱之间的凸条。

[0016] 通过采用上述技术方案,通过第一封盖的设置,能对上色海绵起到保护的作用,并且通过凸棱以及凸条的设置,使得中空管与笔杆卡接时,对中空管起到导向的作用,并且在打开闭合第一封盖时,限制中空管的转动,便于人们对第一封盖的操作。

[0017] 本实用新型进一步设置为:所述笔杆远离上色扫眉组件的一端可拆卸连接有画眉组件,所述画眉组件包括笔壳和滑动连接在笔壳内的笔芯,所述笔壳卡接在笔杆内的一端设有用于推动笔芯沿笔壳长度方向往复位移的驱动组件。

[0018] 通过采用上述技术方案,通过在笔杆远离上色扫眉组件的一端设置画眉组件,便于人们在画眉操作时,利用眉笔进行画眉线的操作,且通过上色扫眉组件进行眉毛上色和晕染眉毛的操作,实现眉笔的多用,便于人们的携带收纳,并且通过驱动组件推动笔芯沿笔壳的长度方向进行位移,在收纳时,能通过笔壳对眉笔起到保护的作用。

[0019] 本实用新型进一步设置为:所述笔芯包括嵌部和长杆,所述驱动组件包括旋转部和导向部,所述导向部内开设有螺纹段,所述长杆的上设有滑动连接在螺纹段上的导块。

[0020] 通过采用上述技术方案,通过旋转部和导向部的设置,在嵌部受到笔壳限制其转动时,通过螺纹段和导块的设置,使得长杆沿着导向部的长度方向位移,便于人们对眉笔的操作。

[0021] 本实用新型进一步设置为:所述旋转部的外周壁上环形阵列分布有若干沿旋转部长度方向设置的弧形凹部,所述笔杆内固定连接有与弧形凹部啮合的限位部。

[0022] 通过采用上述技术方案,通过旋转部外的弧形凹部以及笔杆内与弧形凹部啮合的限位部的设置,将笔壳以及旋转部嵌于笔杆内,握持笔壳且转动笔杆时,能带动旋转部进行转动,便于对笔芯的操作。

[0023] 综上所述,本实用新型具有以下有益效果:

[0024] 通过中空管和笔杆上开设的环形槽和定位槽，并且环形槽内设有套设在中空管外的弹性环，从而在将上色扫眉组件与笔杆卡接时，使中空管插入笔杆内，通过笔杆的内壁挤压弹性环使其发生弹性形变，从而使中空管向笔杆内部位移，通过弹性环发生弹性形变且抵压笔杆的内壁，从而增大中空管与笔杆之间的摩擦力，起到阻尼的效果，当中空管移动使得定位槽和环形槽相互连通时，弹性环在弹性势能的作用下恢复至初始状态，从而位于定位槽和环形槽之间，提高中空管与笔杆之间的连接强度，且在人们需使用扫眉部时，仅需将中空管从笔杆内抽出，方便人们的使用，且解决了螺纹连接在使用过程中出现磨损而影响眉笔正常使用的问题。

附图说明

[0025] 图1为本实用新型的剖视图；

[0026] 图2为本实用新型的爆炸图；

[0027] 图3为图1中A部的放大示意图；

[0028] 图4为图2中B部的放大示意图；

[0029] 图5为本实用新型中画眉组件的结构示意图。

[0030] 图中：1、笔杆；2、中空管；3、扫眉部；4、上色部；5、环形槽；6、弹性环；7、定位槽；8、连接管；9、上色海绵；10、弹性件；11、连接轴；12、扫眉毛束单元；13、第一封盖；14、凸棱；15、凸条；16、笔壳；17、笔芯；18、嵌部；19、长杆；20、旋转部；21、导向部；22、导块；23、弧形凹部；24、限位部。

具体实施方式

[0031] 下面结合附图和实施例，对本实用新型进行详细描述。

[0032] 一种眉部三用化妆笔，参照图1、图2和图4所示，包括中空结构的笔杆1，笔杆1的一端卡接有上色扫眉组件，上色扫眉组件包括卡接在笔杆1内的中空管2以及分别固定连接在中空管2两端的扫眉部3和上色部4，中空管2的外周壁上开设有环形槽5，环形槽5内设有套设在中空管2外的弹性环6，弹性环6上设有断口，在本实施例中，弹性环6为具有弹性恢复特性工程塑料材质，笔杆1内开设有与环形槽5连通的定位槽7，中空管2嵌于笔杆1内时，弹性环6嵌于环形槽5和定位槽7之间。

[0033] 参照图1所示，扫眉部3固定连接在中空管2的一端用以封闭中空管2的开口，扫眉部3包括连接轴11和扫眉毛束单元12，连接轴11与中空管2固定连接，在本实施例中，连接轴11为铁丝经扭转呈螺旋结构，扫眉毛束单元12穿过铁丝之间的间隙沿连接轴11外周壁螺旋设置呈螺旋片结构，上色部4包括滑动连接在中空管2内的连接管8和上色海绵9，连接管8内放置有位于中空管2内的弹性件10，在本实施例中，弹性件10为压缩弹簧，且在自然状态下时，弹性件10处于压缩状态，使得弹性件10始终提供连接管8背向扫眉部3方向的推力。

[0034] 参照图1和图2所示，中空管2朝向上色海绵9的一端螺纹连接有第一封盖13，笔杆1的内壁形成有若干沿笔杆1长度方向设置的凸棱14，中空管2的外周壁上对称设置有若干与凸棱14交错设置且滑动连接在凸棱14之间的凸条15。

[0035] 参照图2、图3和图5所示，笔杆1远离上色扫眉组件的一端可拆卸连接有画眉组件，画眉组件包括笔壳16和滑动连接在笔壳16内的笔芯17，笔壳16卡接在笔杆1内的一端设有

用于推动笔芯17沿笔壳16长度方向往复位移的驱动组件，其中笔芯17包括用于容纳眉笔膏体的嵌部18和长杆19，驱动组件包括旋转部20和导向部21，导向部21内开设有螺纹段，长杆19的上粘接有滑动连接在螺纹段上的导块22，旋转部20的外周壁上环形阵列分布有若干沿旋转部20长度方向设置的弧形凹部23，笔杆1内固定连接有与弧形凹部23啮合的限位部24。

[0036] 人们在需上妆时，通过转动笔杆1和笔壳16，由于旋转部20啮合连接在笔杆1内，从而在旋转部20转动时，使长杆19通过导块22与螺纹段的设置沿着笔壳16的长度方向进行伸缩，当嵌部18上眉笔膏体伸出笔壳16外，进行画眉线的操作，然后转动笔壳16，使眉笔膏体收入壳体内，接着转动第一封盖13，使第一封盖13与中空管2螺纹连接，且由于中空管2的外周壁上的凸棱14位于笔杆1内阵列分布的凸条15之间，从而在第一封盖13转动时，限制中空管2的转动，而后通过上色海绵9对眉毛进行上色操作，由于上色海绵9固定在连接管8上，且连接管8滑动连接在中空管2内，从而在上色操作时，能通过对上色海绵9的涂抹起到缓冲的作用，丰富眉毛上色的层次感，由于连接管8和中空管2之间还设置弹性件10，从而在连接管8以及上色海绵9受到挤压时，使连接管8收至中空管2内，完成上色操作后将第一封盖13螺纹连接在中空管2上对上色海绵9进行保护，然后手持第一封盖13，由于第一封盖13与中空管2螺纹连接，且中空管2带有扫眉部3的一端嵌于笔杆1内，使得人们沿笔杆1的轴向方向抽拔中空管2，通过凸条15以及凸棱14的设置，对中空管2起到导向的作用，并且中空管2和笔杆1上开设有对应设置且相互连通的环形槽5和定位槽7，且将具有断口的弹性环6套设在环形槽5内，在抽拔中空管2时，能通过笔杆1内壁挤压弹性环6，使弹性环6发生弹性形变，进而使中空管2与笔杆1分离，在通过扫眉毛束单元12对眉毛上的眉膏、眉粉进行晕染，刷去浮粉，让眉形定妆，使最终眉妆更加自然，在完成后，人们仅需将中空管2沿着笔杆1的内壁插入至笔杆1内，当弹性环6受到笔杆1内壁挤压时，使弹性环6发生形变，由于弹性环6上具有断口，便于弹性环6的两端在笔杆1内壁的挤压作用下相互靠近，且积蓄弹性势能，当中空管2嵌于笔杆1内且环形槽5与定位槽7连通时，弹性环6在弹性势能的作用下位于环形槽5和定位槽7之间，从而使弹性环6对笔杆1以及中空管2起到格挡的作用，提高中空管2和笔杆1之间的连接强度，使中空管2不易与笔杆1分离，方便人们使用眉笔，在弹性环6发生磨损时，仅需更换弹性环6，提高眉笔的使用寿命。

[0037] 以上所述仅是本实用新型的优选实施方式，本实用新型的保护范围并不仅局限于上述实施例，凡属于本实用新型思路下的技术方案均属于本实用新型的保护范围。应当指出，对于本技术领域的普通技术人员来说，在不脱离本实用新型原理前提下的若干改进和润饰，这些改进和润饰也应视为本实用新型的保护范围。

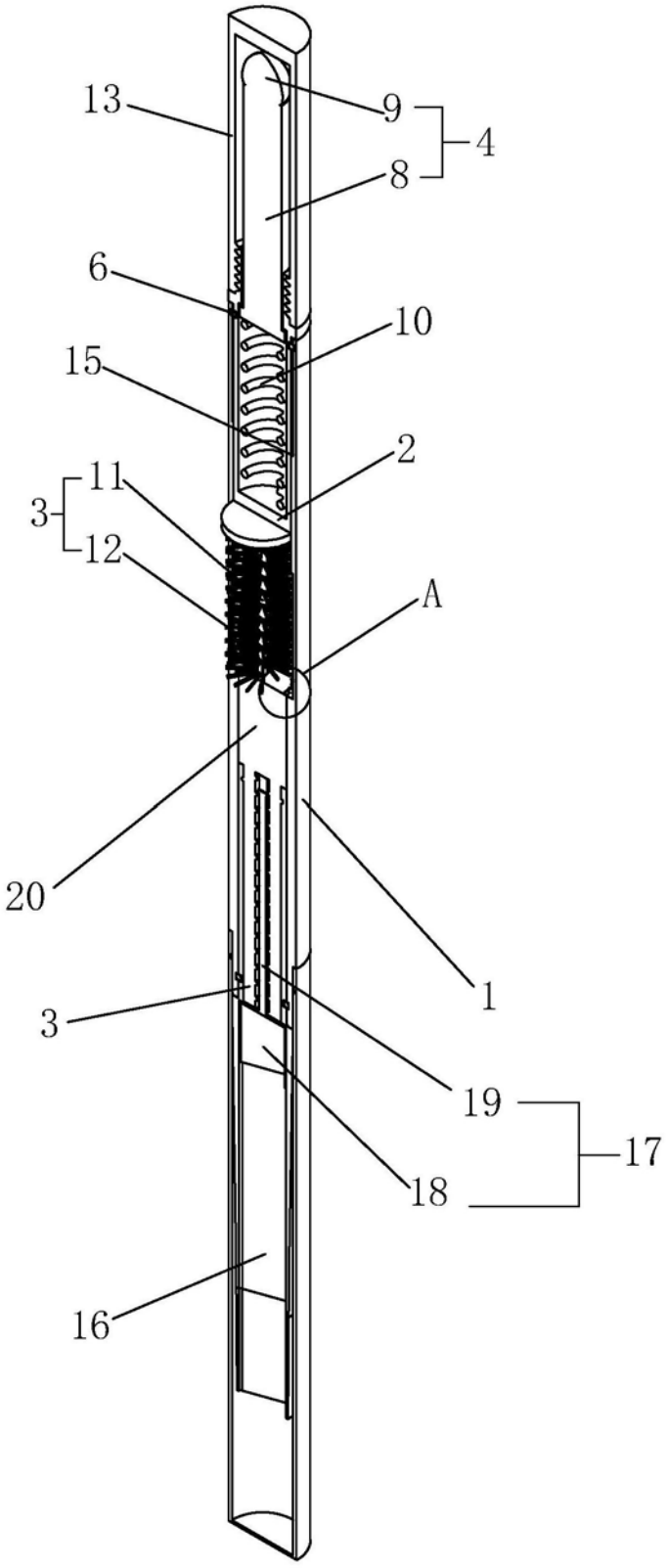

图1

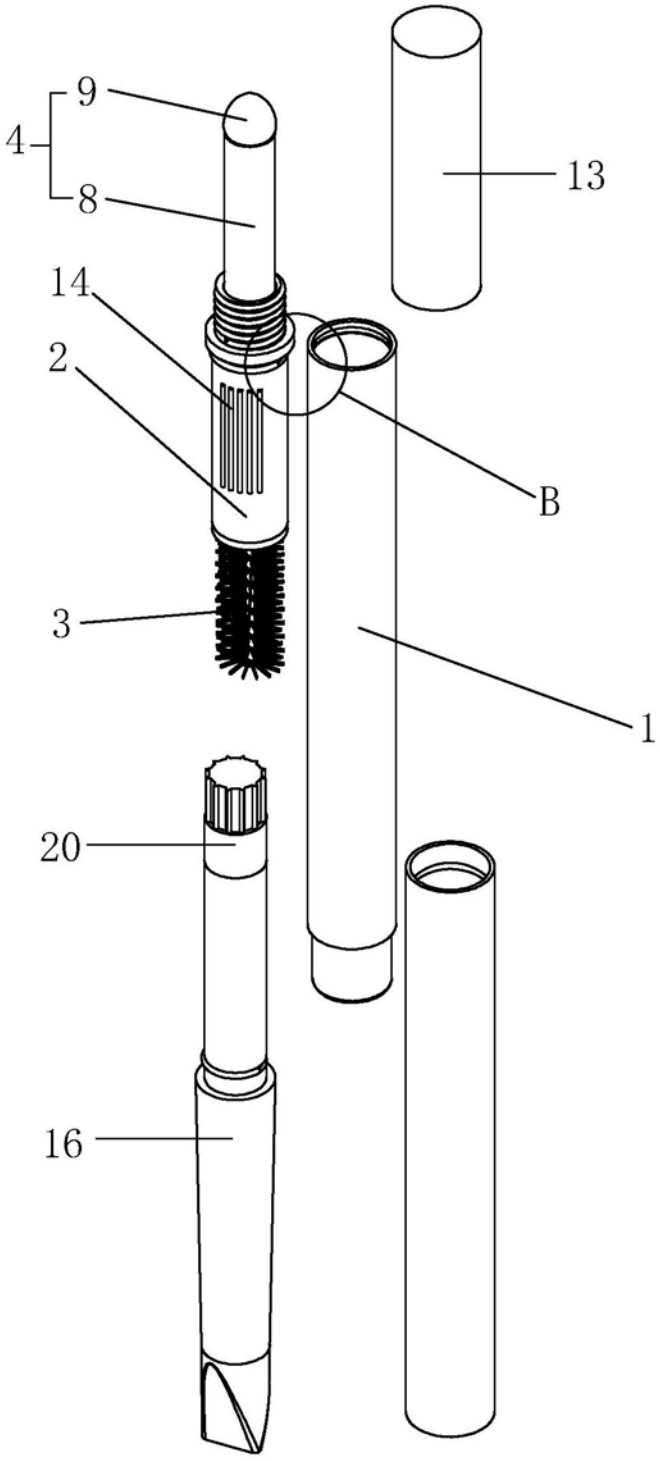

图2

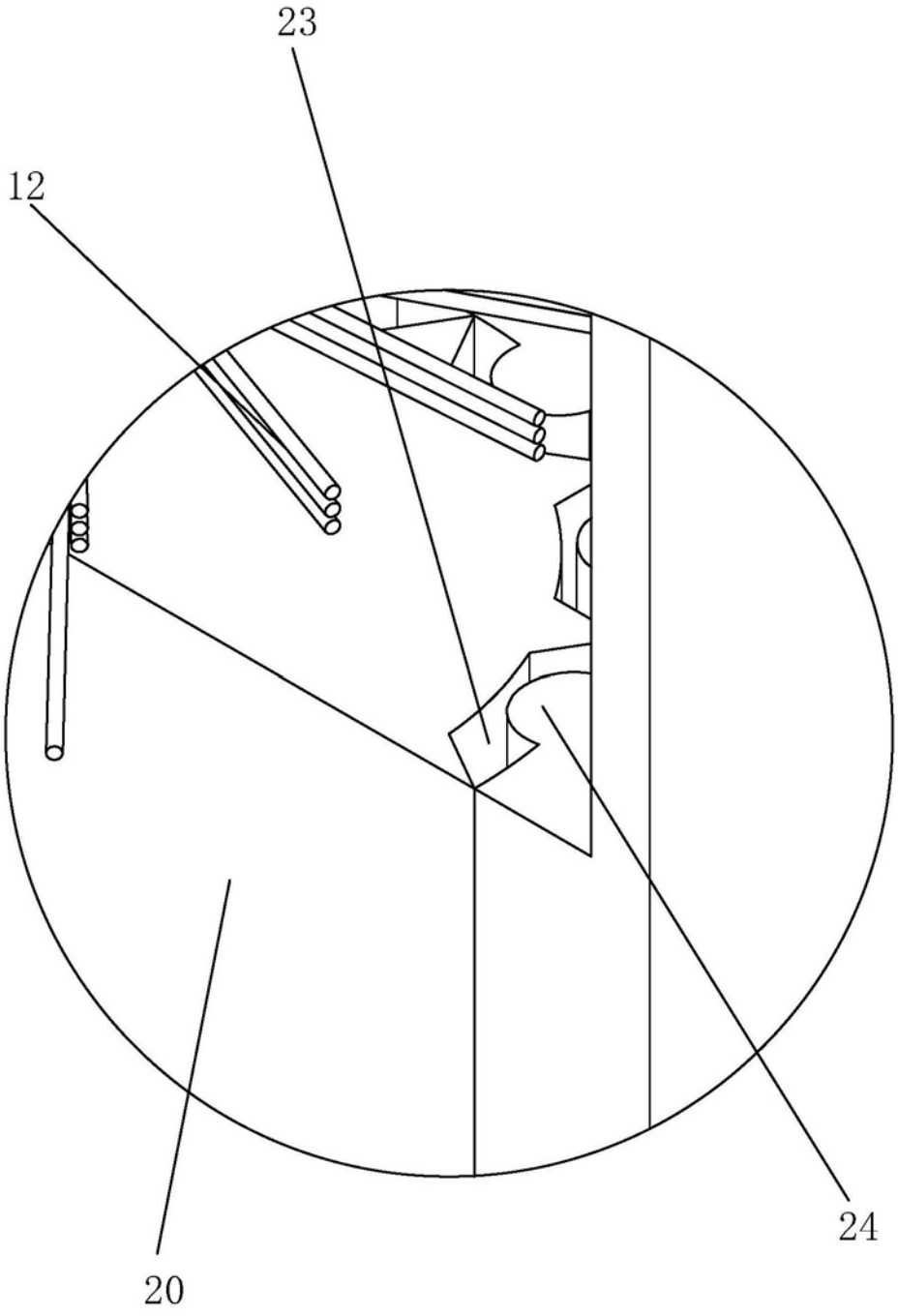

图3

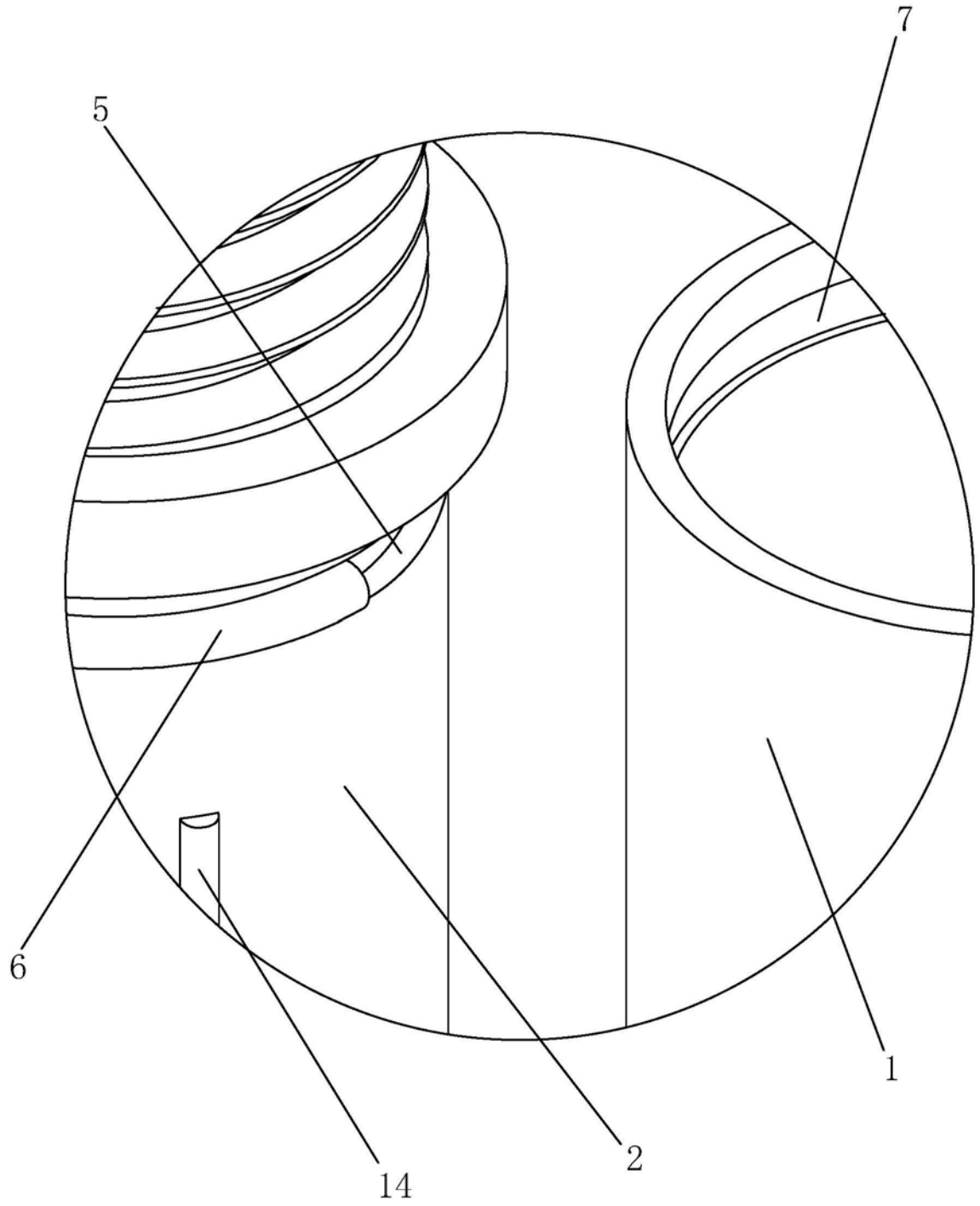

图4

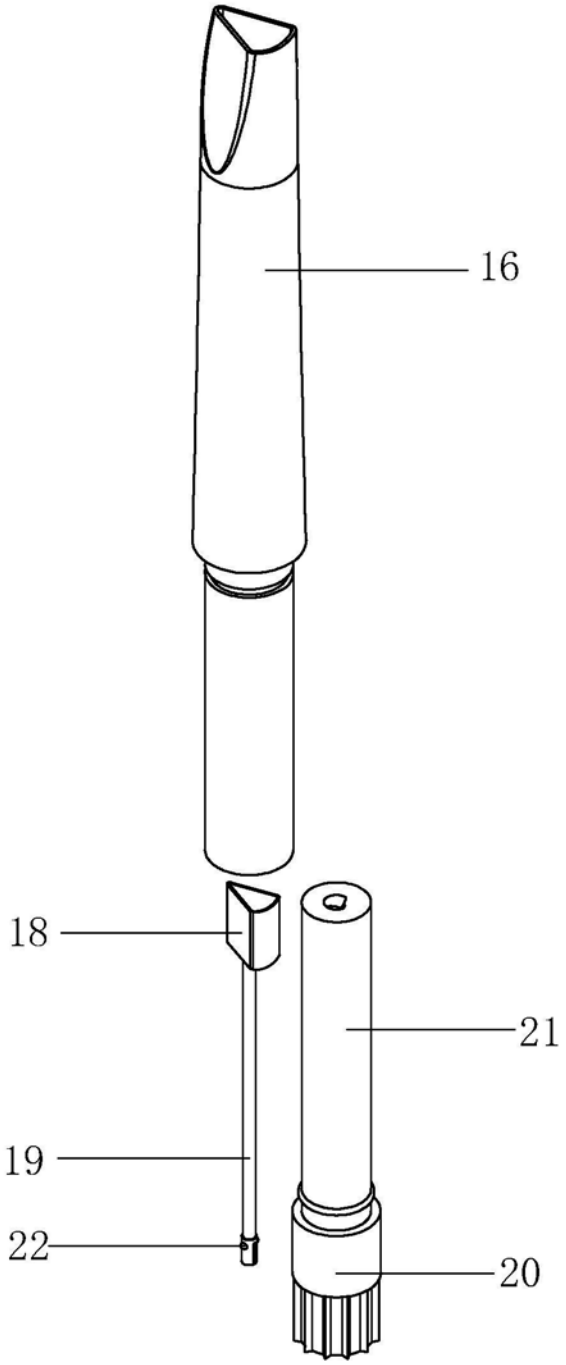

图5