(19)中华人民共和国国家知识产权局

(12)发明专利申请

(10)申请公布号 CN 103494487 A
(43)申请公布日 2014.01.08

(21)申请号 201310509484.8

(22)申请日 2013.10.25

(71)申请人 蔡卫进
地址 210006 江苏省南京市秦淮区应天大街388号

(72)发明人 蔡卫进

(51)Int.Cl.
A47G 25/00(2006.01)

权利要求书1页 说明书1页 附图1页

(54)发明名称

一种晾鞋架

(57)摘要

本发明公开了一种晾鞋架，包括三个挂钩体，三个挂钩体之间通过活动转轴相连接，各挂钩体的内壁顶部均设有用于卡住晾衣杆的凹槽，各挂钩体的内壁上还设有用于防鞋子脱落的倒勾。本发明的晾鞋架，能将鞋挂放在挂钩上，挂钩之间的角度能够任意调节，使用方便，鞋子的晾晒效果好，结构简单，容易实现，具有良好的应用前景。

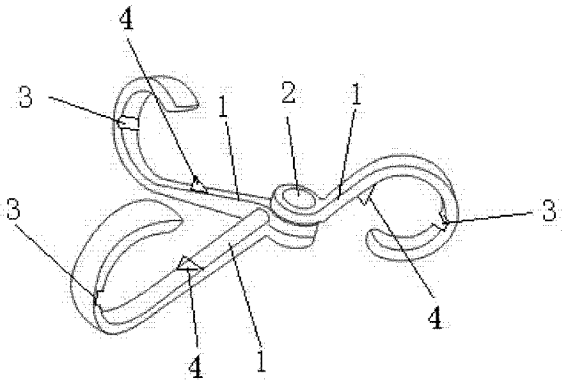

CN 103494487 A

1. 一种晾鞋架，其特征在于：包括三个挂钩体（1），三个挂钩体（1）之间通过活动转轴（2）相连接，各挂钩体（1）的内壁顶部均设有用于卡住晾衣杆的凹槽（3）。

2. 根据权利要求 1 所述的一种晾鞋架，其特征在于：所述各挂钩体（1）的内壁上还设有用于防鞋子脱落的倒勾（4）。

一种晾鞋架

技术领域

[0001] 本发明涉及一种晾鞋架，属于日常生活用品。

背景技术

[0002] 目前，人们在晾晒鞋子时，基本都是放置在水平面上，晾晒不方便。

发明内容

[0003] 本发明所解决的技术问题是克服现有技术晾晒鞋子，基本都是放置在水平面上，晾晒不方便的问题。

[0004] 为了解决上述技术问题，本发明所采用的技术方案是：

一种晾鞋架，其特征在于：包括三个挂钩体，三个挂钩体之间通过活动转轴相连接，各挂钩体的内壁顶部均设有用于卡住晾衣杆的凹槽。

[0005] 前述的一种晾鞋架，其特征在于：所述各挂钩体的内壁上还设有用于防鞋子脱落的倒勾。

[0006] 本发明的有益效果是：本发明的晾鞋架，能将鞋挂放在挂钩上，挂钩之间的角度能够任意调节，使用方便，鞋子的晾晒效果好，结构简单，容易实现，具有良好的应用前景。

附图说明

[0007] 图 1 是本发明的晾鞋架的结构示意图。

具体实施方式

[0008] 下面将结合说明书附图，对本发明作进一步的说明。

[0009] 如图 1 所示，一种晾鞋架，包括三个挂钩体 1，三个挂钩体 1 之间通过活动转轴 2 相连接，各挂钩体 1 的内壁顶部均设有用于卡住晾衣杆的凹槽 3，防止晾鞋架脱落，使用时，其中一个挂钩体 1 放到晾衣杆上，另两个挂钩体 1 用于挂放鞋子，鞋子之间的较度，能旋转挂钩体 1 得到，使用方便，各挂钩体 1 的内壁上还设有用于防鞋子脱落的倒勾 4，倒勾 4 能够卡住放置在上的鞋子，结构简单，晾晒效果好。

[0010] 综上所述，本发明的晾鞋架，能将鞋挂放在挂钩上，挂钩之间的角度能够任意调节，使用方便，鞋子的晾晒效果好，结构简单，容易实现，具有良好的应用前景。

[0011] 以上显示和描述了本发明的基本原理、主要特征及优点。本行业的技术人员应该了解，本发明不受上述实施例的限制，上述实施例和说明书中描述的只是说明本发明的原理，在不脱离本发明精神和范围的前提下，本发明还会有各种变化和改进，这些变化和改进都落入要求保护的本发明范围内。本发明要求保护范围由所附的权利要求书及其等效物界定。

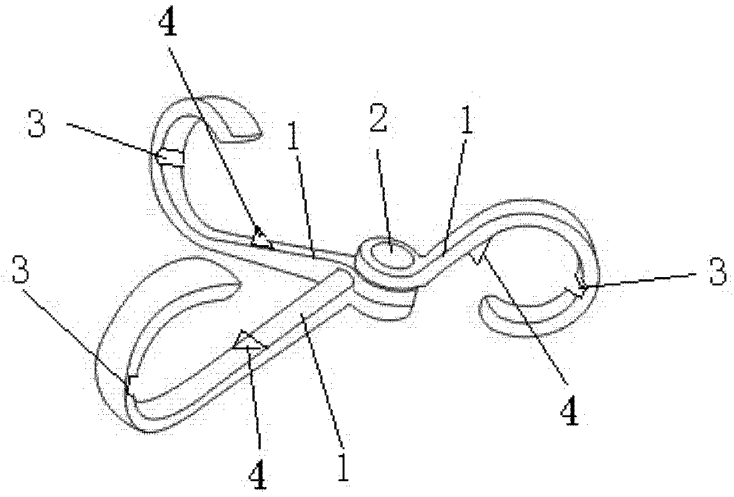

图 1