(19)中华人民共和国国家知识产权局

(12)实用新型专利

(10)授权公告号 CN 213189093 U
(45)授权公告日 2021.05.14

(21)申请号 202021859159.6

(22)申请日 2020.08.31

(73)专利权人 温州慢半拍科技有限公司
地址 325024 浙江省温州市龙湾区永中街道永昌衙城街268弄13号

(72)发明人 李东 陈美娟

(74)专利代理机构 杭州橙知果专利代理事务所(特殊普通合伙) 33261
代理人 程志军

(51)Int.Cl.
A47G 29/087(2006.01)

权利要求书1页 说明书3页 附图4页

(54)实用新型名称

一种收纳盒

(57)摘要

本实用新型公开了一种收纳盒,包括壳体和芯体,芯体具有多排共二十五个等宽不等高混合结构的蜂窝状收纳单元,每个物件可以单独存放,方便存取;收纳单元有6°的防掉倾角设计,收纳单元深度为10cm,可防止物件掉落;各收纳单元占用面积小(0.002平米/件),本实用新型总占地面积仅0.02平米,约半个普通鼠标垫大小;壳体和芯体为分体式设计,便于清洗;具备卧式、立式及挂式三种形状,方便收纳。

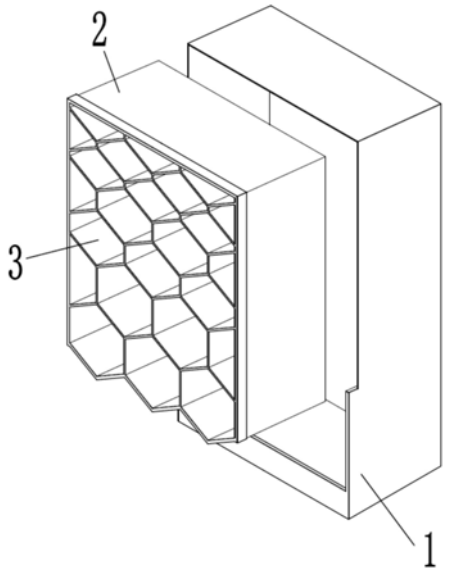

CN 213189093 U

1.一种收纳盒,包括壳体,其特征在于:所述壳体的一侧为开放状,所述壳体内设有芯体,所述芯体内具有多排蜂窝状的收纳单元,各排所述收纳单元等宽不等高,各所述收纳单元与所述壳体的背板呈倾斜角设置,各所述收纳单元较低的一端靠近背板设置。

2.根据权利要求1所述的一种收纳盒,其特征在于:所述收纳单元有三～一百个。

3.根据权利要求2所述的一种收纳盒,其特征在于:所述收纳单元有二十五个。

4.根据权利要求1所述的一种收纳盒,其特征在于:所述倾斜角的角度为0～90°。

5.根据权利要求4所述的一种收纳盒,其特征在于:所述倾斜角的角度为6°。

6.根据权利要求1所述的一种收纳盒,其特征在于:所述收纳单元的深度为2～20cm。

7.根据权利要求6所述的一种收纳盒,其特征在于:所述收纳单元的深度为10cm。

8.根据权利要求1所述的一种收纳盒,其特征在于:所述背板的背面还设有固定件。

9.根据权利要求1所述的一种收纳盒,其特征在于:各排收纳单元的高度由上至下依次递减或递增。

10.根据权利要求1所述的一种收纳盒,其特征在于:所述壳体和芯体为分体式结构。

一种收纳盒

技术领域

[0001] 本实用新型涉及一种收纳盒，尤其涉及一种用于收纳数据线等线状、块状、棍状日常生活中桌面小物件的收纳盒。

背景技术

[0002] 现有的数据线收纳器收纳数量少(8根左右)，占用面积大(约 0.02平米/根)，细线容易掉；

[0003] 现有的收纳盒为卧式收纳，占地面积大造成桌面拥挤；

[0004] 现有的收纳盒没有单独的储物格，不方便物件存取。

实用新型内容

[0005] 本实用新型目的在于克服上述现有技术的不足，提供一种收纳盒。

[0006] 本实用新型的技术方案是：一种收纳盒，包括壳体，所述壳体的一侧为开放状，所述壳体内设有芯体，所述芯体内具有多排蜂窝状的收纳单元，各排所述收纳单元等宽不等高，各所述收纳单元与所述壳体的背板呈倾斜角设置，各所述收纳单元较低的一端靠近背板设置。

[0007] 进一步的，所述收纳单元有三～一百个。

[0008] 优选的，所述收纳单元有二十五个。

[0009] 进一步的，所述倾斜角的角度为0～90°。

[0010] 优选的，所述倾斜角的角度为6°。

[0011] 进一步的，所述收纳单元的深度为2～20cm。

[0012] 优选的，所述收纳单元的深度为10cm。

[0013] 进一步的，所述背板的背面还设有固定件。

[0014] 进一步的，各排收纳单元可以是等高或者不等高。

[0015] 优选的，各排收纳单元的高度由上至下依次递减或递增。

[0016] 进一步的，所述壳体和芯体为分体式结构或一体式结构。

[0017] 优选的，所述壳体为分体式结构。

[0018] 本实用新型的有益效果是：

[0019] 相比现有技术，本实用新型具有更小的体积，更大的容量，更多的收纳物形态(线状、块状、棍状等)，更方便的收纳，本实用新型可立、挂两用，具有多排共25个等宽不等高混合结构的蜂窝状收纳单元，每个物件可以单独存放，方便存取，收纳单元有6°的防掉倾角设计，收纳单元深度为10cm，可防止物件掉落；各收纳单元占用面积小(0.002平米/件)，本实用新型总占地面积仅0.02平米，约半个普通鼠标垫大小，壳体和芯体为分体式设计，便于清洗。

附图说明

[0020] 图1是本实用新型的立体图；

[0021] 图2是本实用新型侧面的结构示意图；

[0022] 图3是本实用新型背面的结构示意图；

[0023] 图4是本实用新型壳体和芯体为分离状态下的结构示意图。

具体实施方式

[0024] 下面通过实施例，并结合附图，对本实用新型的技术方案作进一步具体的说明。

[0025] 结合图1和图2所示，一种收纳盒，包括壳体1，所述壳体1的一侧为开放状，所述壳体1内设有芯体2，所述芯体具有多排的收纳单元3，各所述收纳单元3可为蜂窝状、方形、三角形或其他几何形状中的一种，本实施例中，所述收纳单元3优选为蜂窝状，结构更稳定，空间利用率大；

[0026] 各所述收纳单元3中，位于同一排的所述收纳单元3高度及宽度相一致，各排所述收纳单元3的宽度相一致但高度不等；具体的，各排收纳单元3的高度由上至下依次递减或递增；各收纳单元3采用等宽不等高结构，在实现多种储物规格的同时保持了布局结构与外观；

[0027] 所述收纳单元3有三～一百个，本实施例中，收纳单元3的个数优选为二十五个，二十五个收纳单元3排列为八排，占地面积约0.02 平米，约半个普通鼠标垫大小；

[0028] 各所述收纳单元3与所述壳体1的背板呈倾斜角设置，各所述收纳单元3较低的一端靠近背板设置，所述倾斜角形成防掉倾角，以免储存在收纳单元3内的物品掉落，所述倾斜角的角度为0～90°；本实施中，所述倾斜角优选为6°；

[0029] 所述收纳单元3的深度为2～20cm，本实施中，所述收纳单元3 的深度优选为10cm；

[0030] 在另一实施例中，各收纳单元3也可为高度宽度均不一致或等高等宽的收纳单元3，以适用于多种不同形态的物件；

[0031] 所述背板的背面还设有固定件4，所述固定件4包括但不限于挂钩、背胶、悬挂支架；本实施例中，所述固定件4优选为扁平的挂钩，本实用新型既可以通过挂钩挂置于墙板，也可平放于桌面、地面等平面上，具备卧式、立式和挂式三种形态，适用范围更广；

[0032] 所述壳体的顶板为倾斜设置，避免在壳体为挂式形态下顶部积累过多灰尘。

[0033] 如图4所示，所述壳体1和芯体2为分体式设计。

[0034] 需要说明的是，当元件被称为“固定于”另一个元件，它可以直接在另一个元件上或者也可以存在居中的元件。当一个元件被认为是“连接”另一个元件，它可以是直接连接到另一个元件或者可能同时存在居中元件。本文所使用的术语“垂直的”、“水平的”、“左”、“右”以及类似的表述只是为了说明的目的，并不表示是唯一的实施方式。

[0035] 除非另有定义，本文所使用的所有的技术和科学术语与属于本实用新型的技术领域的技术人员通常理解的含义相同。本文中在本实用新型的说明书中所使用的术语只是为了描述具体的实施方式的目的，不是旨在于限制本实用新型。本文所使用的术语“及/或”包括一个或多个相关的所列项目的任意的和所有的组合。

[0036] 以上所述仅为本实用新型的较佳实施例而已，并不用以限制本实用新型，凡在本实用新型的精神和原则之内，所作的任何修改、等同替换、改进等，均应包含在本实用新型

的保护范围之内。

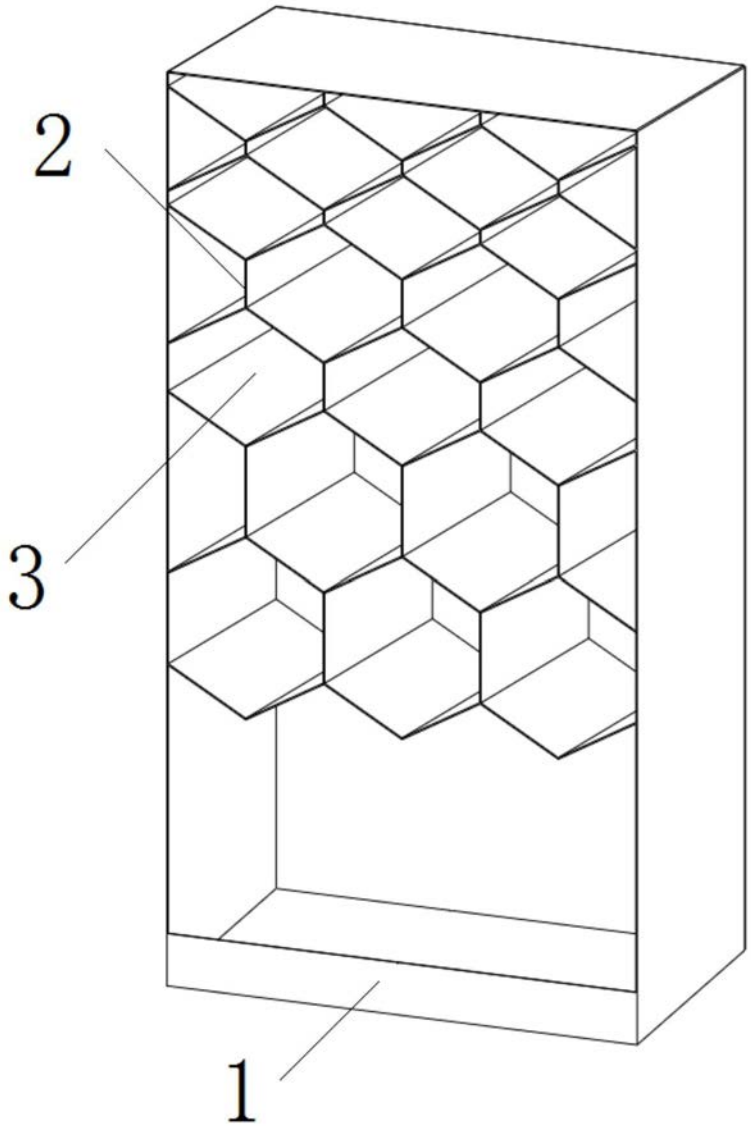

图1

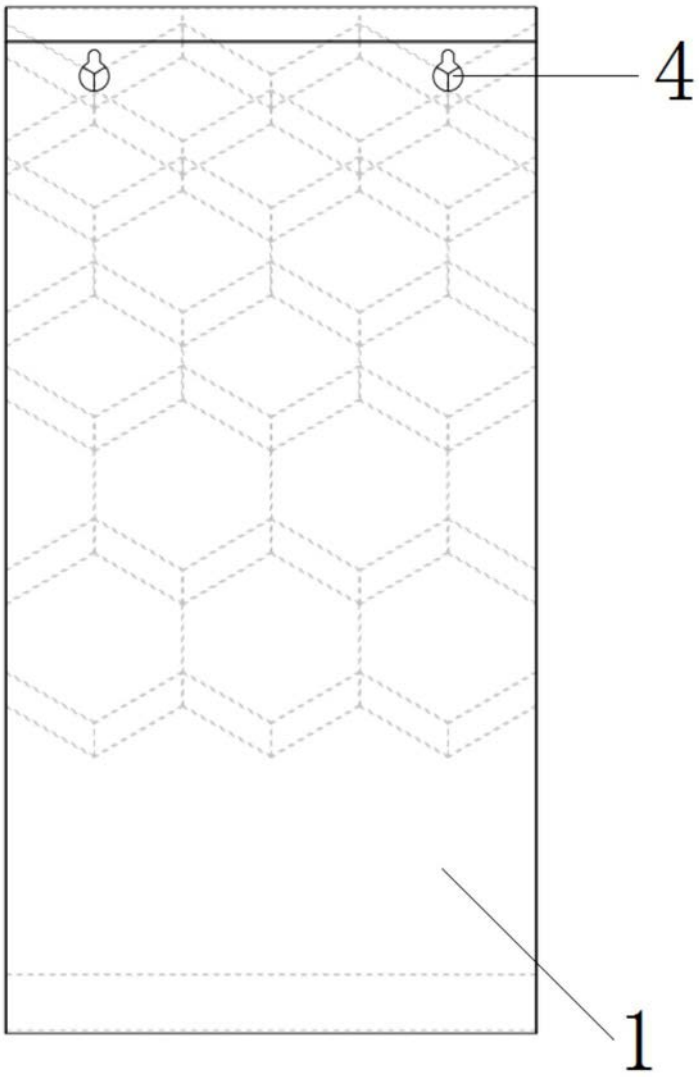

图2

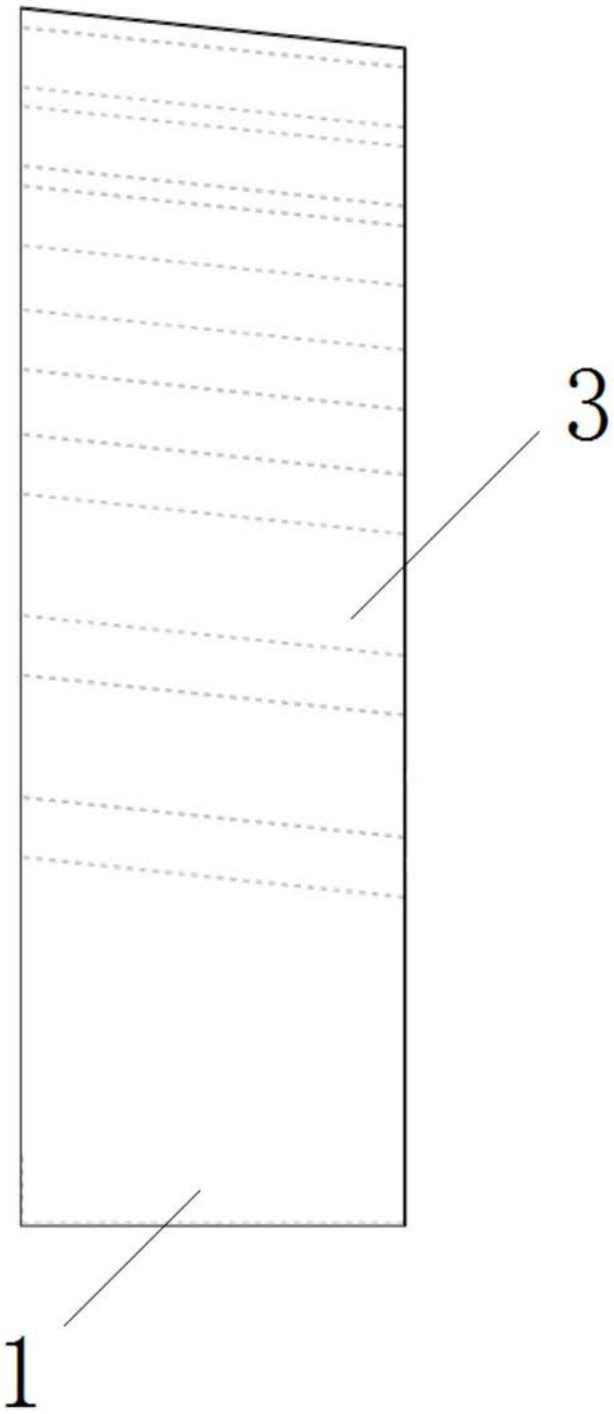

图3

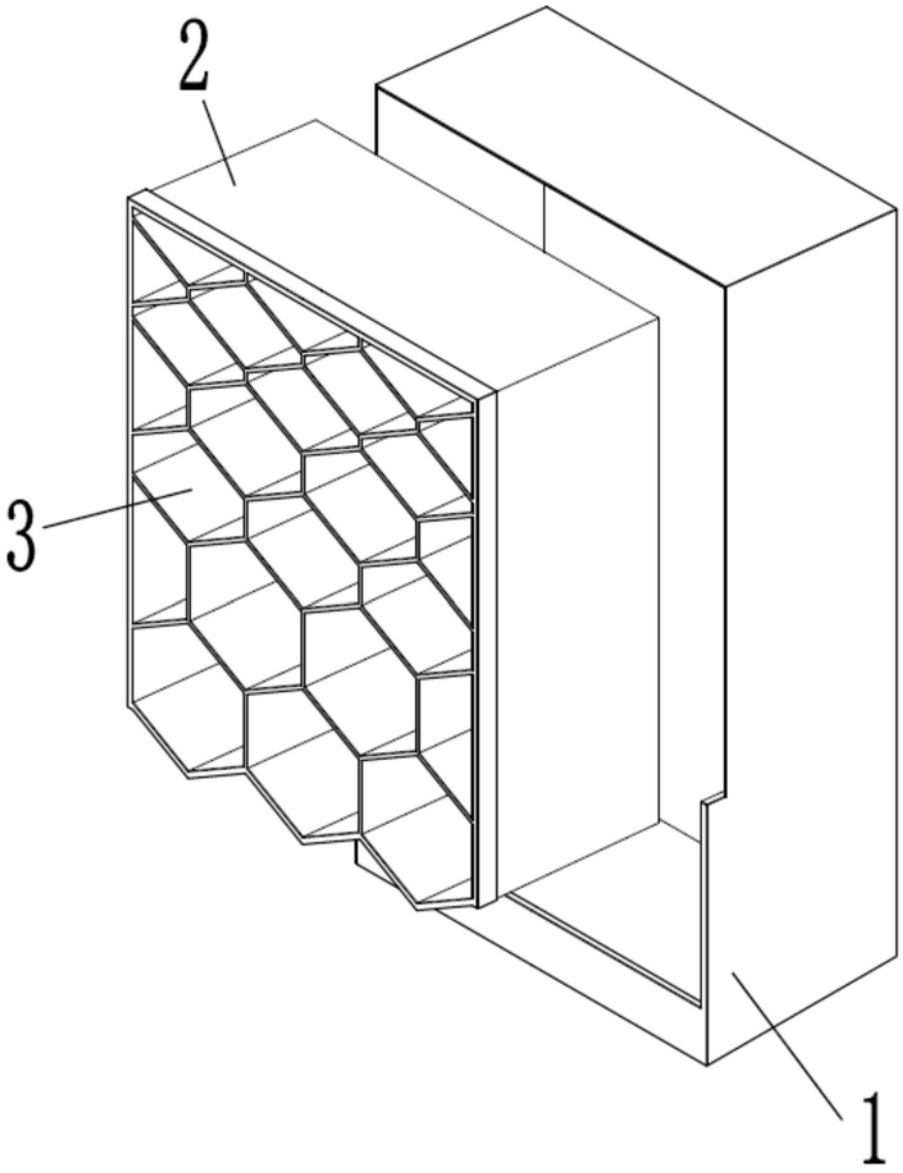

图4