(19)中华人民共和国国家知识产权局

(12)实用新型专利

(10)授权公告号 CN 201578114 U
(45)授权公告日 2010.09.15

(21)申请号 200920288093.7

(22)申请日 2009.12.14

(73)专利权人 大连交通大学
地址 116028 辽宁省大连市沙河口区黄河路794号

(72)发明人 王强 孙洁欣

(74)专利代理机构 大连东方专利代理有限责任公司 21212
代理人 曲永祚

(51)Int.Cl.
A47J 47/01(2006.01)
A47J 47/16(2006.01)
A47G 19/30(2006.01)

权利要求书 1 页 说明书 3 页 附图 3 页

(54)实用新型名称

吸取式液体调味品容器组合

(57)摘要

本实用新型所述的吸取式液体调味品容器组合，涉及一种餐桌和厨房用的液体调料取用装置。是由调味瓶、滴管和座架所组成；座架是由底座、立柱、轴承、轴套、调味瓶托板、调味瓶托架、下挡板及上挡板所组成；底座上装有立柱，立柱的底部装有轴承；在轴承上固装有轴套，轴承的外侧盖有轴承盖；通过下挡板和上挡板依次将调味瓶托板与调味瓶托架装于轴套的中上部；调味瓶托架上加工有调味瓶孔；调味瓶托板上加工有调味瓶坐孔；滴管装于调味瓶中，调味瓶插于调味瓶孔中并坐于调味瓶坐孔上。本实用新型具有结构新颖、加工简便、成本低廉、使用方便、节省空间、美观大方等优点，故属于一种集经济性与实用性为一体的新型吸取式液体调味品容器组合。

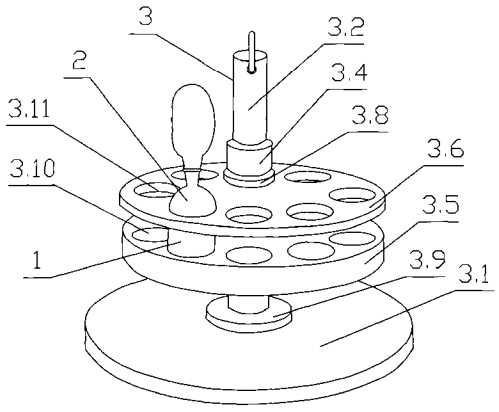

CN 201578114 U

1. 一种吸取式液体调味品容器组合，是由调味瓶 (1)、滴管 (2) 和座架 (3) 所组成；其特征在于所述的座架 (3) 是由底座 (3.1)、立柱 (3.2)、轴承 (3.3)、轴套 (3.4)、调味瓶托板 (3.5)、调味瓶托架 (3.6)、下挡板 (3.7) 及上挡板 (3.8) 所组成；底座 (3.1) 上装有立柱 (3.2)，立柱 (3.2) 的底部装有轴承 (3.3)；在轴承 (3.3) 上固装有轴套 (3.4)，轴承 (3.3) 的外侧盖有轴承盖 (3.9)；通过下挡板 (3.7) 和上挡板 (3.8) 依次将调味瓶托板 (3.5) 与调味瓶托架 (3.6) 装于轴套 (3.4) 的中上部，上挡板 (3.8) 与下挡板 (3.7) 与轴套 (3.4) 螺纹连接；调味瓶托架 (3.6) 上加工有 6 ～ 12 个调味瓶孔 (3.10)；调味瓶托板 (3.5) 上加工有 6 ～ 12 个调味瓶坐孔 (3.11)；滴管 (2) 装于调味瓶 (1) 中，调味瓶 (1) 插于调味瓶托架 (3.6) 的调味瓶孔 (3.10) 中并坐于调味瓶托板 (3.5) 的调味瓶坐孔 (3.11) 中。

2. 一种吸取式液体调味品容器组合，是由调味瓶 (1)、滴管 (2) 和挂架 (4) 所组成；其特征在于所述的挂架 (4) 是由背板 (4.1)、托板 (4.2) 及支板 (4.3) 所组成；背板 (4.1) 的上部加工有 2 ～ 4 个挂鼻孔 (4.5)，背板 (4.1) 的底部加工有托板 (4.2)；托板 (4.2) 与背板 (4.1) 的夹角为 55 ～ 60°，其另一端垂直加工有支板 (4.3)；支板 (4.3) 上加工有 6 ～ 12 个调味瓶夹口 (4.4)；滴管 (2) 装于调味瓶 (1) 中，调味瓶 (1) 插入调味瓶夹口 (4.4) 中。

3. 根据权利要求 1 或 2 所述的吸取式液体调味品容器组合，其特征在于所述的滴管 (2) 是由滴管体 (2.1) 与胶头 (2.2) 所组成；胶头 (2.2) 可以加工成各种水果或是蔬菜的形状；滴管体 (2.1) 的上部与胶头 (2.2) 套接，中部加工成圆形的滴管肚 (2.1.1)，下部为滴管头 (2.1.2)；滴管头 (2.1.2) 根据所要吸取的调味品不同而设计成粗、中粗、细三种锥形、及粗、细两种直筒带喇叭开口型。

4. 根据权利要求 3 所述的吸取式液体调味品容器组合，其特征在于所述的滴管肚 (2.1.1) 的外径略大于调味瓶 (1) 的内径。

5. 根据权利要求 2 所述的吸取式液体调味品容器组合，其特征在于所述的调味瓶 (1) 的外径略大于调味瓶夹口 (4.4)。

6. 根据权利要求 1 或 2 所述的吸取式液体调味品容器组合，其特征在于所述的调味瓶 (1) 及滴管 (2) 的滴管体 (2.1) 可由玻璃或无毒塑料制成。

吸取式液体调味品容器组合

技术领域

[0001] 本实用新型所述的吸取式液体调味品容器组合，涉及一种餐桌和厨房用的液体调料取用装置。

背景技术

[0002] 目前，市面上用的液体调味瓶大多是透明塑料或者是玻璃的，倒取时容易使液体遗留在瓶体出口处，十分不卫生，使瓶体出口处成了细菌的滋生地，还会影响整个瓶身的卫生，使人们不方便拿起，也影响使用调味瓶的情趣。而且对人的身体会造成直接或间接的伤害；还有就是瓷瓶的调味瓶，它不仅重量较大，而且不利于观察瓶里的情况，不知道里面调料的多少，给人带来不便。以上的这几种是最常见调味瓶，不能满足人们的需要。

[0003] 调味架常用的是用金属丝简单的围绕，不利于美观，缺少亲切感，而且看上去单薄不结实；还有一种是用一个大托盘盛放调味瓶，既不美观，而且还占地面大，常常是托盘下面满是调味液的遗留渍迹，不堪入目。

[0004] 针对上述现有技术中所存在的问题，研究设计一种新型的吸取式液体调味品容器组合，从而克服现有技术中所存在的问题是十分必要的。

发明内容

[0005] 鉴于上述现有技术中所存在的问题，设计一种可以本实用新型的目的是研究设计一种新型的吸取式液体调味品容器组合。用以解决现有技术中存在的：

[0006] 1、瓶装的液体调味品在倒取时，不容易掌握所需的量；

[0007] 2、瓶装的液体调味品在倒取时，容易在瓶口处留下残余造成瓶口处污渍斑斑，给细菌存活创造空间；

[0008] 3、瓶装的液体调味品在倒取时，液体调味品会顺着瓶身流下，污染了瓶身及存放处，既不美观也不方便使用者拿取；

[0009] 4、瓶装的液体调味品放置也极其不便，只能放置于台面上或是金属等材质制成的大的调味品架上，既不美观也不方便。

[0010] 本实用新型的技术解决方案是这样实现的：

[0011] 本实用新型所述的吸取式液体调味品容器组合。是由调味瓶、滴管和座架所组成；其特征在于所述的座架是由底座、立柱、轴承、轴套、调味瓶托板、调味瓶托架、下挡板及上挡板所组成；底座上装有立柱，立柱的底部装有轴承；在轴承上固装有轴套，轴承的外侧盖有轴承盖；通过下挡板和上挡板依次将调味瓶托板与调味瓶托架装于轴套的中上部，上挡板与下挡板与轴套螺纹连接；调味瓶托架上加工有 6 ～ 12 个调味瓶孔；调味瓶托板上加工有 6 ～ 12 个调味瓶坐孔；滴管装于调味瓶中，调味瓶插于调味瓶托架的调味瓶孔中并坐于调味瓶托板的调味瓶坐孔中。

[0012] 本实用新型所述的吸取式液体调味品容器组合。是由调味瓶、滴管和挂架所组成；其特征在于所述的挂架是由背板、托板及支板所组成；背板的上部加工有 2 ～ 4 个挂鼻孔，

背板的底部加工有托板；托板与背板的夹角为 55 ～ 60°，其另一端垂直加工有支板；支板上加工有 6 ～ 12 个调味瓶夹口；滴管装于调味瓶中，调味瓶插入调味瓶夹口中。

[0013] 本实用新型所述的所述的滴管是由滴管体与胶头所组成；胶头可以加工成各种水果或是蔬菜的形状；滴管体的上部与胶头套接，中部加工成圆形的滴管肚，下部为滴管头；滴管头根据所要吸取的调味品不同而设计成粗、中粗、细三种锥形、及粗、细两种直筒带喇叭开口型。

[0014] 本实用新型所述的滴管肚的外径略大于调味瓶的内径。

[0015] 本实用新型所述的调味瓶的外径略大于调味瓶夹口。

[0016] 本实用新型所述的调味瓶及滴管的滴管体可由玻璃或无毒塑料制成。

[0017] 本实用新型的调味瓶内可以装各种液体的调味品，可以根据不同的调味品选用不同滴管头的滴管，例如：

[0018] 1、粗锥形滴管头的滴管可以吸取醋、酱油、料酒等用量大的调味品；

[0019] 2、中粗锥形滴管头的滴管可以吸取番茄酱、沙拉酱等调味品；

[0020] 3、细锥形滴管头的滴管可以吸取用量比较小的香油、辣椒油等调味油；

[0021] 4、细直筒带喇叭开口型滴管头的滴管可以吸取辣根、芥末酱等调味品；

[0022] 5、粗直筒带喇叭开口型滴管头的滴管可以吸取豆瓣酱、蒜蓉等调味品。

[0023] 本实用新型的优点是显而易见的，主要表现在：

[0024] 1、由于使用了本实用新型，可以根据需要吸取调味品；

[0025] 2、由于使用了本实用新型，不会在调味瓶瓶口处留下残余的调味品，保持了调味瓶的整洁，断绝了细菌的存活的空间；

[0026] 3、由于使用了本实用新型，不会使调味品流的到处都是，使操作空间更美观洁净；

[0027] 4、由于本实用新型具有座架和挂架两种结构，可以根据具体空间放置，既美观又实用，方便了操作着使用；

[0028] 5、本实用新型的调味瓶的外径略小于挂架的调味瓶夹口的内径，使夹口将调味瓶夹紧，不会因抽拔滴管时将调味瓶一同带出。

[0029] 本实用新型具有结构新颖、加工简便、成本低廉、使用方便、节省空间、美观大方等优点，其大批量投入市场必将产生积极的社会效益和显著的经济效益。

附图说明

[0030] 本实用新型共有 9 幅附图，其中：

[0031] 附图 1 座架的结构示意图；

[0032] 附图 2 挂架的结构示意图；

[0033] 附图 3 为图 1 的立体图；

[0034] 附图 4 为调味瓶的结构示意图

[0035] 附图 5 为粗锥形滴管头的滴管结构示意图；

[0036] 附图 6 为中粗锥形滴管头的滴管结构示意图；

[0037] 附图 7 为细锥形滴管头的滴管结构示意图；

[0038] 附图 8 为粗直筒型带喇叭开口滴管头的滴管结构示意图；

[0039] 附图 9 为细直筒型带喇叭开口滴管头的滴管结构示意图。

[0040] 在图中 :1、调味瓶 2、滴管 2.1、滴管体 2.1.1、滴管肚 2.1.2、滴管头 2.2、胶头 3、座架 3.1、底座 3.2、立柱 3.3、轴承 3.4 轴套 3.5、调味瓶托板 3.6、调味瓶托架 3.7、下挡板 3.8、上挡板 3.9、轴承盖 3.10、调味瓶孔 3.11、调味瓶孔座 4、挂架 4.1、背板 4.2、托板 4.3、支板 4.4、调味瓶夹口 4.5、挂钩鼻。

具体实施方式

[0041] 实施例 1

[0042] 本实用新型的具体实施例 1 如附图 1 所示，是由调味瓶 1、滴管 2 和座架 3 所组成 ；其特征在于所述的座架 3 是由底座 3.1、立柱 3.2、轴承 3.3、轴套 3.4、调味瓶托板 3.5、调味瓶托架 3.6、下挡板 3.7 及上挡板 3.8 所组成 ；底座 3.1 上装有立柱 3.2，立柱 3.2 的底部装有轴承 3.3 ；在轴承 3.3 上固装有轴套 3.4，轴承 3.3 的外侧盖有轴承盖 3.9 ；通过下挡板 3.7 和上挡板 3.8 依次将调味瓶托板 3.5 与调味瓶托架 3.6 装于轴套 3.4 的中上部，上挡板 3.8 与下挡板 3.7 与轴套 3.4 螺纹连接 ；调味瓶托架 3.6 上加工有 8 个调味瓶孔 3.10 ；调味瓶托板 3.5 上加工有 8 个调味瓶坐孔 3.11 ；滴管 2 装于调味瓶 1 中，调味瓶 1 插于调味瓶托架 3.6 的调味瓶孔 3.10 中并坐于调味瓶托板 3.5 的调味瓶坐孔 3.11 中。所述的滴管 2 是由滴管体 2.1 与胶头 2.2 所组成 ；胶头 2.2 可以加工成各种水果或是蔬菜的形状 ；滴管体 2.1 的上部与胶头 2.2 套接，中部加工成圆形的滴管肚 2.1.1，下部为滴管头 2.1.2 ；滴管头 2.1.2 根据所要吸取的调味品不同而设计成粗、中粗、细三种锥形、及粗、细两种直筒带喇叭开口型。滴管肚 2.1.1 的外径略小于调味瓶 1 的内径。调味瓶 1 及滴管 2 的滴管体 2.1 可由玻璃或无毒塑料制成。

[0043] 实施例 2

[0044] 本实用新型的具体实施例 1 如附图 2 所示，是由调味瓶 1、滴管 2 和挂架 4 所组成 ；其特征在于所述的挂架 4 是由背板 4.1、托板 4.2 及支板 4.3 所组成 ；背板 4.1 的上部加工有 3 个挂鼻孔 4.5，背板 4.1 的底部加工有托板 4.2 ；托板 4.2 与背板 4.1 的夹角为 55°，其另一端垂直加工有支板 4.3 ；支板 4.3 上加工有 12 个调味瓶夹口 4.4 ；滴管 2 装于调味瓶 1 中，调味瓶 1 插入调味瓶夹口 4.4 中。滴管 2 是由滴管体 2.1 与胶头 2.2 所组成 ；胶头 2.2 可以加工成各种水果或是蔬菜的形状 ；滴管体 2.1 的上部与胶头 2.2 套接，中部加工成圆形的滴管肚 2.1.1，下部为滴管头 2.1.2 ；滴管头 2.1.2 根据所要吸取的调味品不同而设计成粗、中粗、细三种锥形、及粗、细两种直筒带喇叭开口型。滴管肚 2.1.1 的外径略大（于调味瓶 1 的内径。调味瓶 1 的外径略大于调味瓶夹口 4.4。调味瓶 1 及滴管 2 的滴管体 2.1 可由玻璃或无毒塑料制成。

[0045] 以上所述，仅为本实用新型的较佳的具体实施方式，但本实用新型的保护范围并不局限于此，所有熟悉本技术领域的技术人员在本实用新型公开的技术范围内，根据本实用新型的技术方案及其本实用新型的构思加以等同替换或改变均应涵盖在本实用新型的保护范围之内。

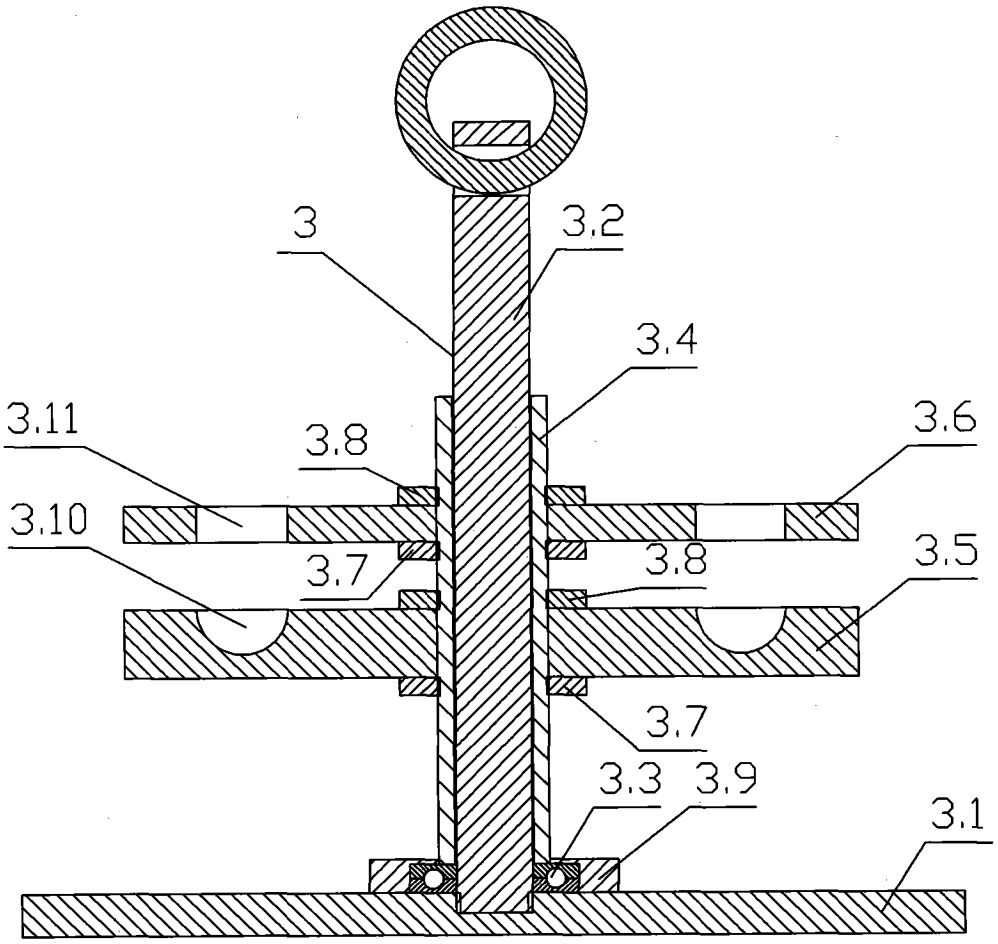

图 1

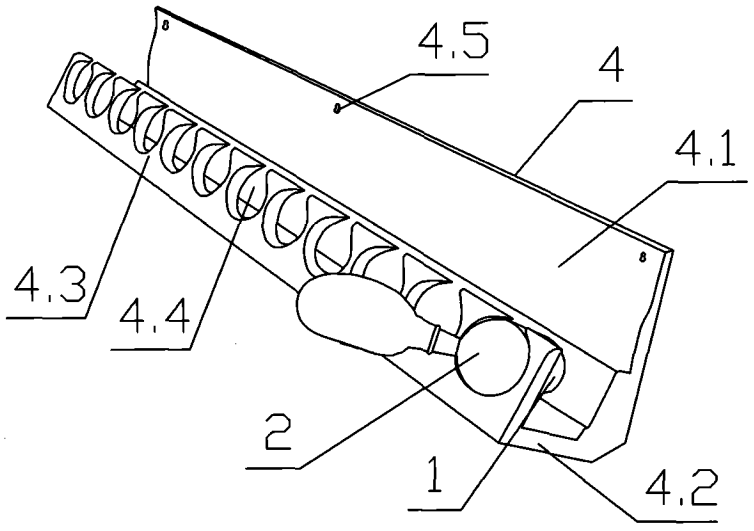

图 2

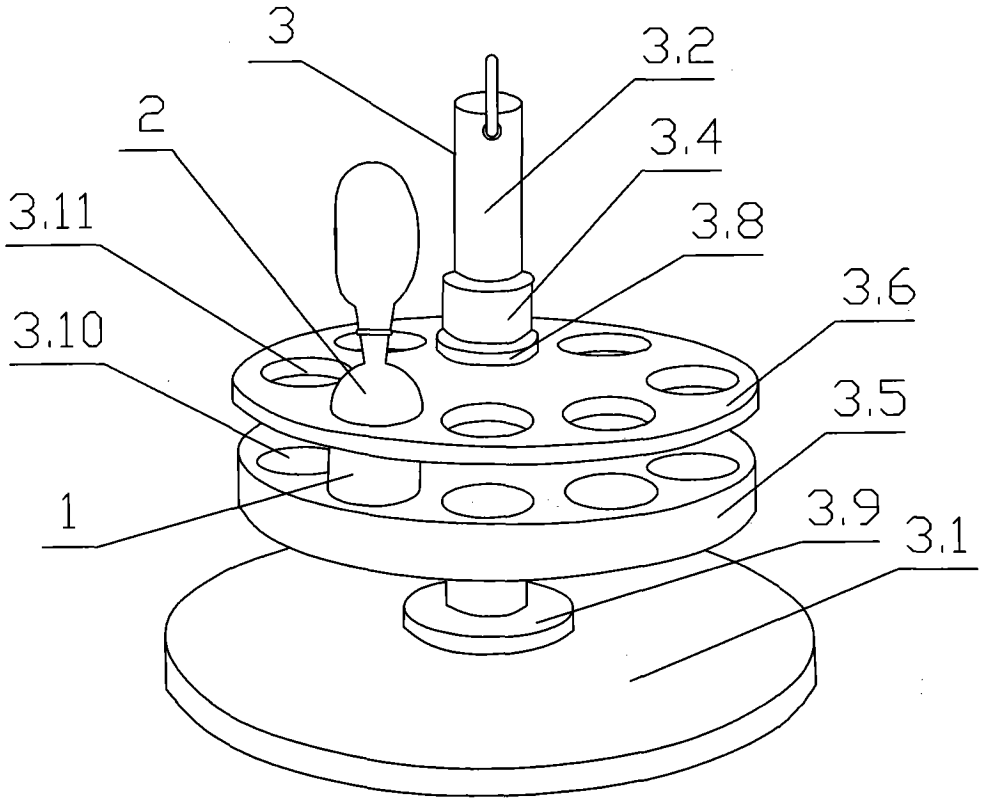

图 3

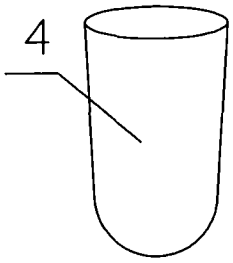

图 4

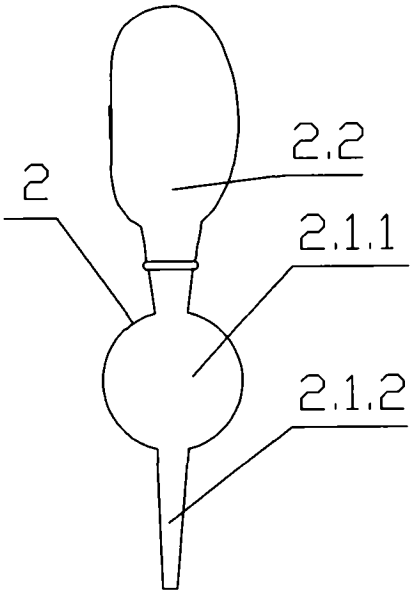

图 5

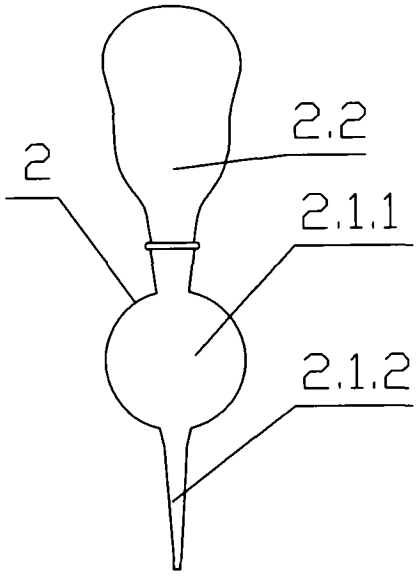

图 6

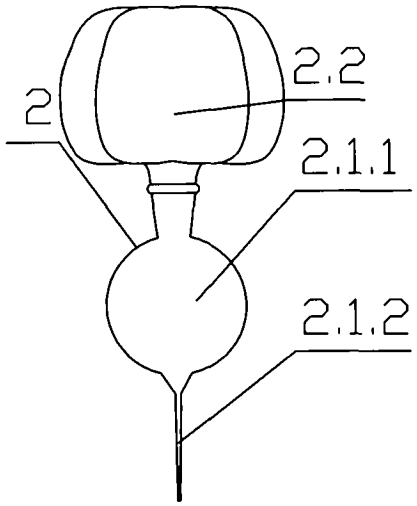

图 7

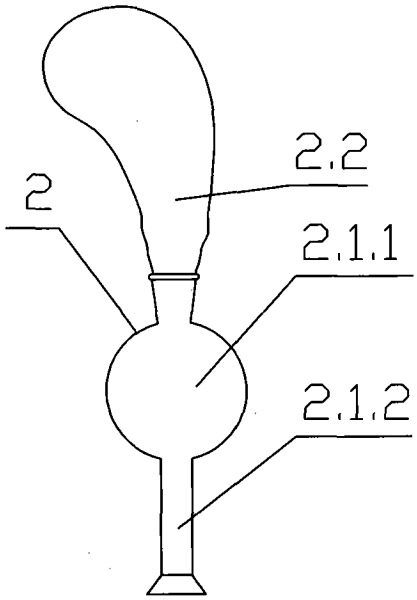

图 8

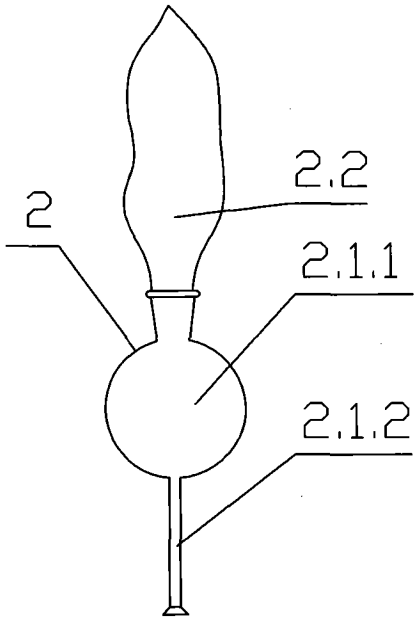

图 9