(19)中华人民共和国国家知识产权局

(12)实用新型专利

(10)授权公告号 CN 202826834 U
(45)授权公告日 2013.03.27

(21)申请号 201220523483.X

(22)申请日 2012.10.01

(73)专利权人 李昱良
地址 274000 山东省菏泽市育才路市实验小学北校区

(72)发明人 李昱良

(51)Int.Cl.
B43K 23/016(2006.01)

权利要求书 1 页 说明书 1 页 附图 1 页

(54)实用新型名称

一种粉笔夹持器

(57)摘要

本实用新型提供一种粉笔夹持器，涉及教学用具技术领域。其结构特点是外套管内设有内套管，外套管内壁设有双头螺旋导槽，内套管两侧对称设有长条形孔，内套管内设有滑动座，滑动座的内径与粉笔的外径相匹配，滑动座两侧对称设有两个卡头，两个卡头分别由内套管两侧的长条形孔穿出并插入到双头螺旋导槽内。本实用新型结构简单、操作方便、使用舒服；避免用手直接接触粉笔所产生的灼烧感，卫生环保，而且使粉笔不易折断，防止浪费。

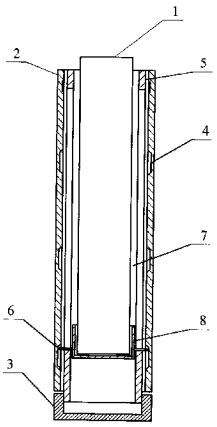

CN 202826834 U

1. 一种粉笔夹持器，包括粉笔 (1)、外套管 (2)、内套管 (5)、底座 (3)，其特征在于外套管 (2) 内设有内套管 (5)，外套管 (2) 内壁设有双头螺旋导槽 (4)，内套管 (5) 两侧对称设有长条形孔 (7)，内套管 (5) 内设有滑动座 (8)，滑动座 (8) 的内径与粉笔 (1) 的外径相匹配，滑动座 (8) 两侧对称设有两个卡头 (6)，两个卡头 (6) 分别由内套管 (5) 两侧的长条形孔 (7) 穿出并插入到双头螺旋导槽 (4) 内，内套管 (5) 下端固定连接底座 (3)，外套管 (2) 的下端与底座 (3) 的上端相对齐。

一种粉笔夹持器

技术领域

[0001] 本实用新型涉及教学用具技术领域，具体地涉及一种粉笔夹持器。

背景技术

[0002] 目前，在课堂教学中，教师书写板书时，都是直接手持粉笔，长时间与碱性粉笔接触，手部会有灼烧感，不利于教师手部皮肤的健康，而且极不卫生，粉笔在使用过程中，力量稍大一点粉笔就会折断，书写至粉笔末端时，往往无法继续书写，造成浪费。

发明内容

[0003] 本实用新型的目的是提供一种粉笔夹持器。它既结构合理、使用方便，又能避免与手直接接触，干净卫生。

[0004] 本实用新型的任务是通过以下技术方案实现的，一种粉笔夹持器，包括粉笔 1、外套管 2、内套管 5、底座 3，其结构特点是外套管 2 内设有内套管 5，外套管 2 内壁设有双头螺旋导槽 4，内套管 5 两侧对称设有长条形孔 7，内套管 5 内设有滑动座 8，滑动座 8 的内径与粉笔 1 的外径相匹配，滑动座 8 两侧对称设有两个卡头 6，两个卡头 6 分别由内套管 5 两侧的长条形孔 7 穿出并插入到双头螺旋导槽 4 内，内套管 5 下端固定连接底座 3，外套管 2 的下端与底座 3 的上端相对齐。

[0005] 本实用新型的积极效果是：1、结构简单、操作方便、使用舒服。2、避免用手直接接触粉笔所产生的灼烧感，卫生环保，而且使粉笔不易折断，防止浪费。

附图说明

[0006] 图 1 本实用新型提供的一种粉笔夹持器的结构示意图。

[0007] 图 2 本实用新型提供的一种粉笔夹持器的外套管的结构示意图。

[0008] 图中 1- 粉笔，2- 外套管，3- 底座，4- 双头螺旋导槽，5- 内套管，6- 卡头，7- 长条形孔，8- 滑动座。

具体实施方式

[0009] 以下结合附图 1 对本实用新型提出的一种粉笔夹持器的具体细节进行详述。一种粉笔夹持器，包括粉笔 1、外套管 2、内套管 5、底座 3，外套管 2 内设有内套管 5，外套管 2 内壁设有双头螺旋导槽 4，内套管 5 两侧对称设有长条形孔 7，内套管 5 内设有滑动座 8，滑动座 8 的内径与粉笔 1 的外径相匹配，滑动座 8 两侧对称设有两个卡头 6，两个卡头 6 分别由内套管 5 两侧的长条形孔 7 穿出并插入到双头螺旋导槽 4 内，内套管 5 下端固定连接底座 3，外套管 2 的下端与底座 3 的上端相对齐。使用时，一只手把住外套管 2，另一只手把住底座 3，旋转内套管 5，使滑动座 8 在内套管 5 内滑动至顶部，即可插入粉笔，然后逆向旋转内套管 5，使滑动座 8 向下滑动，直至粉笔露在内套管 5 外面的长度为 1 公分左右时，停止旋转内套管 5，此时粉笔即可使用。

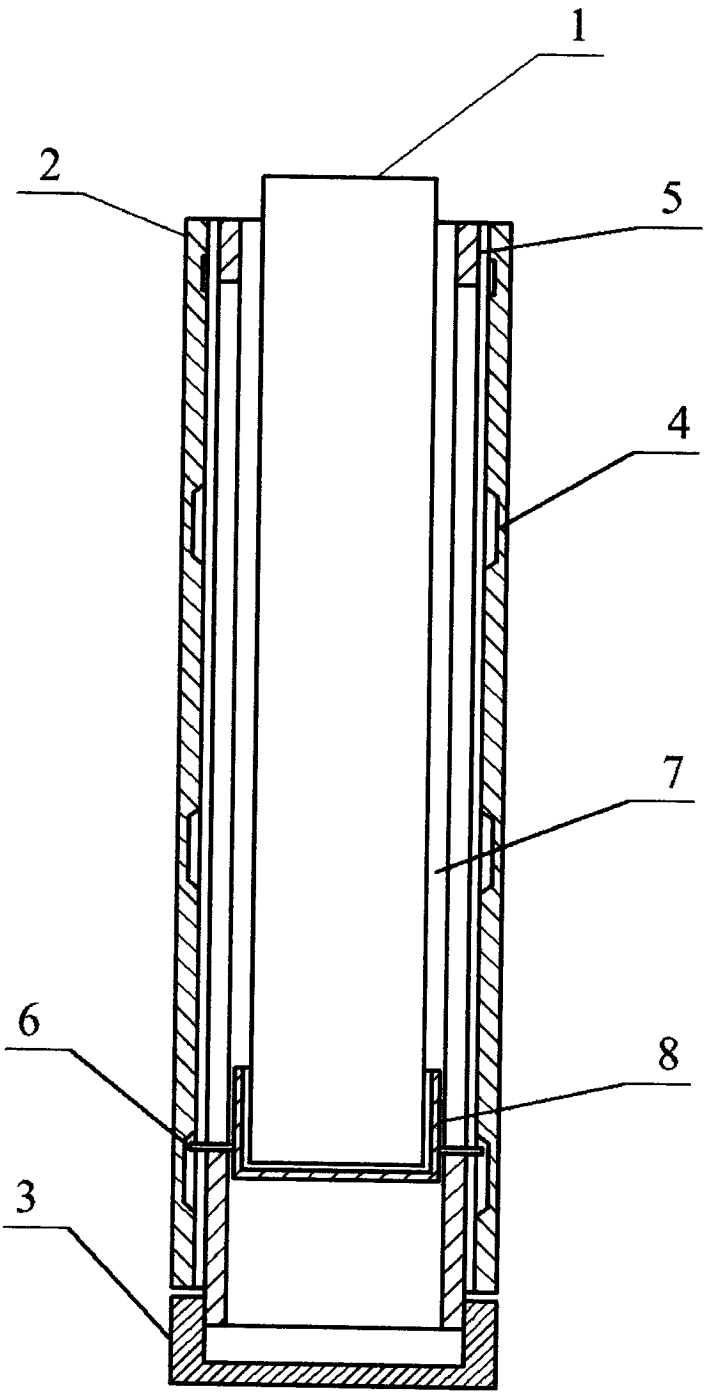

图 1

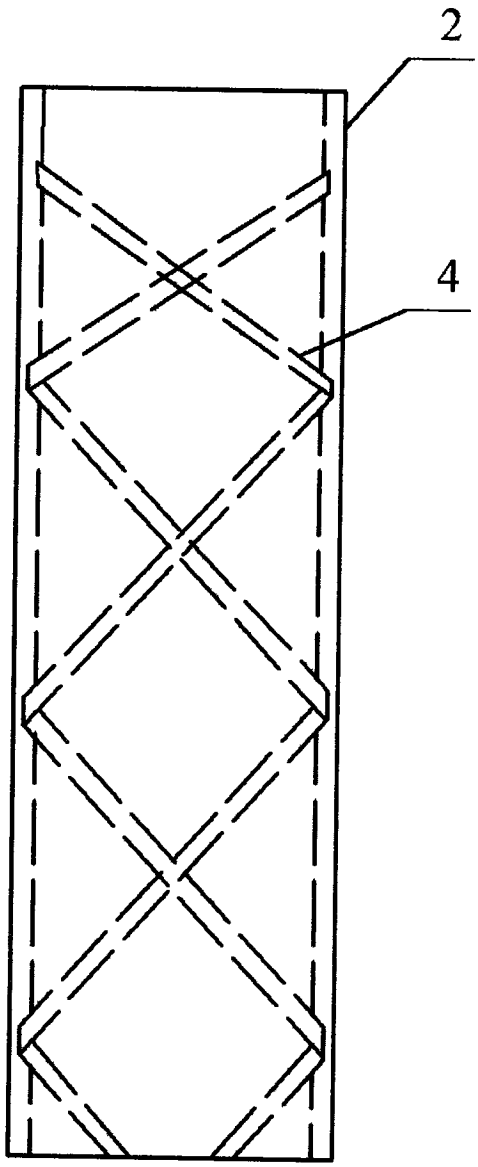

图 2