(19) DANMARK

(12) PATENTANSØGNING (10) DK 1800/90 A

Patentdirektoratet

(21) Patentansøgning nr.: 1800/90
(51) Int. Cl. 5: **A 47 L 9/28**
(22) Indleveringsdag:.... 27 jul 1990
(24) Løbedag:..... 29 nov 1989
(41) Alm. tilgængelig:.... 27 jul 1990
(62) Stamansøgningsnummer:.....
(86) International ansøgning nr.:.. PCT/US89/05417
(86) International indleveringsdag: 29 nov 1989
(85) Videreførselsdag: 27 jul 1990
(30) Prioritet: 09 dec 1988 US 282466
(71) Ansøger: The *Scott Fetzer Company, 28800 Clemens Road; Westlake; Ohio 44145, US
(72) Opfinder: Ernest R. *Scott, 147 Chatham Way; Mayfield Heights; Ohio 44124, US
James C. *Murphy, 3409 Elmbrook Drive; Broadview Heights; Ohio 44147, US
James C. *Murphy, 3409 Elmbrook Drive; Broadview Heights; Ohio 44147, US
(74) Fuldmægtig: Th. Ostenfeld Patentbureau A/S, Rømersgade 3; Box 1183, 1011, København K

(54) Støvsuger med indikator for sug

(57) Sammendrag

1800-90

En støvsuger er indrettet med et højdeindstilleligt sugemundstykke (12). En membranafbryder er monteret i huset inden for mundstykket og bestemmer et differentialluftryk i den arbejdende støvsuger. Spændingskildeterminaler er selvforsynende med energi ved rotationen af den roterbare børste (20) inden for mundstykket, og en indikatorlampe oplyses eller slukkes, afhængigt af om der udvikles det rette sug, som igen afhænger af, om mundstykkets højde er korrekt indstillet i forhold til gulvoverfladen.

1800-90
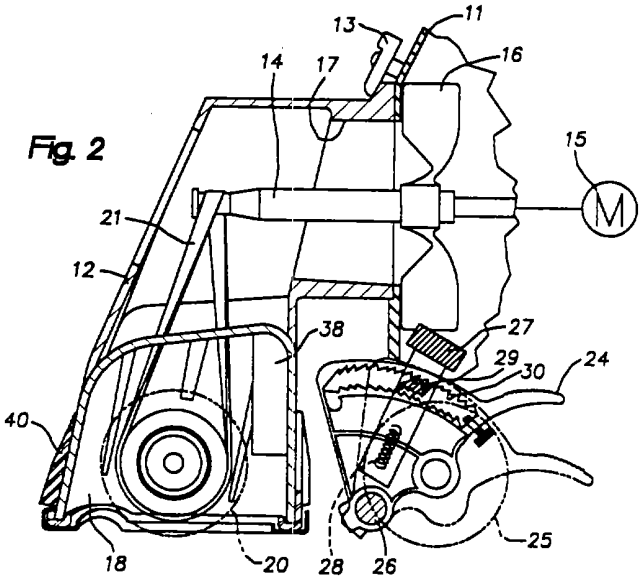
Fig. 2