(19)中华人民共和国国家知识产权局

(12)实用新型专利

(10)授权公告号 CN 215915856 U
(45)授权公告日 2022.03.01

(21)申请号 202121685165.9

(22)申请日 2021.07.23

(73)专利权人 高州市人民医院
地址 525200 广东省茂名市高州市西关路89号

(72)发明人 黄宝玉

(74)专利代理机构 北京同辉知识产权代理事务所(普通合伙) 11357
代理人 邢彬

(51)Int.Cl.
A61M 1/00(2006.01)

权利要求书1页 说明书3页 附图2页

(54)实用新型名称

一种改良式负压收集器

(57)摘要

本实用新型提供一种改良式负压收集器，涉及医疗器具领域。该改良式负压收集器包括漏斗、限位环、导管、收集器、观察板和连通控制装置，漏斗为漏斗状，漏斗的顶端开设有密封槽，漏斗的顶端活动连接有加固环，加固环的底端外壁固定连接有密封板，且密封板与密封槽相适配，漏斗的底端与导管的顶端外壁固定连接，限位环设置在导管的外壁，收集器的顶端外壁与导管的底端相连通，收集器的一侧设置有观察板，收集器的底端外壁开设有通口，且通口的内壁螺纹连接有密封盖，连通控制装置设置在收集器靠近导管的顶端外壁。该改良式负压收集器能够使得收集器内的气压变小，方便较硬排泄物的收集，使得排泄物能够顺利被收集。

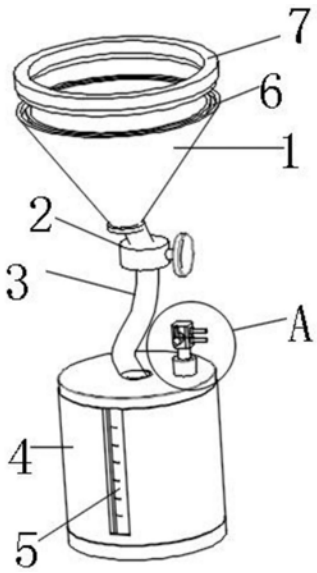

CN 215915856 U

1.一种改良式负压收集器，包括漏斗、限位环、导管、收集器、观察板和连通控制装置，其特征在于：所述漏斗为漏斗状，所述漏斗的顶端开设有密封槽，所述漏斗的顶端活动连接有加固环，所述加固环的底端外壁固定连接有密封板，且所述密封板与所述密封槽相适配，所述漏斗的底端与所述导管的顶端外壁固定连接，所述限位环设置在导管的外壁，所述收集器的顶端外壁与所述导管的底端相连通，所述收集器的一侧设置有观察板，所述收集器的底端外壁开设有通口，且所述通口的内壁螺纹连接有密封盖，所述连通控制装置设置在所述收集器靠近导管的顶端外壁。

2.根据权利要求1所述的一种改良式负压收集器，其特征在于：所述收集器为非透明材料，所述观察板为透明材料，所述观察板的一侧外壁设置有刻度线。

3.根据权利要求1所述的一种改良式负压收集器，其特征在于：所述限位环的一侧外壁开设有螺纹槽，且螺纹槽的内壁活动连接有活动杆，所述活动杆的一端固定连接有把手，所述活动杆的另一端转动连接有半圆形的压板，所述压板采用弹性材料，所述压板的内圆外壁固定连接有缓冲气囊，所述缓冲气囊内填充有缓冲气体。

4.根据权利要求1所述的一种改良式负压收集器，其特征在于：所述连通控制装置包括安装板和连接管，所述收集器的顶端外壁开设有圆槽，且所述连接管固定连接在圆槽的内壁，所述安装板的底端外壁与所述连接管的内壁相插接。

5.根据权利要求4所述的一种改良式负压收集器，其特征在于：所述安装板的一侧外壁开设有两个连通管，且上端的连通管插接有第一连通管，下端的连通管插接有第二连通管。

6.根据权利要求5所述的一种改良式负压收集器，其特征在于：所述安装板的一端设置有控制阀，且控制阀能够控制所述第一连通管与所述第二连通管的连通。

一种改良式负压收集器

技术领域

[0001] 本实用新型涉及医疗器具技术领域，具体为一种改良式负压收集器。

背景技术

[0002] 造口是指因治疗需要，将肠管的一端引出到体表(肛门或尿道移至腹壁)形成一个开口，并将开口翻转缝于腹壁上以排泄粪便或尿液。一般针对直肠、结肠、膀胱等癌变或肠梗阻等患者，需切除病变部位，在腹部进行造口。造口后，患者大便或小便会通过该造口不自主地外排，因此需在造口处粘贴一个袋子以收集排泄物，这个袋子就是肛袋。

[0003] 肛袋的容纳体积较小，需要医护人员经常对肛袋进行更换，同时部分较硬的排泄物无法顺利进入至肛袋中，在医护人员较为忙碌时，可能无法及时更换肛袋，会降低病人的舒适度，也会增加病人患上失禁性皮炎的风险。

实用新型内容

[0004] (一)解决的技术问题

[0005] 针对现有技术的不足，本实用新型提供了一种改良式负压收集器，解决了部分较硬的排泄物无法顺利进入至肛袋中，在医护人员较为忙碌时，可能无法及时更换肛袋的问题。

[0006] (二)技术方案

[0007] 为实现以上目的，本实用新型通过以下技术方案予以实现：一种改良式负压收集器，包括漏斗、限位环、导管、收集器、观察板和连通控制装置，所述漏斗为漏斗状，所述漏斗的顶端开设有密封槽，所述漏斗的顶端活动连接有加固环，所述加固环的底端外壁固定连接有密封板，且所述密封板与所述密封槽相适配，所述漏斗的底端与所述导管的顶端外壁固定连接，所述限位环设置在导管的外壁，所述收集器的顶端外壁与所述导管的底端相连通，所述收集器的一侧设置有观察板，所述收集器的底端外壁开设有通口，且所述通口的内壁螺纹连接有密封盖，所述连通控制装置设置在所述收集器靠近导管的顶端外壁。

[0008] 优选的，所述收集器为非透明材料，所述观察板为透明材料，所述观察板的一侧外壁设置有刻度线，方便医护人员观察病人的排泄物。

[0009] 优选的，所述限位环的一侧外壁开设有螺纹槽，且螺纹槽的内壁活动连接有活动杆，所述活动杆的一端固定连接有把手，所述活动杆的另一端转动连接有半圆形的压板，所述压板采用弹性材料，所述压板的内圆外壁固定连接有缓冲气囊，所述缓冲气囊内填充有缓冲气体，防止过大的压力对导管造成损坏。

[0010] 优选的，所述连通控制装置包括安装板和连接管，所述收集器的顶端外壁开设有圆槽，且所述连接管固定连接在圆槽的内壁，所述安装板的底端外壁与所述连接管的内壁相插接。

[0011] 优选的，所述安装板的一侧外壁开设有两个连通管，且上端的连通管插接有第一连通管，下端的连通管插接有第二连通管，第一连通管外接外界的负压装置，第二连通管外

接通水管。

[0012] 优选的，所述安装板的一端设置有控制阀，且控制阀能够控制所述第一连通管与所述第二连通管的连通，所述第一连通管与所述第二连通管不能够同时连通。

[0013] (三)有益效果

[0014] (1)本实用新型一种改良式负压收集器，第一连通管外界负压装置，能够使得收集器内的气压变小，方便较硬排泄物的收集，使得排泄物能够顺利被收集。

[0015] (2)本实用新型一种改良式负压收集器，能够减少肛袋的更换次数，提高护士的工作效率，防止了医护人员在忙碌时不能够及时更换肛袋，减少了病人失禁性皮炎的发生。

[0016] (3)本实用新型一种改良式负压收集器，方便医护人员观察病人的排泄物，从而辅助判断病人的健康状况。

附图说明

[0017] 图1为本实用新型一种改良式负压收集器的结构立体示意图；

[0018] 图2为本实用新型一种收集器底端的结构立体图；

[0019] 图3为本实用新型一种限位环处的结构立体图；

[0020] 图4为本实用新型A处的结构放大图。

[0021] 其中，漏斗-1、限位环-2、导管-3、收集器-4、观察板-5、密封槽-6、加固环-7、密封盖-8、活动杆-9、压板-10、缓冲气囊-11、连接管-12、安装板-13、第一连通管-14、第二连通管-15、控制阀-16。

具体实施方式

[0022] 下面将结合本实用新型的附图，对本实用新型实施例中的技术方案进行清楚、完整地描述，显然，所描述的实施例仅仅是本实用新型一部分实施例，而不是全部的实施例。基于本实用新型中的实施例，本领域普通技术人员在没有做出创造性劳动前提下所获得的所有其他实施例，都属于本实用新型保护的范围。

[0023] 实施例

[0024] 如图1-4所示，本实用新型实施例提供一种改良式负压收集器，包括漏斗1、限位环2、导管3、收集器4、观察板5和连通控制装置，漏斗1为漏斗状，漏斗1的顶端开设有密封槽6，漏斗1的顶端活动连接有加固环7，加固环7的底端外壁固定连接有密封板，且密封板与密封槽6相适配，漏斗1的底端与导管3的顶端外壁固定连接，限位环2设置在导管3的外壁，收集器4的顶端外壁与导管3的底端相连通，收集器4的一侧设置有观察板5，收集器4的底端外壁开设有通口，且通口的内壁螺纹连接有密封盖8，连通控制装置设置在收集器4靠近导管3的顶端外壁。

[0025] 本实用新型中，收集器4为非透明材料，观察板5为透明材料，观察板5的一侧外壁设置有刻度线，方便医护人员观察病人的排泄物。

[0026] 本实用新型中，限位环2的一侧外壁开设有螺纹槽，且螺纹槽的内壁活动连接有活动杆9，活动杆9的一端固定连接有把手，活动杆9的另一端转动连接有半圆形的压板10，压板10采用弹性材料，压板10的内圆外壁固定连接有缓冲气囊11，缓冲气囊11内填充有缓冲气体，防止过大的压力对导管3造成损坏。

[0027] 本实用新型中，连通控制装置包括安装板13和连接管12，收集器4的顶端外壁开设有圆槽，且连接管12固定连接在圆槽的内壁，安装板13的底端外壁与连接管12的内壁相插接。

[0028] 本实用新型中，安装板13的一侧外壁开设有两个连通管，且上端的连通管插接有第一连通管14，下端的连通管插接有第二连通管15，第一连通管14外接外界的负压装置，第二连通管15外接通水管。

[0029] 本实用新型中，安装板13的一端设置有控制阀16，且控制阀16能够控制第一连通管14与第二连通管15的连通，第一连通管14与第二连通管15不能够同时连通。

[0030] 工作原理：使用时，将加固环7从密封槽6上取下，将肛袋的底端放置进漏斗1的内壁，将肛袋的底端相外拉伸一端距离，再将加固环7与密封槽6相卡合，能够对肛袋的底端进行固定，同时也能够对肛袋与漏斗1的接触处密封，防止气味与排泄物的泄露，提高了病人的舒适性，通过拧动活动杆9可以调节限位环2内壁处的松紧，压板10随着活动杆9移动时能够将缓冲气囊11紧压在导管3的外壁，从而能够控制导管3的闭合，病人的排泄物能够通过导管3进入到收集器4中，收集器4为非透明材料，减少了排泄物引起周围人员的不适，同时观察板5为透明材料且观察板5的一侧外壁设置有刻度线，能够方便医护人员观察病人的排泄物，从而辅助判断病人的健康状况，由于收集器4具有较大的容纳空间，能够减少肛袋的更换次数，提高护士的工作效率，防止了医护人员在忙碌时不能够及时更换肛袋，减少了病人失禁性皮炎的发生，安装板13上端的连通管插接有第一连通管14，下端的连通管插接有第二连通管15，第一连通管14外接外界的负压装置，第二连通管15外接通水管，通过控制阀16可以控制第一连通管14与第二连通管15的连通状态，当第一连通管14连通时，能够使得收集器4内的气压变小，方便排泄物的收集，当第二连通管15连通时，能够对收集器4的内部进行冲洗，便于清洁。

[0031] 需要说明的是，在本文中，诸如第一和第二等之类的关系术语仅仅用来将一个实体或者操作与另一个实体或操作区分开来，而不一定要求或者暗示这些实体或操作之间存在任何这种实际的关系或者顺序。而且，术语“包括”、“包含”或者其任何其他变体意在涵盖非排他性的包含，从而使得包括一系列要素的过程、方法、物品或者设备不仅包括那些要素，而且还包括没有明确列出的其他要素，或者是还包括为这种过程、方法、物品或者设备所固有的要素。在没有更多限制的情况下，由语句“包括一个……”限定的要素，并不排除在包括所述要素的过程、方法、物品或者设备中还存在另外的相同要素。

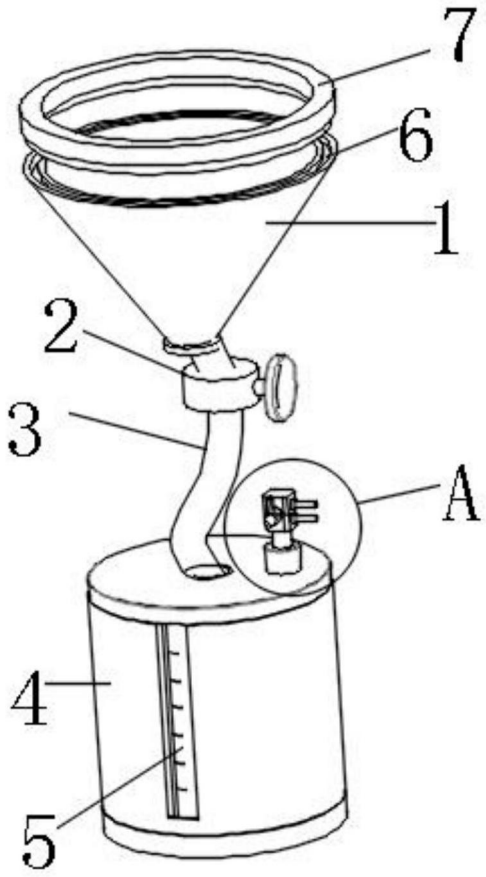

图1

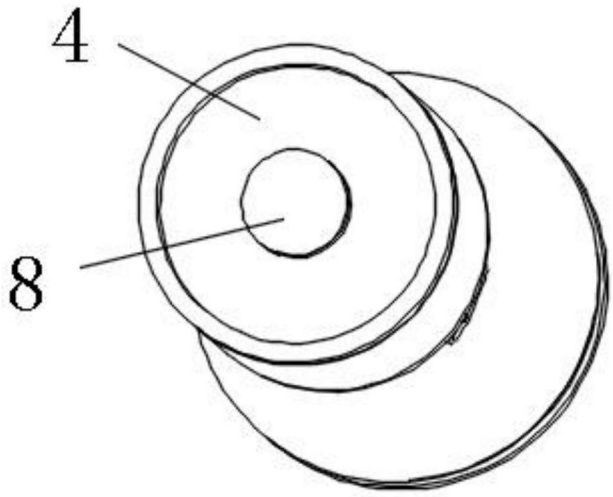

图2

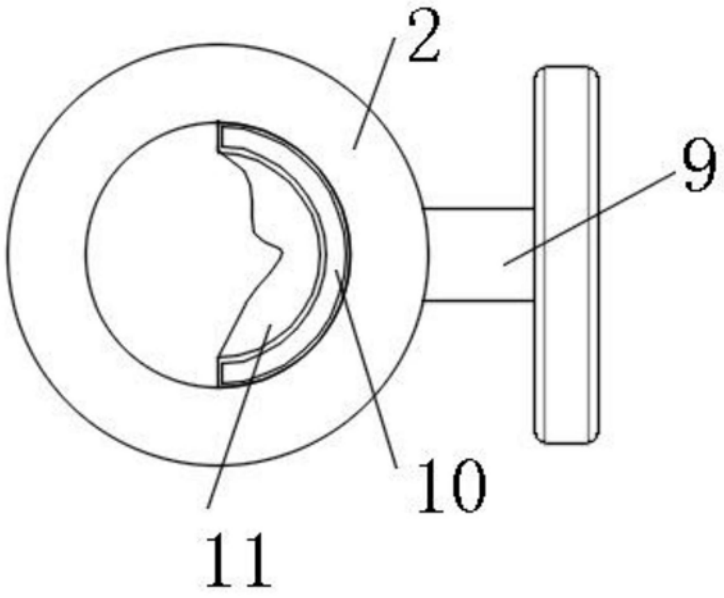

图3

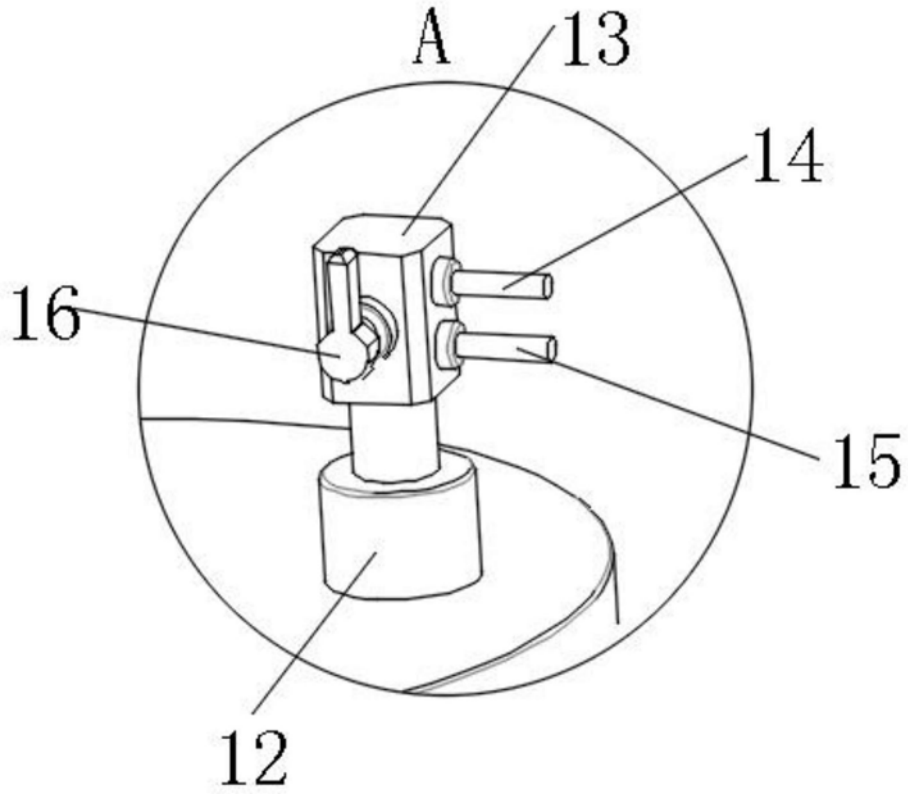

图4