(19)中华人民共和国国家知识产权局

(12)实用新型专利

(10)授权公告号 CN 205476056 U
(45)授权公告日 2016.08.17

(21)申请号 201521117880.7

(22)申请日 2015.12.30

(73)专利权人 广州班德建筑系统集成有限公司
地址 510000 广东省广州市白云区科盛路1、3、5号自编4栋1201房1203室(仅作办公用途)

(72)发明人 尹华教

(74)专利代理机构 东莞市神州众达专利商标事务所(普通合伙) 44251
代理人 刘汉民

(51)Int.Cl.
E04C 2/30(2006.01)
E04C 2/26(2006.01)

权利要求书1页 说明书2页 附图1页

(54)实用新型名称

双梯形榫槽实心墙板

(57)摘要

本实用新型涉及一种双梯形榫槽实心墙板，包括墙板本体、凸凹榫和双凸凹榫，所述的凸凹榫设于墙板本体上方，所述的双凸凹榫设于墙板本体下方，所述的双凸凹榫与墙板本体连接处设有倒角，所述的墙板本体包括依次覆合的第一玻纤网格布层、轻骨料纤维混凝土层和第二玻纤网格布层。本实用新型施工简单方便、双凸凹榫槽加大了抹灰面的接触面积，墙板倒角与倒角之间形成一个凹槽，在该凹槽贴抗裂带、填充砂浆，墙体完工后，表面平整。不开裂、重量轻、隔音、隔热的墙板，广泛用于建筑内隔墙。

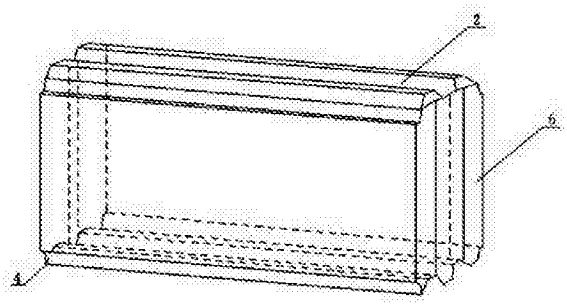

CN 205476056 U

1.一种双梯形榫槽实心墙板，其特征在于：包括墙板本体、凸凹榫和双凸凹榫，所述的凸凹榫设于墙板本体上方，所述的双凸凹榫设于墙板本体下方，所述的双凸凹榫与墙板本体连接处设有倒角，所述的墙板本体包括依次覆合的第一玻纤网格布层、轻骨料纤维混凝土层和第二玻纤网格布层。

2.根据权利要求1所述的一种双梯形榫槽实心墙板，其特征在于：所述的第一玻纤网格布层、轻骨料纤维混凝土层第二玻纤网格布层、凸凹榫和双凸凹榫一次浇注成型。

3.根据权利要求1所述的一种双梯形榫槽实心墙板，其特征在于：所述的第一玻纤网格布层和第二玻纤网格布层表面设有增强材料层。

4.根据权利要求1所述的一种双梯形榫槽实心墙板，其特征在于：所述的凸凹榫是凸凹梯形槽。

5.根据权利要求1所述的一种双梯形榫槽实心墙板，其特征在于：所述的双凸凹榫是双凸凹梯形槽。

6.根据权利要求1所述的一种双梯形榫槽实心墙板，其特征在于：所述的倒角有四个。

7.根据权利要求1所述的一种双梯形榫槽实心墙板，其特征在于：所述的轻骨料纤维混凝土层是纤维增强发泡水泥、纤维增强聚苯乙烯泡沫珠混凝土、纤维增强珍珠岩混凝土、纤维增强玻化微珠混凝土、纤维增强膨胀玻化微珠混凝土、纤维增强中空玻璃微珠混凝土、纤维增强陶粒混凝土的一种或其组合的混合物。

双梯形榫槽实心墙板

技术领域

[0001] 本实用新型涉及建筑材料领域，尤指一种双梯形榫槽实心墙板。

背景技术

[0002] 目前，我国建筑物内隔墙常用条板，有一种是GRC空心条板。该条板是由玻纤增强低碱度硫铝酸盐水泥制成。由于其是空心结构，且空心率较高，所以该墙板存在隔音、隔热效果差及使用性能上存在缺陷，如不能直接钉挂东西。

[0003] 另一种是由两层面板和芯材组成的复合条板，该种隔墙条板采用组合模具生产，复合结构，由于芯材与面板的干燥收缩值不一样，在施工安装中板缝砂浆太少，该墙板在施工安装完成后，容易出现开裂、空鼓、脱皮等缺陷。

实用新型内容

[0004] 本实用新型的目的旨在克服现有复合条板的不足，本实用新型提供一种双梯形榫槽实心墙板，由耐碱玻纤网格布、轻骨料纤维混凝土浇注成型。该墙板重量轻、隔音、隔热、施工简单方便。

[0005] 为实现上述目的，本实用新型采用如下的技术方案是：一种双梯形榫槽实心墙板，包括墙板本体、凸凹榫和双凸凹榫，所述的凸凹榫设于墙板本体上方，所述的双凸凹榫设于墙板本体下方，所述的双凸凹榫与墙板本体连接处设有倒角，所述的墙板本体包括依次覆合的第一玻纤网格布层、轻骨料纤维混凝土层和第二玻纤网格布层。

[0006] 优选地，所述的第一玻纤网格布层、轻骨料纤维混凝土层第二玻纤网格布层、凸凹榫和双凸凹榫一次浇注成型。

[0007] 优选地，所述的第一玻纤网格布层和第二玻纤网格布层表面设有增强材料层。

[0008] 优选地，所述的凸凹榫是凸凹梯形槽。

[0009] 优选地，所述的双凸凹榫是双凸凹梯形槽。

[0010] 优选地，所述的倒角有四个。

[0011] 优选地，所述的轻骨料纤维混凝土层是纤维增强发泡水泥、纤维增强聚苯乙烯泡沫珠混凝土、纤维增强珍珠岩混凝土、纤维增强玻化微珠混凝土、纤维增强膨胀玻化微珠混凝土、纤维增强中空玻璃微珠混凝土、纤维增强陶粒混凝土的一种或其组合的混合物。

[0012] 本实用新型制作方法：将墙板铝合金模具分别做成梯形凸凹槽，将带有凸凹梯形槽的铝合金模具边条，装配好模具后，插入ABS板，置入玻纤网格布，然后浇注轻骨料纤维混凝土，经加热或自然养护硬化后脱模，形成本实用新型由玻纤网格布、凸凹榫槽、轻骨料纤维混凝土、双凸凹榫槽、倒角组成的双梯形榫槽实心墙板。

[0013] 本实用新型的有益效果在于：本实用新型施工简单方便、双凸凹榫槽加大了抹灰面的接触面积，墙板倒角与倒角之间形成一个凹槽，在该凹槽贴抗裂带、填充砂浆，墙体完工后，表面平整。不开裂、重量轻、隔音、隔热的墙板，广泛用于建筑内隔墙。

附图说明

[0014] 图1 是本实用新型结构图。

[0015] 图2 是图1中的上半部分剖开图。

[0016] 图3是图1中的下半部分剖开图。

[0017] 标注说明:1.玻纤网格布层;2.凸凹榫;3.轻骨料纤维混凝土层;4.双凸凹榫;5.倒角;6. 墙板本体。

具体实施方式

[0018] 请参阅图1-3所示,本实用新型关于一种双梯形榫槽实心墙板,其特征在于:包括墙板本体6、凸凹榫2和双凸凹榫4, 所述的凸凹榫2设于墙板本体6上方,所述的凸凹榫2是凸凹梯形槽,所述的双凸凹榫4设于墙板本体6下方,所述的双凸凹榫4是双凸凹梯形槽,所述的双凸凹榫4与墙板本体6连接处设有四个倒角5,所述的墙板本体6包括依次覆合的第一玻纤网格布层1、轻骨料纤维混凝土层3和第二玻纤网格布层1,所述的第一玻纤网格布层1和第二玻纤网格布层1表面设有增强材料层,所述的第一玻纤网格布层1、轻骨料纤维混凝土层3第二玻纤网格布层1、凸凹榫2和双凸凹榫4一次浇注成型。

[0019] 优选地,所述的轻骨料纤维混凝土层3是纤维增强发泡水泥、纤维增强聚苯乙烯泡沫珠混凝土、纤维增强珍珠岩混凝土、纤维增强玻化微珠混凝土、纤维增强膨胀玻化微珠混凝土、纤维增强中空玻璃微珠混凝土、纤维增强陶粒混凝土的一种或其组合的混合物。

[0020] 本实用新型制作方法:将墙板铝合金模具分别做成梯形凸凹槽,将带有凸凹梯形槽的铝合金模具边条,装配好模具后,插入ABS板,置入玻纤网格布,然后浇注轻骨料纤维混凝土,经加热或自然养护硬化后脱模,形成本实用新型由玻纤网格布、凸凹榫槽、轻骨料纤维混凝土、双凸凹榫槽、倒角组成的双梯形榫槽实心墙板。

[0021] 本实用新型的有益效果在于:本实用新型施工简单方便、双凸凹榫槽加大了抹灰面的接触面积,墙板倒角与倒角之间形成一个凹槽,在该凹槽贴抗裂带、填充砂浆,墙体完工后,表面平整。不开裂、重量轻、隔音、隔热的墙板,广泛用于建筑内隔墙。

[0022] 以上实施方式仅仅是对本实用新型的优选实施方式进行描述,并非对本实用新型的范围进行限定,在不脱离本实用新型设计精神的前提下,本领域普通工程技术人员对本实用新型的技术方案作出的各种变形和改进,均应落入本实用新型的权利要求书确定的保护范围内。

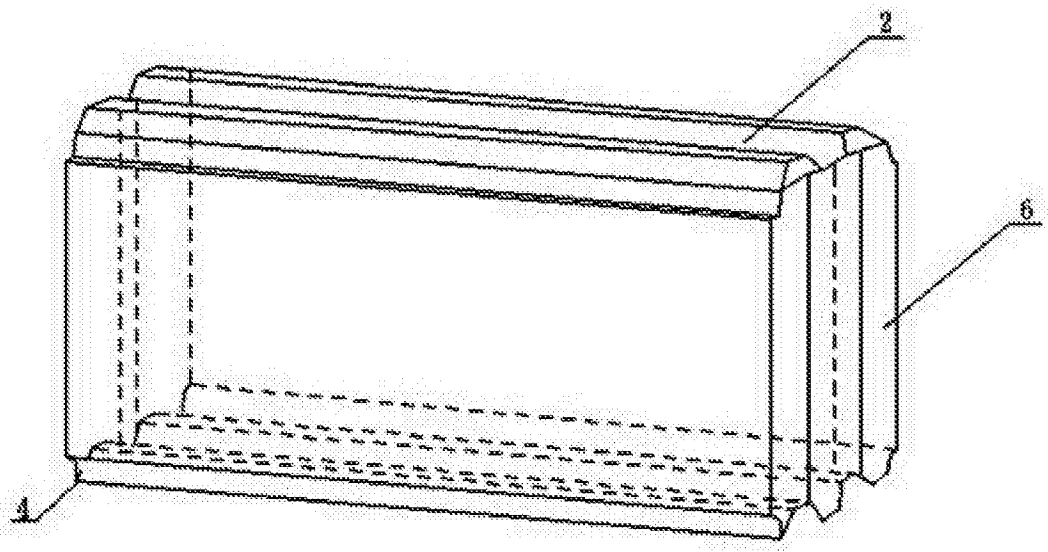

图1

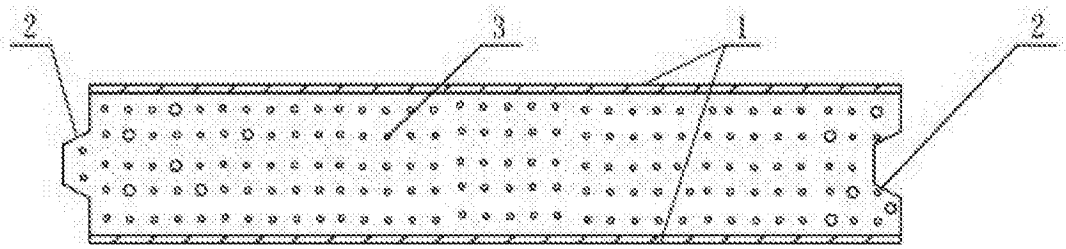

图2

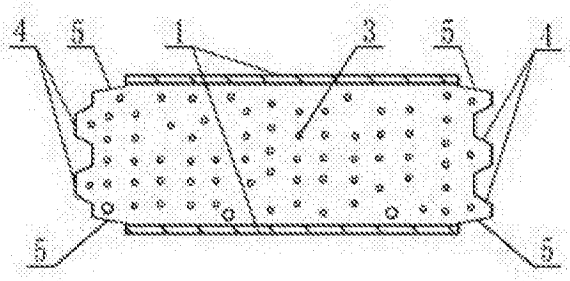

图3