(19)中华人民共和国国家知识产权局

(12)实用新型专利

(10)授权公告号 CN 206400875 U
(45)授权公告日 2017.08.11

(21)申请号 201621287473.5

(22)申请日 2016.11.28

(73)专利权人 渤海大学
地址 121013 辽宁省锦州市松山新区博大雅居5-39

(72)发明人 高薇

(74)专利代理机构 济南鼎信专利商标代理事务所(普通合伙) 37245
代理人 曹玉琳

(51)Int.Cl.
G09B 19/18(2006.01)

权利要求书1页 说明书4页 附图4页

(54)实用新型名称

一种经济管理教学用的展示装置

(57)摘要

本实用新型公开了一种经济管理教学用的展示装置，包括左教学板、右教学板，所述左教学板与右教学板铰连接，所述左教学板的底部设置若干个第一滑槽，所述第一滑槽内滑动设置活动板，所述左教学板的顶部设置矩形的第一凹槽，所述活动板伸出第一滑槽进入第一凹槽，所述活动板的背面设置若干个滑块，所述第一凹槽内设置与滑块相配合的第二滑槽，所述第二滑槽由第一凹槽的顶端延伸至第一滑槽的底部，所述滑块内滑动套设活动杆，所述活动杆上设置第一弹簧。本实用新型的有益效果在于：能够折叠方便存储和搬运，在教学板的基础上增加了柱形图的演示功能，给经济管理教学带来方便，适合经济管理教学使用，有利于提高经济管理教学效率。

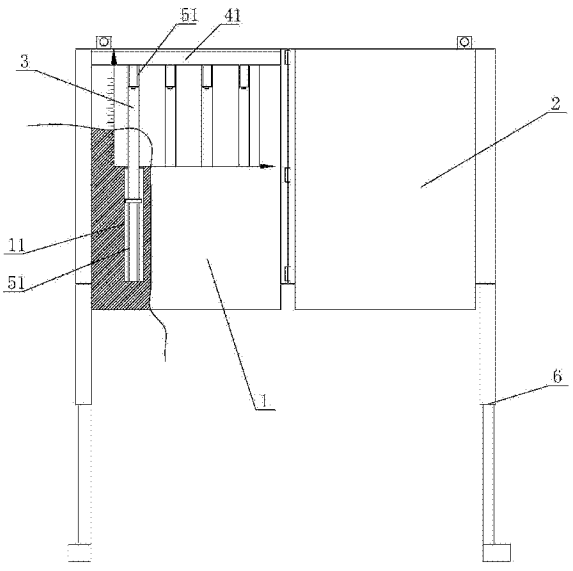

CN 206400875 U

1.一种经济管理教学用的展示装置,包括左教学板(1)、右教学板(2),其特征在于:所述左教学板(1)与右教学板(2)铰连接,所述左教学板(1)的底部设置若干个第一滑槽(11),所述第一滑槽(11)内滑动设置活动板(3),所述左教学板(1)的顶部设置矩形的第一凹槽(4),所述第一凹槽(4)的左端设置Y轴,所述第一凹槽(4)的底端设置X轴,所述活动板(3)伸出第一滑槽(11)进入第一凹槽(4),所述活动板(3)的背面设置若干个滑块(5),所述第一凹槽(4)内设置与滑块(5)相配合的第二滑槽(51),所述第二滑槽(51)由第一凹槽(4)的顶端延伸至第一滑槽(11)的底部,所述滑块(5)内滑动套设活动杆(52),所述活动杆(52)上设置第一弹簧(53),所述第一弹簧(53)的另一端与滑块(5)连接,所述滑块(5)的底端设置防止滑块(5)从第二滑槽(51)脱落的限位块(54)。

2.根据权利要求1所述的一种经济管理教学用的展示装置,其特征在于:所述第一凹槽(4)的顶端设置第二凹槽,所述第二凹槽内设置挡板(41),所述挡板(41)与左教学板(1)可拆卸连接。

3.根据权利要求1所述的一种经济管理教学用的展示装置,其特征在于:所述左教学板(1)、右教学板(2)远离铰接的一端设置可伸缩的支撑腿(6)。

4.根据权利要求1所述的一种经济管理教学用的展示装置,其特征在于:所述左教学板(1)的背面设置安装座(7),所述安装座(7)内设置锁舌(71),所述锁舌(71)与安装座(7)滑动连接,所述锁舌(71)的一端伸出安装座(7),另一端设置凸起(72),所述安装座(7)上设置与凸起(72)相配合的第三滑槽,所述右教学板(2)设置锁座(8),所述锁座(8)上设置与锁舌(71)相配合的锁孔。

5.根据权利要求4所述的一种经济管理教学用的展示装置,其特征在于:所述锁舌(71)靠近凸起(72)的一端设置第二弹簧(73),另一端设置卡块(74),所述锁孔设置与卡块(74)相配合的卡槽(75)。

一种经济管理教学用的展示装置

技术领域

[0001] 本实用新型主要涉及教学用具领域，具体是一种经济管理教学用的展示装置。

背景技术

[0002] 经济管理教学过程中，利用柱形图对一些数据、信息进行分析讲解是教学经常的、必要的过程，以便于对比的向学生们进行详细讲解，然而传统的方式是教师在黑板上进行手动绘制柱形图，使用后再擦掉，而需要时还需要重新绘制，给教师的教学添加了负担，而且延误课堂有限的时间，因此很多教师在授课过程中利用一些现有的柱形图演示教具进行授课，但是现有的演示教具大多是一次性模型，在使用过程中造成了极大的浪费，也有一些可以重复使用的演示教具，但是极不精确，只能根据设定好的距离来进行演示，各柱形图之间对比性差、准确度低且可操作性较差。

实用新型内容

[0003] 为解决现有技术中的不足，本实用新型提供一种经济管理教学用的展示装置，能够折叠方便存储和搬运，在教学板的基础上增加了柱形图的演示功能，给经济管理教学带来方便，适合经济管理教学使用，有利于提高经济管理教学效率。

[0004] 本实用新型为实现上述目的，通过以下技术方案实现：

[0005] 一种经济管理教学用的展示装置，包括左教学板、右教学板，所述左教学板与右教学板铰连接，所述左教学板的底部设置若干个第一滑槽，所述第一滑槽内滑动设置活动板，所述左教学板的顶部设置矩形的第一凹槽，所述第一凹槽的左端设置Y轴，所述第一凹槽的底端设置X轴，所述活动板伸出第一滑槽进入第一凹槽，所述活动板的背面设置若干个滑块，所述第一凹槽内设置与滑块相配合的第二滑槽，所述第二滑槽由第一凹槽的顶端延伸至第一滑槽的底部，所述滑块内滑动套设活动杆，所述活动杆上设置第一弹簧，所述第一弹簧的另一端与滑块连接，所述滑块的底端设置防止滑块从第二滑槽脱落的限位块。

[0006] 所述第一凹槽的顶端设置第二凹槽，所述第二凹槽内设置挡板，所述挡板与左教学板可拆卸连接。

[0007] 所述左教学板、右教学板远离铰接的一端设置可伸缩的支撑腿。

[0008] 所述左教学板的背面设置安装座，所述安装座内设置锁舌，所述锁舌与安装座滑动连接，所述锁舌的一端伸出安装座，另一端设置凸起，所述安装座上设置与凸起相配合的第三滑槽，所述右教学板设置锁座，所述锁座上设置与锁舌相配合的锁孔。

[0009] 所述锁舌靠近凸起的一端设置第二弹簧，另一端设置卡块，所述锁孔设置与卡块相配合的卡槽。

[0010] 对比与现有技术，本实用新型有益效果在于：

[0011] 1、本实用新型能够折叠，方便存储和搬运；在教学板的基础上增加了柱形图的演示功能，给经济管理教学带来方便，适合经济管理教学使用，有利于提高经济管理教学效率。

[0012] 2、本实用新型挡板与左教学板可拆卸连接，方便安装、维修活动板。

[0013] 3、本实用新型左教学板、右教学板远离铰接的一端设置可伸缩的支撑腿，方便调节教学板的高度。

[0014] 4、本实用新型锁座上设置与锁舌相配合的锁孔，避免左教学板、有教学板在书写过程中相向转动，影响老师在教学板上书写。

附图说明

[0015] 附图1是本实用新型的主视图；

[0016] 附图2是本实用新型的后视图；

[0017] 附图3是锁舌的结构示意图；

[0018] 附图4是活动板的后视图；

[0019] 附图5是附图4的A-A剖视图。

[0020] 附图中所示标号：1、左教学板；11、第一滑槽；2、右教学板；3、活动板； 4、第一凹槽；41、挡板；5、滑块；51、第二滑槽；52、活动杆；53、第一弹簧；54、限位块；55、滚珠；6、支撑腿；7、安装座；71、锁舌；72、凸起； 73、第二弹簧；74、卡块；75、卡槽；76、第三弹簧；8、锁座。

具体实施方式

[0021] 结合附图和具体实施例，对本实用新型作进一步说明。应理解，这些实施例仅用于说明本实用新型而不用于限制本实用新型的范围。此外应理解，在阅读了本实用新型讲授的内容之后，本领域技术人员可以对本实用新型作各种改动或修改，这些等价形式同样落于本申请所限定的范围。

[0022] 一种经济管理教学用的展示装置，包括左教学板1、右教学板2，所述左教学板1与右教学板2铰连接，能够折叠，折叠后缩小体积和占空间，方便存储和搬运；所述左教学板1的底部设置若干个第一滑槽11，第一滑槽11并排设置在左教学板1内，所述第一滑槽11内滑动设置活动板3，所述左教学板1的顶部设置矩形的第一凹槽4，所述第一凹槽4的左端设置Y轴，所述第一凹槽4的底端设置X轴，X轴、Y轴形成直角坐标系；所述活动板3伸出第一滑槽11进入第一凹槽4，所述活动板3的背面设置若干个滑块5，优选为4个，设置在活动板3的四个角上，所述第一凹槽4内设置与滑块5相配合的第二滑槽51，所述第二滑槽51由第一凹槽4的顶端延伸至第一滑槽11的底部，所述滑块5内滑动套设活动杆52，所述活动杆52上设置第一弹簧53，所述第一弹簧53的另一端与滑块5连接，所述滑块5的底端设置防止滑块5从第二滑槽51脱落的限位块54，将滑块5安装进入第二滑槽51内在第一弹簧53的作用下活动杆52、限位块54均与教学板接触产生摩擦力，克服活动板3的重力，使活动板3可以固定在左教学板1上；讲课时老师用手拨动活动板3克服摩擦力从而控制活动板3的升降，优选在活动板3的顶部设置凸块既方便老师滑动活动板3又能防止活动板3全部滑入第一凹槽4；教学时将左教学板1、有教学板展开形成一个平面，在右教学板2上书写理论知识，左教学板1上伸出第一滑槽11的活动板 3可以根据教学需要进行高度调整形成柱形图，对一些数据、信息进行分析讲解，优选在活动杆52远离滑块5的一端设置滚珠55，方便滑动活动板3；在教学板的基础上增加了柱形图的演示功能，柱形图下方老师可以书写对于柱形图的文字解释或画出折线图以另外一种形式表现数据信息的变化以及变化趋势，给经济管理教学带来方便，适合经

济管理教学使用，有利于提高经济管理教学效率。

[0023] 优选的，所述第一凹槽4的顶端设置第二凹槽，所述第二凹槽内设置挡板 41，所述挡板41与左教学板1可拆卸连接，安装活动板3时将挡板41拆下，将滑块5从第二滑槽51的顶端滑入第二滑槽51，安装完毕后将挡板41安装进入第二凹槽，第二滑槽51的顶部被挡板41堵住，滑动活动板3时滑块5不会从第二滑槽51的顶端滑出，当活动板3出现故障时可以拆下挡板41将活动板3 从第二滑槽51的顶端取出，方便安装、维修活动板3。

[0024] 优选的，所述左教学板1、右教学板2远离铰接的一端设置可伸缩的支撑腿6，方便调节教学板的高度。

[0025] 优选的，所述左教学板1的背面设置安装座7，所述安装座7内设置锁舌71，所述锁舌71与安装座7滑动连接，所述锁舌71的一端伸出安装座7，另一端设置凸起72，所述安装座7上设置与凸起72相配合的第三滑槽，所述右教学板2设置锁座8，所述锁座8上设置与锁舌71相配合的锁孔，教学时，左教学板1与右教学板2在一个平面，将锁舌71伸入锁孔内，书写时左教学板1、右教学板2均无法沿铰接轴转动，可以有效避免左教学板1、有教学板在书写过程中相向转动，方便老师在教学板进行书写。

[0026] 优选的，所述锁舌71靠近凸起72的一端设置第二弹簧73，另一端设置卡块74，所述锁孔设置与卡块74相配合的卡槽75，锁舌71伸入锁孔后卡块74 卡入卡槽75内对锁舌71进行固定防止锁舌71由锁孔内滑出，优选的锁舌71 对应位于卡块74处设置第四滑槽，所述卡块74安装在第四滑槽内并设置第三弹簧76，所述第三弹簧76的另一端与锁舌71连接，需要折叠教学板时；按压卡块74，在第二弹簧73的作用下锁舌71滑出锁孔进入安装座7，

[0027] 实施例：

[0028] 一种经济管理教学用的展示装置，包括左教学板1、右教学板2，所述左教学板1与右教学板2铰连接，能够折叠，折叠后缩小体积和占空间，方便存储和搬运；所述左教学板1、右教学板2远离铰接的一端设置可伸缩的支撑腿6，在左教学板1、有教学板的顶端设置挂环方便悬挂。所述左教学板1的底部设置 4个第一滑槽11，所述第一滑槽11内滑动设置活动板3，所述左教学板1的顶部设置矩形的第一凹槽4，所述第一凹槽4的左端设置Y轴，所述第一凹槽4的底端设置X轴，所述活动板3伸出第一滑槽11进入第一凹槽4，所述活动板3 的背面设置4个滑块5，所述第一凹槽4内设置与滑块5相配合的第二滑槽51，所述第二滑槽51由第一凹槽4的顶端延伸至第一滑槽11的底部，所述滑块5 内滑动套设活动杆52，所述活动杆52上设置第一弹簧53，所述第一弹簧53的另一端与滑块5连接，活动杆52远离滑块5的一端设置滚珠55，方便滑动活动板3，所述滑块5的底端设置防止滑块5从第二滑槽51脱落的限位块54，所述第一凹槽4的顶端设置第二凹槽，所述第二凹槽内设置挡板41，所述挡板41与左教学板1可拆卸连接。所述左教学板1的背面设置安装座7，所述安装座7内设置锁舌71，所述锁舌71与安装座7滑动连接，所述锁舌71的一端伸出安装座7，另一端设置凸起72，所述安装座7上设置与凸起72相配合的第三滑槽，所述右教学板2设置锁座8，所述锁座8上设置与锁舌71相配合的锁孔。所述锁舌71靠近凸起72的一端设置第二弹簧73，另一端设置卡块74，锁舌71对应位于卡块74处设置第四滑槽，所述卡块74安装在第四滑槽内并设置第三弹簧76，所述第三弹簧76的另一端与锁舌71连接，所述锁孔设置与卡块74相配合的卡槽75。本实施例的有益效果在于：能够方便安装、维修活动板3；左教学板1、右教学板2远离铰接的一端设置可伸缩的支撑腿6，方便调节教学板的高度；锁座8上设置与锁舌71相配合的锁孔，避免左教

学板1、有教学板在书写过程中相向转动，影响老师在教学板上书写。

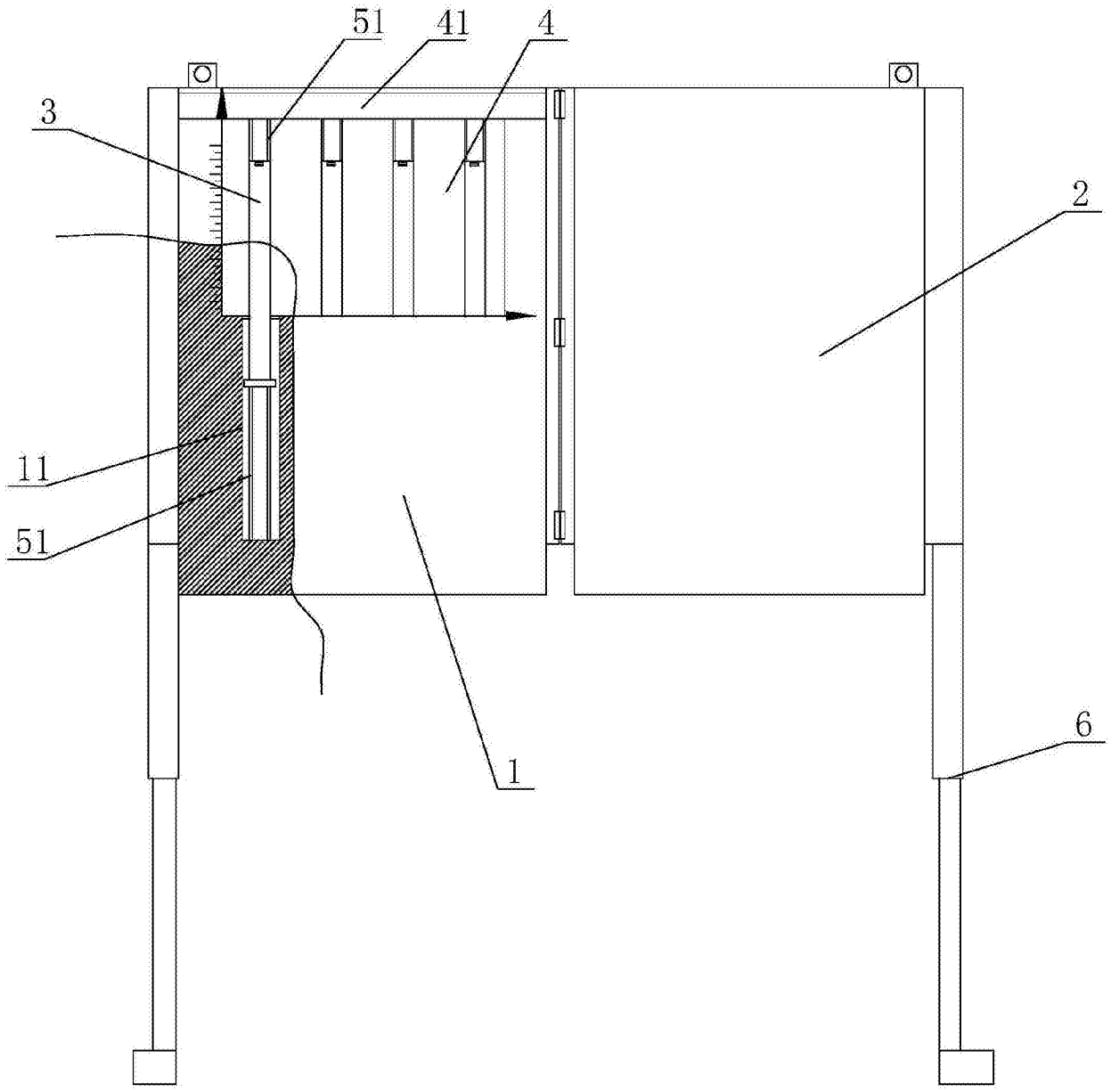

图1

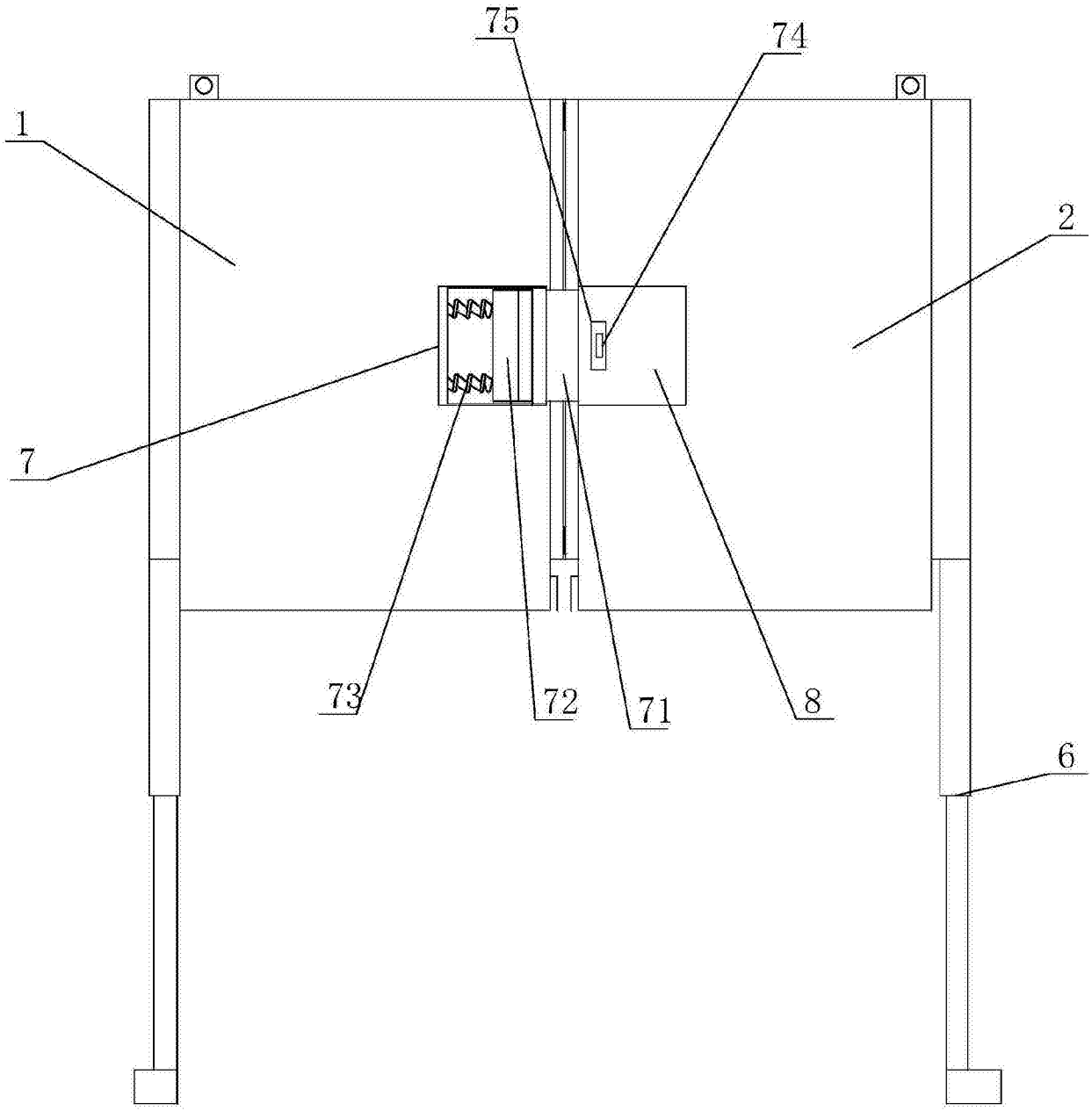

图2

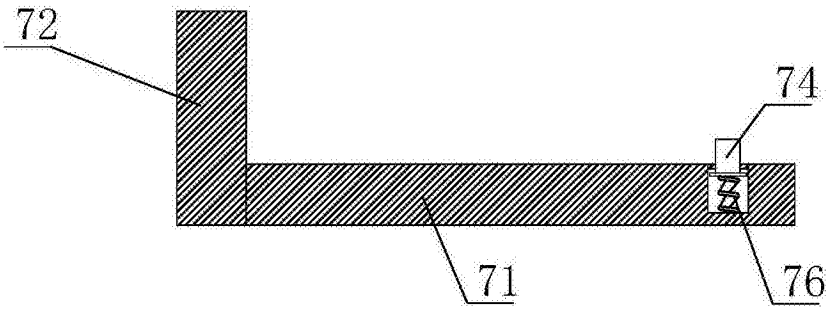

图3

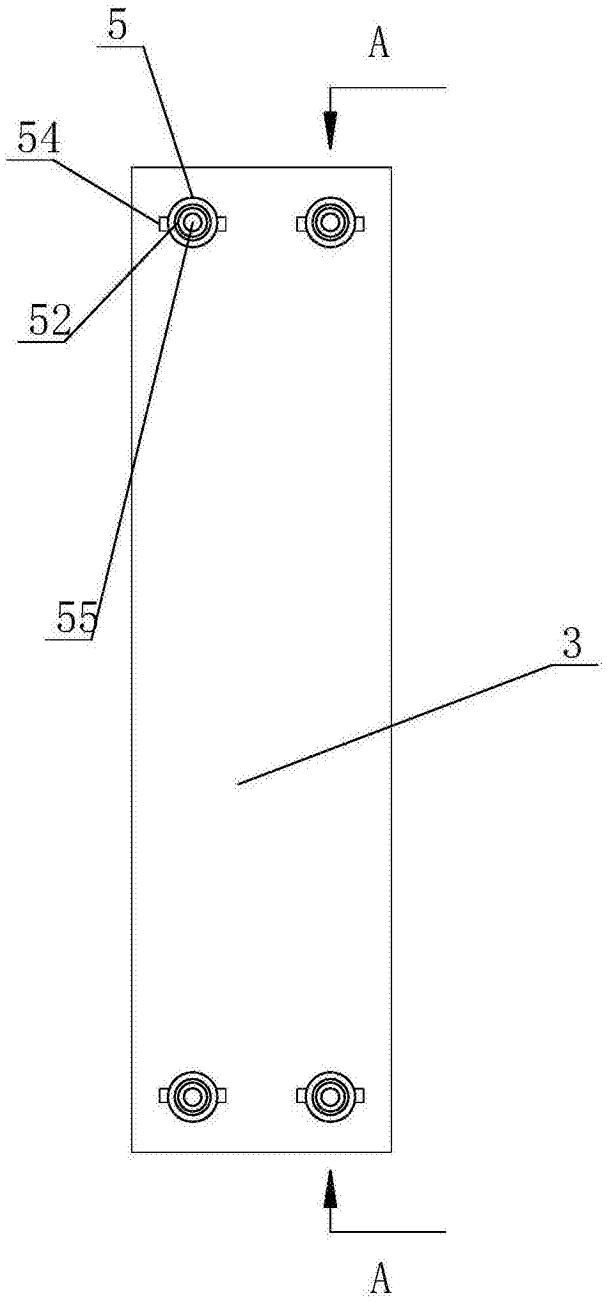

图4

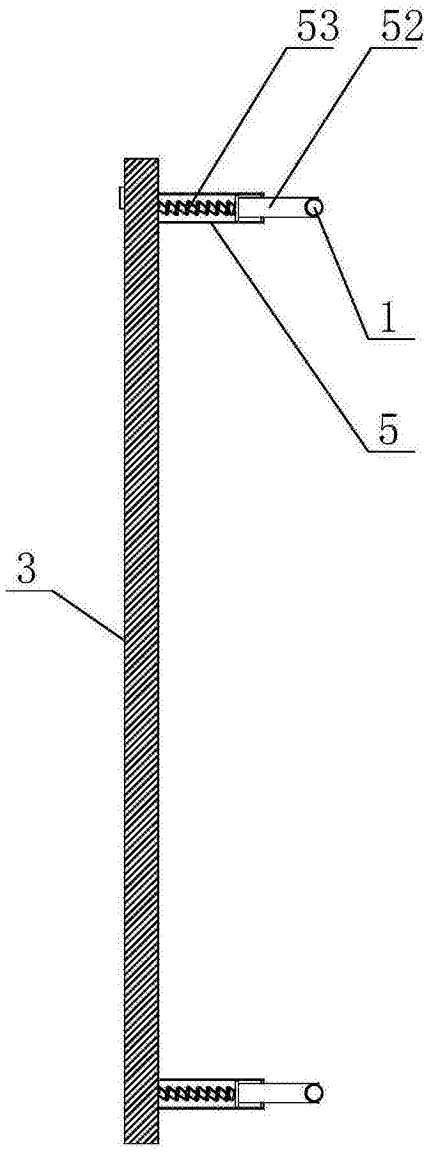

图5