(19)中华人民共和国国家知识产权局

(12)实用新型专利

(10)授权公告号 CN 211559247 U
(45)授权公告日 2020.09.25

(21)申请号 201922246648.8

(22)申请日 2019.12.16

(73)专利权人 高宇萱
地址 730000 甘肃省兰州市城关区南昌路455号

(72)发明人 高宇萱 郭芳 高永平 白玉权

(51)Int.Cl.
A47B 41/02(2006.01)
A47B 41/06(2006.01)
A47B 9/20(2006.01)

权利要求书1页 说明书4页 附图2页

(54)实用新型名称

一种新型小学生用课桌

(57)摘要

本实用新型公开了一种新型小学生用课桌，属于学生用品技术领域，包括桌腿和桌面，桌腿的上端面与桌面的下端面固定连接，桌面的下端面固定连接有桌箱，桌箱位于两个桌腿之间，桌面的上端面后侧安装有架书装置，架书装置包括书架板，书架板的前端面底部固定连接有托板，书架板的下端面固定连接有连接板，连接板的下端面与桌面的上端面固定连接，书架板的前端面顶端设置有书夹，书架板的前端面吸附有两个磁块，通过磁块可夹持便条，使用方便，直角板顶部可以放置台灯，防止学生近视，直角板底部与桌面之间可以放置书本文具等，文具盒位于架书装置前端，便于学生拿取文具，时钟，提高课桌的功能性。

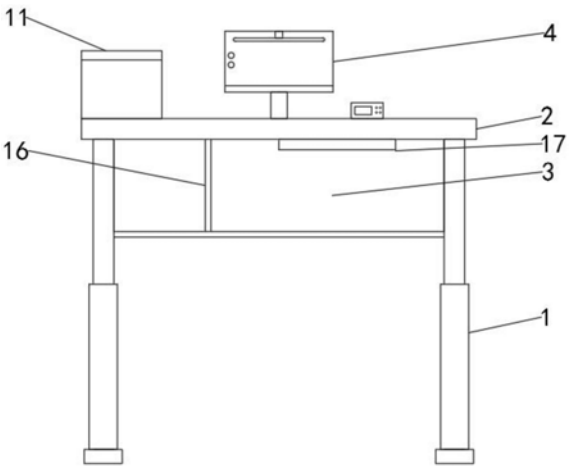

CN 211559247 U

1.一种新型小学生用课桌，包括桌腿(1)和桌面(2)，所述桌腿(1)的上端面与桌面(2)的下端面固定连接，其特征在于：所述桌面(2)的下端面固定连接有桌箱(3)，所述桌箱(3)位于两个桌腿(1)之间，所述桌面(2)的上端面后侧安装有架书装置(4)，所述架书装置(4)包括书架板(5)，所述书架板(5)的前端面底部固定连接有托板(6)，所述书架板(5)的下端面固定连接有连接板(7)，所述连接板(7)的下端面与桌面(2)的上端面固定连接，所述书架板(5)的前端面顶端设置有书夹(8)，所述书架板(5)的前端面吸附有两个磁块(9)，所述桌面(2)的上端面后侧从左至右分别设置有直角板(11)、文具盒(10)、时钟(12)和笔筒(13)，所述桌面(2)的上端面两侧均开设有笔槽(14)。

2.根据权利要求1所述的一种新型小学生用课桌，其特征在于：所述笔筒(13)呈圆柱状，所述笔槽(14)呈矩形状。

3.根据权利要求1所述的一种新型小学生用课桌，其特征在于：所述桌面(2)的上端面前侧开设有凹口(15)。

4.根据权利要求1所述的一种新型小学生用课桌，其特征在于：所述桌箱(3)的内部固定连接有隔板(16)，所述隔板(16)将桌箱(3)分为两个腔体，所述桌箱(3)的内部顶端右侧安装有LED灯(17)。

5.根据权利要求1所述的一种新型小学生用课桌，其特征在于：所述桌腿(1)包括伸缩杆(18)，所述伸缩杆(18)的下端面固定连接有底板(19)，所述底板(19)的左右两侧均套接有防滑套(20)，所述伸缩杆(18)的外壁安装有锁紧螺栓(21)。

6.根据权利要求1所述的一种新型小学生用课桌，其特征在于：所述桌面(2)的上端面涂覆有防水涂料。

7.根据权利要求1所述的一种新型小学生用课桌，其特征在于：所述书架板(5)与连接板(7)之间设置有15度的夹角。

8.根据权利要求1所述的一种新型小学生用课桌，其特征在于：所述桌面(2)的四角为圆角状且圆角处设置有防撞垫(22)，所述防撞垫(22)为软橡胶。

一种新型小学生用课桌

技术领域

[0001] 本实用新型涉及小学生用品技术领域，特别涉及一种新型小学生用课桌。

背景技术

[0002] 课桌为学生所用课桌，从最早的学堂里的八方桌开始，用于学校，学堂学习的桌子应该统一为课桌，其实现如今的课桌主要分为以下三类：实木课桌：这种课桌加工方便，材料为杂木，浪费大量木材，而且不耐用，目前仍为很多贫困地区的中小学采用。因课桌凳高度固定，逐渐被钢塑结构的可调试课桌取代。升降课桌：又名可调试课桌，顾名思义，就是课桌凳的高度可调，通过桌腿的相关固件在滑轴之间上下调节来起到调节课桌高度，橡塑课桌：主要采用橡塑合金材料，经机械模压成型校用课桌椅产品，该类产品多为固定结构，高度不可调，但因为所用材料特殊，材质较好，耐用轻便，也得到部分学校采用。

[0003] 现有的小学生用课桌桌面面积有限，不能够放置过多的学习用品以及书本，且课桌功能单一，使用不便。

实用新型内容

[0004] 本实用新型提供一种新型小学生用课桌，旨在解决现有的小学生用课桌桌面面积有限，不能够放置过多的学习用品以及书本，且课桌功能单一，使用不便的问题。

[0005] 本实用新型是这样实现的，一种新型小学生用课桌，包括桌腿和桌面，所述桌腿的上端面与桌面的下端面固定连接，所述桌面的下端面固定连接有桌箱，所述桌箱位于两个桌腿之间，所述桌面的上端面后侧安装有架书装置，所述架书装置包括书架板，所述书架板的前端面底部固定连接有托板，所述书架板的下端面固定连接有连接板，所述连接板的下端面与桌面的上端面固定连接，所述书架板的前端面顶端设置有书夹，所述书架板的前端面吸附有两个磁块，所述桌面的上端面后侧从左至右分别设置有直角板、文具盒、时钟和笔筒，所述桌面的上端面两侧均开设有笔槽。

[0006] 为了方便放置笔类，作为本实用新型的一种新型小学生用课桌优选的，所述笔筒呈圆柱状，所述笔槽呈矩形状。

[0007] 为了小学生更贴近桌面，作为本实用新型的一种新型小学生用课桌优选的，所述桌面的上端面前侧开设有凹口。

[0008] 为了可以在桌箱内分类放置书本，作为本实用新型的一种新型小学生用课桌优选的，所述桌箱的内部固定连接有隔板，所述隔板将桌箱分为两个腔体，所述桌箱的内部顶端右侧安装有LED灯。

[0009] 为了可以调整课桌高度，作为本实用新型的一种新型小学生用课桌优选的，所述桌腿包括伸缩杆，所述伸缩杆的下端面固定连接有底板，所述底板的左右两侧均套接有防滑套，所述伸缩杆的外壁安装有锁紧螺栓。

[0010] 为了桌面防水，作为本实用新型的一种新型小学生用课桌优选的，所述桌面的上端面涂覆有防水涂料。

[0011] 为了更好的看书角度，作为本实用新型的一种新型小学生用课桌优选的，所述书架板与连接板之间设置有15度的夹角。

[0012] 为了避免使用者身体撞到桌角受到损伤，作为本实用新型的一种新型小学生用课桌优选的，所述桌面的四角为圆角状且圆角处设置有防撞垫，所述防撞垫为软橡胶。

[0013] 与现有技术相比，本实用新型的有益效果是：

[0014] 连接板起到连接支撑书架板的作用，连接板和书架板之间设置有度夹角，更加适合使用者阅读放置在书架板前端的书本，将书背部贴在书架板前端面，底部通过托板支撑，书夹可以将书本固定在某一页，使用方便，同时书架板内部设有钢板，磁块可吸附在书架板前端，通过磁块可夹持便条，使用方便，直角板顶部可以放置台灯，防止学生近视，直角板底部与桌面之间可以放置书本文具等，文具盒位于架书装置前端，便于学生拿取文具，时钟，提高课桌的功能性，控制学生学习时间，保护小学生视力，笔筒和笔槽放置笔类，保持桌面的整洁，桌面的四角为圆角状，防止使用者身体撞到桌角受到损伤，防撞垫为软橡胶，更进一步减少使用者身体撞到桌角受到的伤害，提高安全性。

附图说明

[0015] 图1为本实用新型整体结构图；

[0016] 图2为本实用新型架书装置结构图；

[0017] 图3为本实用新型整体俯视示意图；

[0018] 图4为本实用新型整体侧视示意图；

[0019] 图中：1、桌腿；2、桌面；3、桌箱；4、架书装置；5、书架板； 6、托板；7、连接板；8、书夹；9、磁块；10、文具盒；11、直角板； 12、时钟；13、笔筒；14、笔槽；15、凹口；16、隔板；17、LED灯；18、伸缩杆；19、底板；20、防滑套；21、锁紧螺栓；22、防撞垫。

具体实施方式

[0020] 为了使本实用新型的目的、技术方案及优点更加清楚明白，以下结合附图及实施例，对本实用新型进行进一步详细说明。应当理解，此处所描述的具体实施例仅仅用以解释本实用新型，并不用于限定本实用新型。

[0021] 在本实用新型的描述中，需要理解的是，术语“长度”、“宽度”、“上”、“下”、“前”、“后”、“左”、“右”、“竖直”、“水平”、“顶”、“底”“内”、“外”等指示的方位或位置关系为基于附图所示的方位或位置关系，仅是为了便于描述本实用新型和简化描述，而不是指示或暗示所指的装置或元件必须具有特定的方位、以特定的方位构造和操作，因此不能理解为对本实用新型的限制。此外，在本实用新型的描述中，“多个”的含义是两个或两个以上，除非另有明确具体的限定。

[0022] 请参阅图1-4，本实用新型提供一种技术方案：一种新型小学生用课桌，包括桌腿1和桌面2，桌腿1的上端面与桌面2的下端面固定连接，桌面2的下端面固定连接有桌箱3，桌箱3位于两个桌腿1 之间，桌面2的上端面后侧安装有架书装置4，架书装置4包括书架板5，书架板5的前端面底部固定连接有托板6，书架板5的下端面固定连接有连接板7，连接板7的下端面与桌面2的上端面固定连接，书架板5的前端面顶端设置有书夹8，书架板5的前端面吸附有两个磁块9，桌面2的上端面后侧从左至右分别设置有直角板11、文具盒 10、时钟12

和笔筒13，桌面2的上端面两侧均开设有笔槽14。

[0023] 在本实施例中：连接板7起到连接支撑书架板5的作用，连接板 7和书架板5之间设置有15度夹角，更加适合使用者阅读放置在书架板5前端的书本，将书背部贴在书架板5前端面，底部通过托板6 支撑，书夹8可以将书本固定在某一页，使用方便，同时书架板5内部设有钢板，磁块9可吸附在书架板5前端，通过磁块9可夹持便条，使用方便，直角板11顶部可以放置台灯，防止学生近视，直角板11 底部与桌面2之间可以放置书本文具等，文具盒10位于架书装置4 前端，便于学生拿取文具，时钟12，提高课桌的功能性，控制学生学习时间，保护小学生视力，笔筒13和笔槽14放置笔类，保持桌面 2的整洁。

[0024] 作为本实用新型的一种技术优化方案，笔筒13呈圆柱状，笔槽 14呈矩形状。

[0025] 在本实施例中：笔筒13和笔槽14放置笔类，保持桌面2的整洁。

[0026] 作为本实用新型的一种技术优化方案，桌面2的上端面前侧开设有凹口15。

[0027] 在本实施例中：通过设置凹口15，学生在使用课桌时，身体更加贴近课桌，保护学生脊椎。

[0028] 作为本实用新型的一种技术优化方案，桌箱3的内部固定连接有隔板16，隔板16将桌箱3分为两个腔体，桌箱3的内部顶端右侧安装有LED灯17。

[0029] 在本实施例中：隔板16将桌箱3分为两个腔体，两个腔体可以分类放置不同类的课本，LED灯17可以将桌箱3内部照亮，更加方便学生拿取课本。

[0030] 作为本实用新型的一种技术优化方案，桌腿1包括伸缩杆18，伸缩杆18的下端面固定连接有底板19，底板19的左右两侧均套接有防滑套20，伸缩杆18的外壁安装有锁紧螺栓21。

[0031] 在本实施例中：通过设置伸缩杆18，伸缩杆18可以灵活调整课桌高度，便于身高不同的学生使用，底板19起到支撑伸缩杆18的作用，使课桌更加稳定，防滑套20提高底板19与地面的摩擦力，防止课桌滑动，调整好课桌的高度之后通过锁紧螺栓21将伸缩杆18固定，防止伸缩杆18收缩。

[0032] 作为本实用新型的一种技术优化方案，桌面2的上端面涂覆有防水涂料。

[0033] 在本实施例中：桌面2的上端面涂覆有防水涂料，防止出现打翻桌面的水之后渗入进桌箱3内部。

[0034] 作为本实用新型的一种技术优化方案，书架板5与连接板7之间设置有15度的夹角。

[0035] 在本实施例中：连接板7和书架板5之间设置有15度夹角，更加适合使用者阅读放置在书架板5前端的书本。

[0036] 作为本实用新型的一种技术优化方案，桌面2的四角为圆角状且圆角处设置有防撞垫22，防撞垫22为软橡胶。

[0037] 在本实施例中：桌面2的四角为圆角状，防止使用者身体撞到桌角受到损伤，防撞垫22为软橡胶，更进一步减少使用者身体撞到桌角受到的伤害，提高安全性。

[0038] 工作原理：在使用时，首先通过伸缩杆18调整课桌高度，底板 19起到支撑伸缩杆18的作用，使课桌更加稳定，防滑套20提高底板19与地面的摩擦力，防止课桌滑动，调整好课桌的高度之后通过锁紧螺栓21将伸缩杆18固定，防止伸缩杆18收缩，书夹8可以将书本固定在某一页，使用方便，同时书架板5内部设有钢板，磁块9 可吸附在书架板5前端，通过磁

块9可夹持便条，使用方便，直角板 11顶部可以放置台灯，防止学生近视，直角板11底部与桌面2之间可以放置书本文具等，文具盒10位于架书装置4前端，便于学生拿取文具，时钟12，提高课桌的功能性，控制学生学习时间，保护小学生视力，笔筒13和笔槽14放置笔类，保持桌面2的整洁，隔板 16将桌箱3分为两个腔体，两个腔体可以分类放置不同类的课本，LED灯17可以将桌箱3内部照亮，更加方便学生拿取课本，桌面2 的四角为圆角状，防止使用者身体撞到桌角受到损伤，防撞垫22为软橡胶，更进一步减少使用者身体撞到桌角受到的伤害，提高安全性。

[0039] 以上仅为本实用新型的较佳实施例而已，并不用以限制本实用新型，凡在本实用新型的精神和原则之内所作的任何修改、等同替换和改进等，均应包含在本实用新型的保护范围之内。

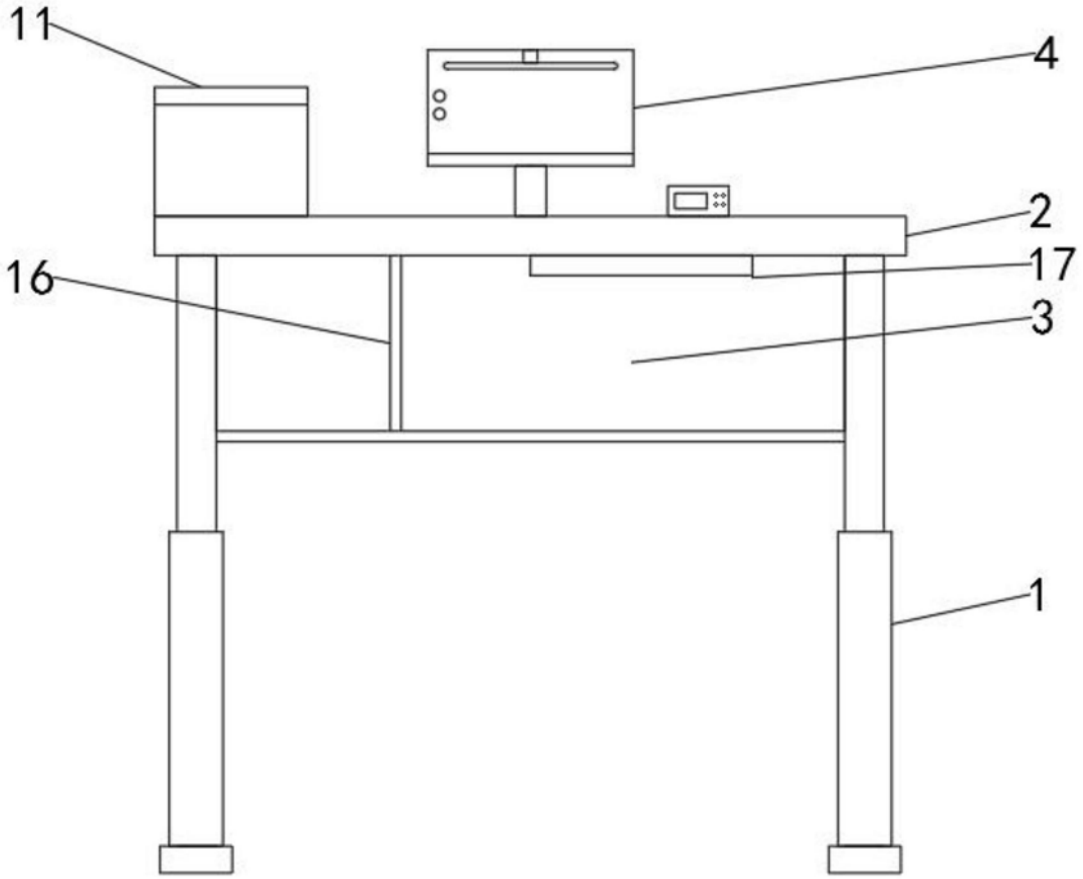

图1

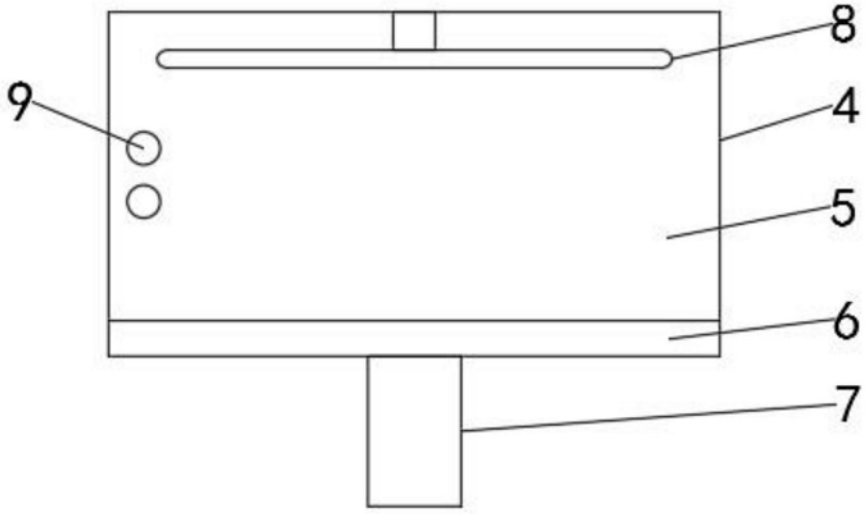

图2

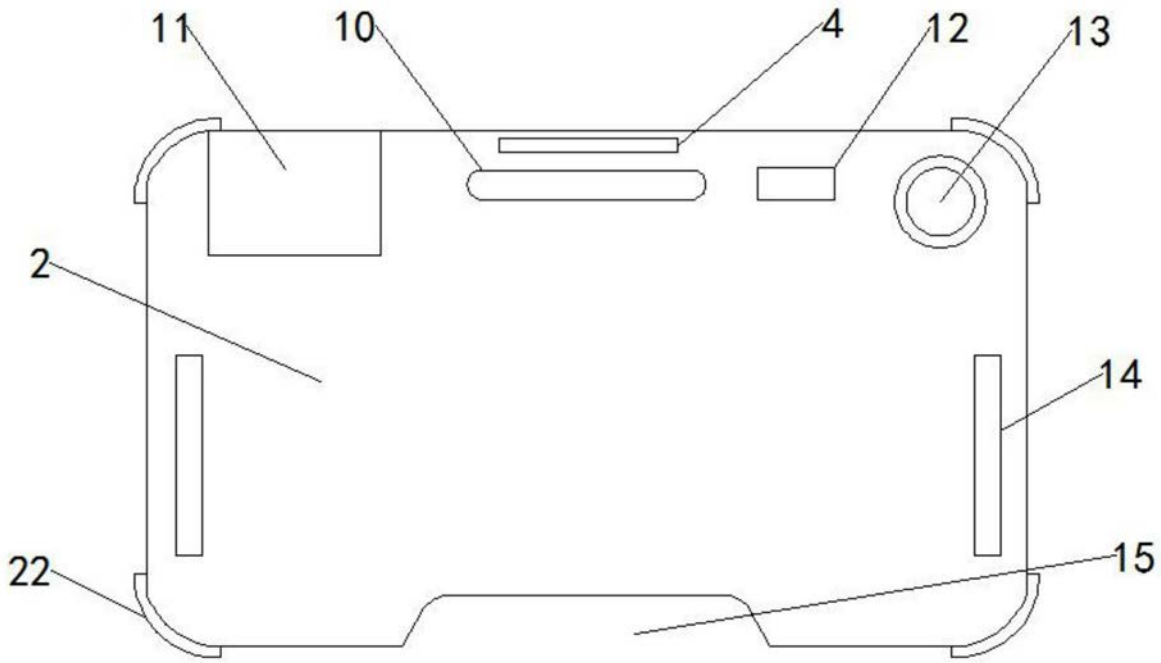

图3

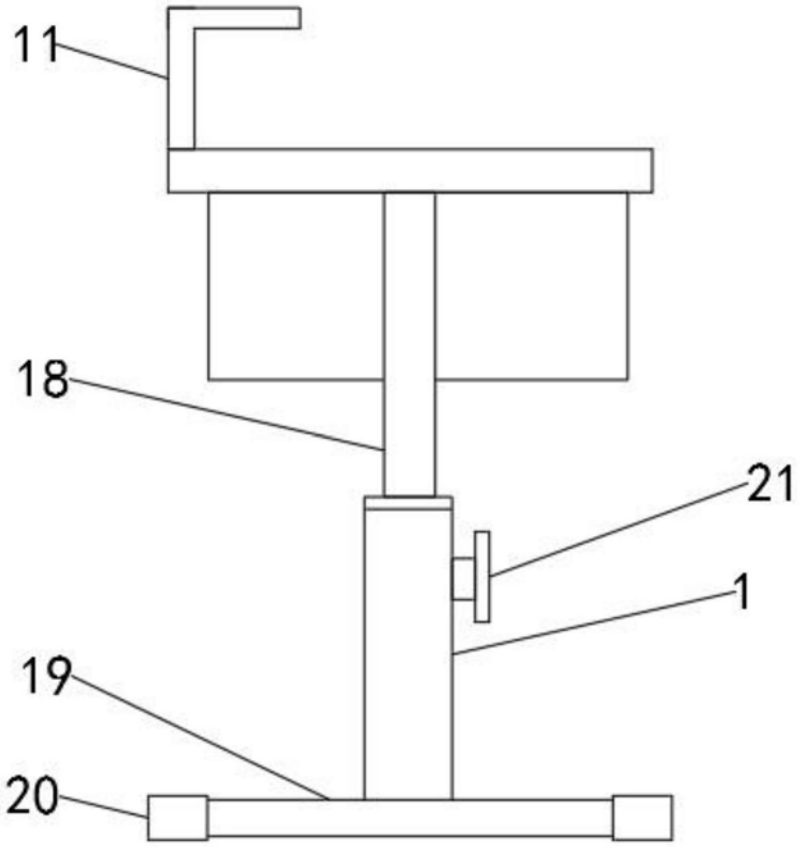

图4