(19)中华人民共和国国家知识产权局

(12)实用新型专利

(10)授权公告号 CN 202287257 U
(45)授权公告日 2012.07.04

(21)申请号 201120415460.2

(22)申请日 2011.10.14

(73)专利权人 徐生富
地址 311411 浙江省富阳市场口镇田畈村51号

(72)发明人 徐生富

(51)Int.Cl.
*A47C 17/02*(2006.01)

权利要求书 1 页 说明书 1 页 附图 1 页

(54)实用新型名称

一种无靠背沙发

(57)摘要

本实用新型属沙发制作技术领域，涉及一种无靠背沙发。包括基板、脚柱、扶手、坐面、靠枕，基板为长方形木板面，脚柱为木制的上粗下细的圆锥台柱，扶手、坐面均由木板、海绵作内衬外包真皮面料而成，扶手为上部外翻的方形弯曲面，坐面为上面鼓凸的长方形坐垫面，靠枕为由海绵作内衬外包布面料而成的圆筒体，基板水平设置，四只脚柱竖置基板下面四角位置且与其固联，两只扶手分别设置基板上面左右两边位置且与其固联，坐面水平设置基板上面、两只扶手内侧位置，两只靠枕分别横向设置坐面上面左右两边位置。本实用新型具有如下优点：大方、时尚。

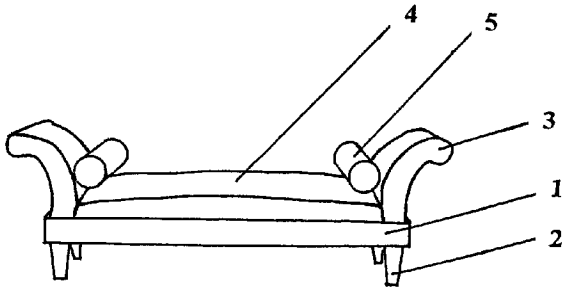


CN 202287257 U

1. 一种无靠背沙发，其特征在于：包括基板、脚柱、扶手、坐面、靠枕，基板为长方形木板面，脚柱为木制的上粗下细的圆锥台柱，扶手、坐面均由木板、海绵作内衬外包真皮面料而成，扶手为上部外翻的方形弯曲面，坐面为上面鼓凸的长方形坐垫面，靠枕为由海绵作内衬外包布面料而成的圆筒体，基板水平设置，四只脚柱竖置基板下面四角位置且与其固联，两只扶手分别设置基板上面左右两边位置且与其固联，坐面水平设置基板上面、两只扶手内侧位置，两只靠枕分别横向设置坐面上面左右两边位置。

# 一种无靠背沙发

## 技术领域：

[0001] 本实用新型属沙发制作技术领域，涉及一种无靠背沙发。

## 背景技术：

[0002] 沙发是居室家具用品，在现代家庭中，沙发既是供人们休息的用具，而且也是居室重要装饰品。现有沙发虽然款式较多，但在外形设计及个性化、趣味性等方面还是存在较多不足。

## 发明内容：

[0003] 本实用新型的目的是给人们提供一种无靠背沙发。

[0004] 本实用新型所采用的技术方案：

[0005] 一种无靠背沙发，包括基板、脚柱、扶手、坐面、靠枕，基板为长方形木板面，脚柱为木制的上粗下细的圆锥台柱，扶手、坐面均由木板、海绵作内衬外包真皮面料而成，扶手为上部外翻的方形弯曲面，坐面为上面鼓凸的长方形坐垫面，靠枕为由海绵作内衬外包布面料而成的圆筒体，基板水平设置，四只脚柱竖置基板下面四角位置且与其固联，两只扶手分别设置基板上面左右两边位置且与其固联，坐面水平设置基板上面、两只扶手内侧位置，两只靠枕分别横向设置坐面上面左右两边位置。

[0006] 本实用新型具有如下优点：大方、时尚。

## 附图说明：

[0007] 图 1 为无靠背沙发结构示意图，其标记说明：基板 1，脚柱 2，扶手 3，坐面 4，靠枕 5。

## 具体实施方式：

[0008] 下面结合附图对本实用新型作进一步说明：

[0009] 一种无靠背沙发，包括基板 1、脚柱 2、扶手 3、坐面 4、靠枕 5，基板 1 为长方形木板面，脚柱 2 为木制的上粗下细的圆锥台柱，扶手 3、坐面 4 均由木板、海绵作内衬外包真皮面料而成，扶手 3 为上部外翻的方形弯曲面，坐面 4 为上面鼓凸的长方形坐垫面，靠枕 5 为由海绵作内衬外包布面料而成的圆筒体，基板 1 水平设置，四只脚柱 2 竖置基板 1 下面四角位置且与其固联，两只扶手 3 分别设置基板 1 上面左右两边位置且与其固联，坐面 4 水平设置基板 1 上面、两只扶手 3 内侧位置，两只靠枕 5 分别横向设置坐面 4 上面左右两边位置。

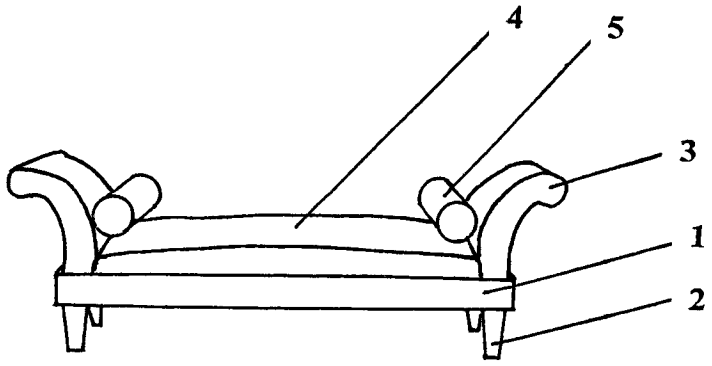


图 1