(19)国家知识产权局

(12)实用新型专利

(10)授权公告号 CN 221944772 U
(45)授权公告日 2024.11.01

(21)申请号 202420552927.5
(22)申请日 2024.03.21
(73)专利权人 湖南良美东江湖食品有限公司
地址 423403 湖南省郴州市资兴市东江街道罗围食品工业园罗围路2号
(72)发明人 吴元建 吴元春 李威儒 郑雨微 林薇薇 黄鹏翔 邓敏敏 朱凯
(74)专利代理机构 长沙致为远航知识产权代理事务所(普通合伙) 43280
专利代理师 陈靖
(51)Int.Cl.
F26B 11/18(2006.01)
A23L 17/00(2016.01)
F26B 21/00(2006.01)
F26B 25/00(2006.01)
F26B 25/02(2006.01)
F26B 25/18(2006.01)

权利要求书1页 说明书3页 附图4页

(54)实用新型名称

一种鱼类食品生产用加工装置

(57)摘要

本实用新型涉及鱼类食品加工技术领域,且公开了一种鱼类食品生产用加工装置,包括烘干箱,烘干箱内部设有转动轴,转动轴外侧设有烘干盘,烘干箱下端设有烘干机,烘干机一端通过进气管道与烘干箱内部相连通,烘干箱内部设有通风板,烘干机与通风板相连通,烘干箱上端设有第二电机,烘干箱内部设有转动板,转动板下端设有混合机构,转动轴上端设有固定组件;混合机构包括搅动板,搅动板两侧设有安装槽,安装槽内部设有转动球,转动球内部倾斜设置有导流孔。本实用新型中,通过设置混合机构,可以在烘干过程中,对烘干箱内部不同区域气流进行搅动,使不同区域温度更加均匀,从而使鱼类食品烘干更加均匀,提升鱼类食品烘干品质。

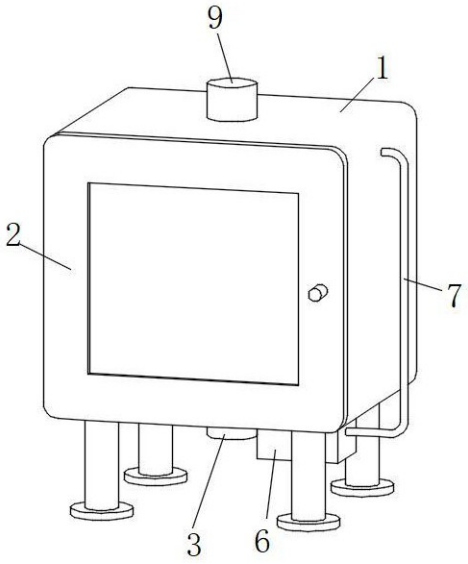

CN 221944772 U

1.一种鱼类食品生产用加工装置,包括烘干箱(1),烘干箱(1)下端设有第一电机(3),烘干箱(1)内部设有转动轴(4),转动轴(4)与第一电机(3)固定连接,转动轴(4)外侧设有烘干盘(5),烘干箱(1)下端设有烘干机(6),烘干机(6)一端通过进气管道(7)与烘干箱(1)内部相连通,烘干箱(1)内部设有通风板(8),烘干机(6)与通风板(8)相连通,其特征在于:所述烘干箱(1)上端设有第二电机(9),所述烘干箱(1)内部设有转动板(10),转动板(10)与第二电机(9)固定连接,所述转动板(10)下端设有混合机构(11),所述转动轴(4)上端设有固定组件;所述混合机构(11)包括搅动板(12),所述搅动板(12)两侧设有安装槽(13),所述安装槽(13)为圆形孔,安装槽(13)内部设有转动球(14),转动球(14)与搅动板(12)活动连接,所述转动球(14)内部倾斜设置有导流孔(15)。

2.根据权利要求1所述的一种鱼类食品生产用加工装置,其特征在于:所述转动球(14)外侧一端设有配重条(16),所述配重条(16)为弧形金属条,配重条(16)与转动球(14)固定连接。

3.根据权利要求1所述的一种鱼类食品生产用加工装置,其特征在于:所述搅动板(12)为U形板,搅动板(12)开口朝向烘干盘(5),所述搅动板(12)上端与转动板(10)固定连接。

4.根据权利要求3所述的一种鱼类食品生产用加工装置,其特征在于:所述搅动板(12)内部设有气流流通槽。

5.根据权利要求3所述的一种鱼类食品生产用加工装置,其特征在于:所述搅动板(12)下端设有干燥板(17),干燥板(17)与搅动板(12)固定连接。

6.根据权利要求1所述的一种鱼类食品生产用加工装置,其特征在于:所述固定组件包括稳定杆(18),所述稳定杆(18)两侧设有拉杆(19),所述拉杆(19)下端设有压板(20),所述拉杆(19)外侧套接有伸缩弹簧。

7.根据权利要求6所述的一种鱼类食品生产用加工装置,其特征在于:所述稳定杆(18)为条形杆,稳定杆(18)中央与转动轴(4)固定连接。

一种鱼类食品生产用加工装置

技术领域

[0001] 本实用新型涉及鱼类食品加工技术领域,特别涉及一种鱼类食品生产用加工装置。

背景技术

[0002] 鱼类食品是以鱼类为主要原料或辅料制成的食品,常见的鱼类食品包括鱼肉制品如鱼丸、鱼饼等,现有的鱼类食品加工用的烘干装置,在使用过程中,存在以下问题:

[0003] 其一,现有的鱼类食品烘干装置,在烘干过程中,烘干箱内部不同区域温度存在不同,容易导致鱼类食品烘干不均匀,影响鱼类食品整体烘干品质;

[0004] 其二,现有的鱼类食品烘干装置,在烘干过程中,鱼类食品受震动影响,容易从烘干盘上端掉落,不利于烘干的正常进行;为此,我们提出一种鱼类食品生产用加工装置。

实用新型内容

[0005] 本实用新型的主要目的在于提供一种鱼类食品生产用加工装置,可以有效解决背景技术中的技术问题。

[0006] 为实现上述目的,本实用新型采取的技术方案为:一种鱼类食品生产用加工装置,包括烘干箱,烘干箱下端设有第一电机,烘干箱内部设有转动轴,转动轴与第一电机固定连接,转动轴外侧设有烘干盘,烘干箱下端设有烘干机,烘干机一端通过进气管道与烘干箱内部相连通,烘干箱内部设有通风板,烘干机与通风板相连通,烘干箱上端设有第二电机,烘干箱内部设有转动板,转动板与第二电机固定连接,转动板下端设有混合机构,转动轴上端设有固定组件;混合机构包括搅动板,搅动板两侧设有安装槽,安装槽为圆形孔,安装槽内部设有转动球,转动球与搅动板活动连接,转动球内部倾斜设置有导流孔。

[0007] 作为优选,转动球外侧一端设有配重条,配重条为弧形金属条,配重条与转动球固定连接,通过设置配重条,可以增加转动球晃动幅度,提升混合效果。

[0008] 作为优选,搅动板为U形板,搅动板开口朝向烘干盘,搅动板上端与转动板固定连接。

[0009] 作为优选,搅动板内部设有气流流通槽,通过设置流通槽,可以增加搅动板两侧气流流动。

[0010] 作为优选,搅动板下端设有干燥板,干燥板与搅动板固定连接,通过设置干燥板,烘干箱内部湿气进行吸附,保持烘干箱内部气流干燥。

[0011] 作为优选,固定组件包括稳定杆,稳定杆两侧设有拉杆,拉杆下端设有压板,拉杆外侧套接有伸缩弹簧,通过设置固定组件,可以对鱼类食品进行固定,避免鱼类食品在烘干过程中掉落,确保烘干的正常进行。

[0012] 作为优选,稳定杆为条形杆,稳定杆中央与转动轴固定连接。

有益效果

[0013] 本实用新型提供了一种鱼类食品生产用加工装置,具备以下有益效果:

[0014] (1)、该一种鱼类食品生产用加工装置,通过设置混合机构,可以在烘干过程中,对烘干箱内部不同区域气流进行搅动,使不同区域温度更加均匀,从而使鱼类食品烘干更加均匀,提升鱼类食品烘干品质。

[0015] (2)、该一种鱼类食品生产用加工装置,通过设置固定组件,可以对鱼类食品进行固定,避免鱼类食品在烘干过程中掉落,确保烘干的正常进行。

附图说明

[0016] 为了更清楚地说明本实用新型的实施方式或现有技术中的技术方案,下面将对实施方式或现有技术描述中所需要使用的附图做简单的介绍。

[0017] 图1为本实用新型整体结构示意图;

[0018] 图2为本实用新型烘干箱内部剖面示意图;

[0019] 图3为本实用新型混合机构结构示意图;

[0020] 图4为本实用新型固定组件结构示意图。

[0021] 图例说明:

[0022] 1、烘干箱;2、箱门;3、第一电机;4、转动轴;5、烘干盘;6、烘干机;7、进气管道;8、通风板;9、第二电机;10、转动板;11、混合机构;12、搅动板;13、安装槽;14、转动球;15、导流孔;16、配重条;17、干燥板;18、稳定杆;19、拉杆;20、压板。

具体实施方式

[0023] 为使本实用新型实现的技术手段、创作特征、达成目的与功效易于明白了解,下面结合具体实施方式,进一步阐述本实用新型。

[0024] 实施例1:一种鱼类食品生产用加工装置,如图1—图2所示,包括烘干箱1,烘干箱1为前端设置有开口的中空壳体,烘干箱1下端四角均固定连接有支撑腿,烘干箱1下端通过螺栓固定连接有第一电机3,第一电机3通过导线与外界电源线性连接,烘干箱1内部设置有转动轴4,转动轴4为柱形杆,转动轴4下端与第一电机3输出端固定连接,转动轴4外侧设有烘干盘5,烘干盘5为圆形盘,烘干盘5内部设置有便于气流流动的透气槽,烘干盘5中央与转动轴4固定连接,烘干箱1下端一侧设置有烘干机6,烘干机6上端通过螺栓与烘干箱1固定连接,烘干机6一端固定连接有进气管道7,进气管道7另一端与烘干箱1内部上端空腔相连通,烘干箱1内部底端设置有通风板8,通风板8为环形板,通风板8下端与通风板8固定连接,烘干机6输出端与通风板8通过管道相连通,烘干箱1上端设置有第二电机9,第二电机9通过螺栓与烘干箱1固定连接,烘干箱1内部相对于第二电机9的位置设置有转动板10,转动板10为圆形板,转动板10上端与第二电机9输出端固定连接,转动板10下端设置有混合机构11,转动轴4上端设置有固定组件,固定组件中央与转动轴4相连接,固定组件下端与烘干盘5相接触。

[0025] 实施例2:一种鱼类食品生产用加工装置,在实施例一的基础上如图1—图3所示,混合机构11包括搅动板12,搅动板12为U形板,搅动板12开口设置朝向烘干盘5,搅动板12上端与转动板10固定连接,搅动板12中央设置有气流流动槽,搅动板12两侧设置有安装槽13,安装槽13为圆形孔,安装槽13内部设置有转动球14,转动球14上下端通过转轴与搅动板12活动连接,转动球14内部设置有导流孔15,导流孔15呈倾斜安装,转动球14外侧一端设置有

配重条16,配重条16为弧形金属条,配重条16一端与转动球14固定连接,搅动板12下端两侧设置有干燥板17,干燥板17上端通过螺栓与搅动板12固定连接,干燥板17内部填充有干燥剂。

[0026] 实施例3:一种鱼类食品生产用加工装置,在实施例二的基础上如图1—图4所示,固定组件包括稳定杆18,稳定杆18为条形杆,稳定杆18设置在烘干盘5上端,稳定杆18与烘干盘5呈平行设置,稳定杆18中央与转动轴4固定连接,稳定杆18两侧设置有拉杆19,拉杆19与稳定杆18活动连接,拉杆19下端设置有压板20,压板20为条形板,压板20上端与拉杆19固定连接,压板20上端设置有伸缩弹簧,伸缩弹簧套接在拉杆19外侧。

[0027] 需要说明的是,本实用新型为一种鱼类食品生产用加工装置,在使用时,打开箱门2,然后拉动拉杆19,拉杆19带动压板20上移,然后将待烘干的鱼类食品,摆放在烘干盘5内部,然后松开拉杆19,在弹簧弹力作用下,压板20可以对烘干盘5内部的鱼类食品进行夹持定位,增加鱼类食品的稳定性,然后关闭箱门2,启动第一电机3和烘干机6,第一电机3输出端通过转动轴4带动烘干盘5内部的鱼类食品转动,进气管道7将烘干箱1内部上端的空气吸入烘干机6内部加热后,通过通风板8输入到烘干箱1内部对鱼类食品进行烘干,在烘干过程中,第二电机9输出端通过转动板10带动搅动板12转动,搅动板12在转动中,对烘干箱1内部气流进行搅动,转动球14在转动中,倾斜设置的导流孔15可以改变烘干箱1内部气流流动方向,使不同区域温度更加均匀,提升烘干效果,干燥板17在转动中,可以对烘干箱1内部气流进行过滤,将烘干箱1内部湿气进行吸附,保持烘干箱1内部气流干燥。通过设置混合机构11,可以在烘干过程中,对烘干箱1内部不同区域气流进行搅动,使不同区域温度更加均匀,从而使鱼类食品烘干更加均匀,提升鱼类食品烘干品质。通过设置固定组件,可以对鱼类食品进行固定,避免鱼类食品在烘干过程中掉落,确保烘干的正常进行。

[0028] 以上显示和描述了本实用新型的基本原理和主要特征和本实用新型的优点。本行业的技术人员应该了解,本实用新型不受上述实施例的限制,上述实施例和说明书中描述的只是说明本实用新型的原理,在不脱离本实用新型精神和范围的前提下,本实用新型还会有各种变化和改进,这些变化和改进都落入要求保护的本实用新型范围内。本实用新型要求保护范围由所附的权利要求书及其等效物界定。

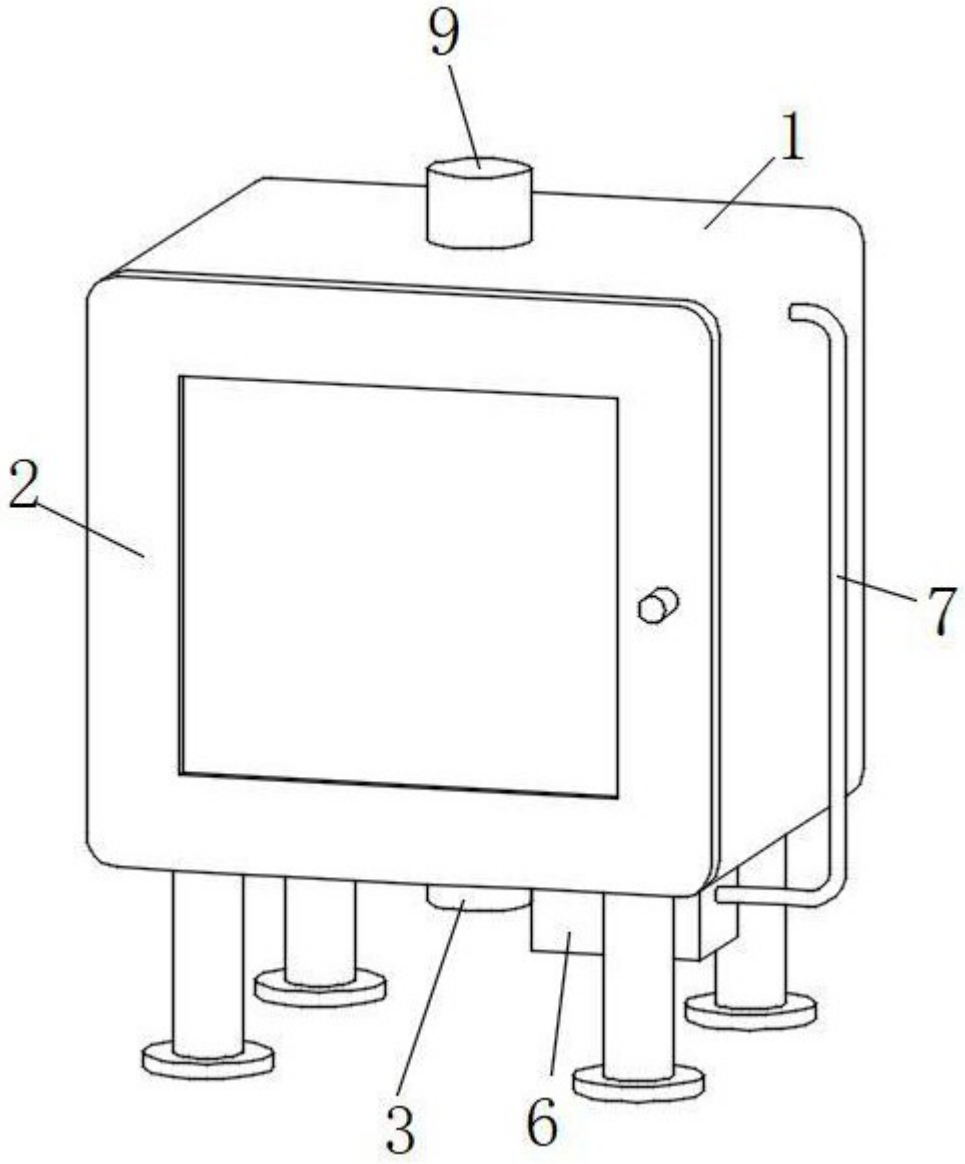

图 1

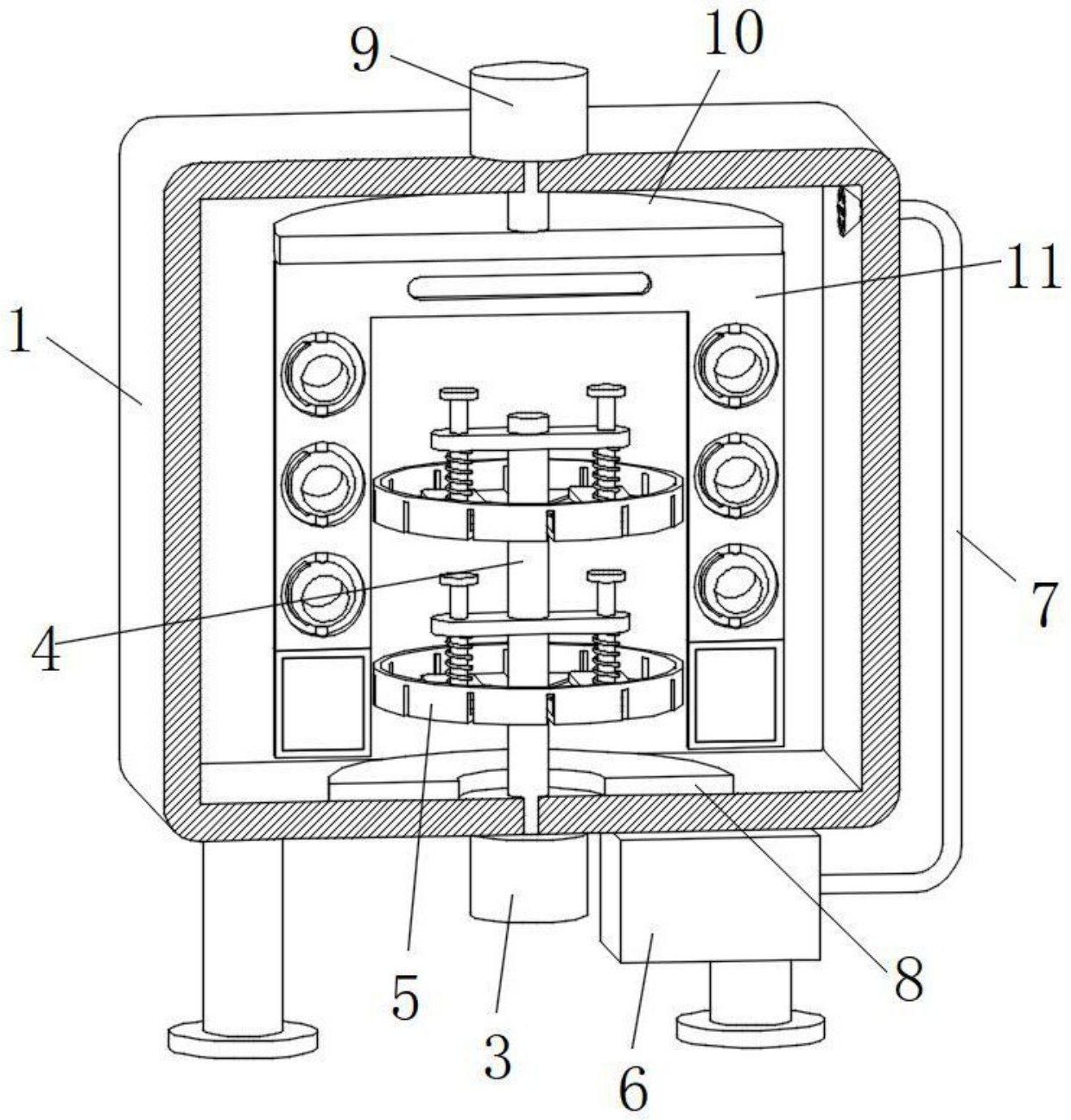

图 2

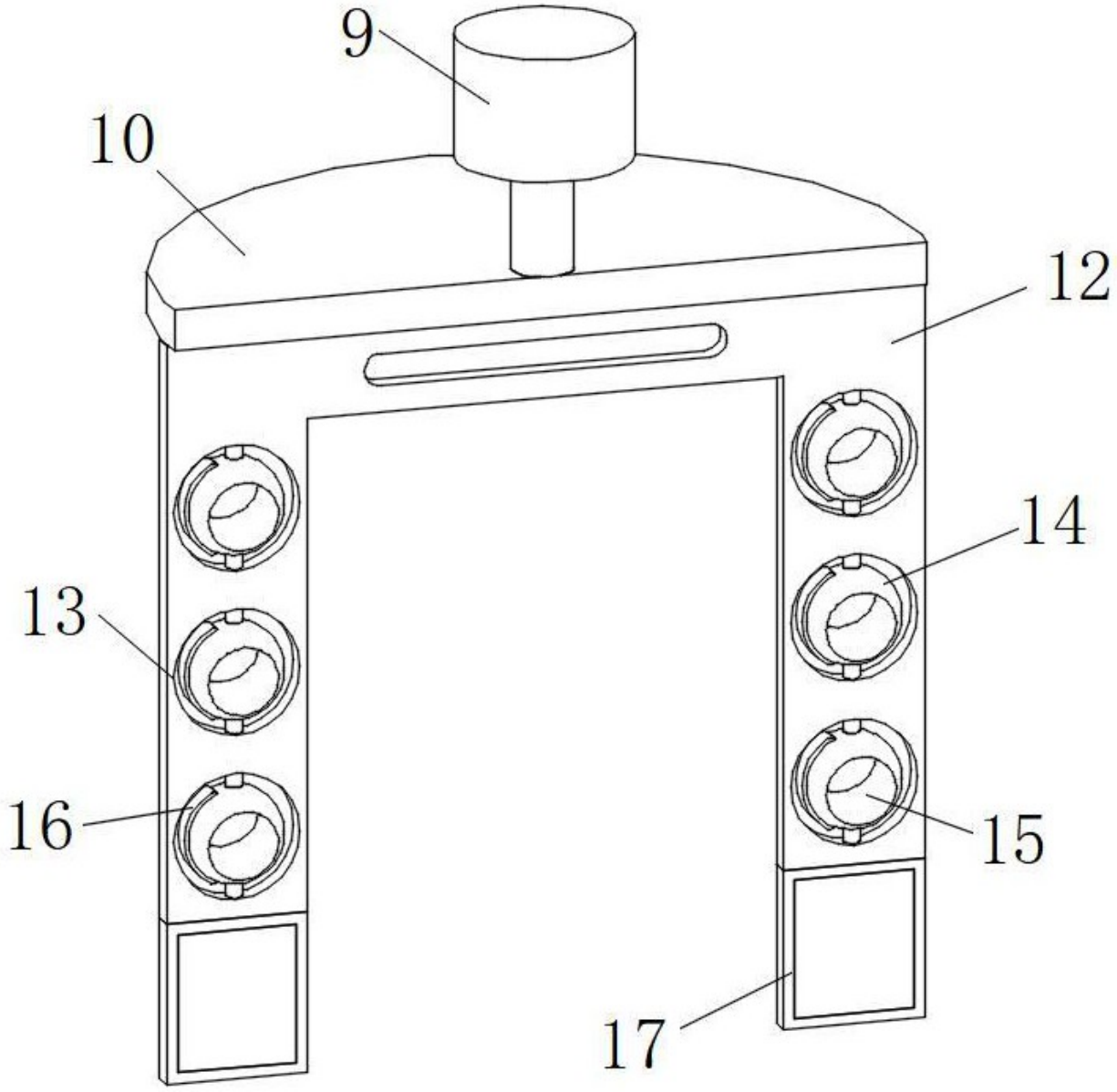

图 3

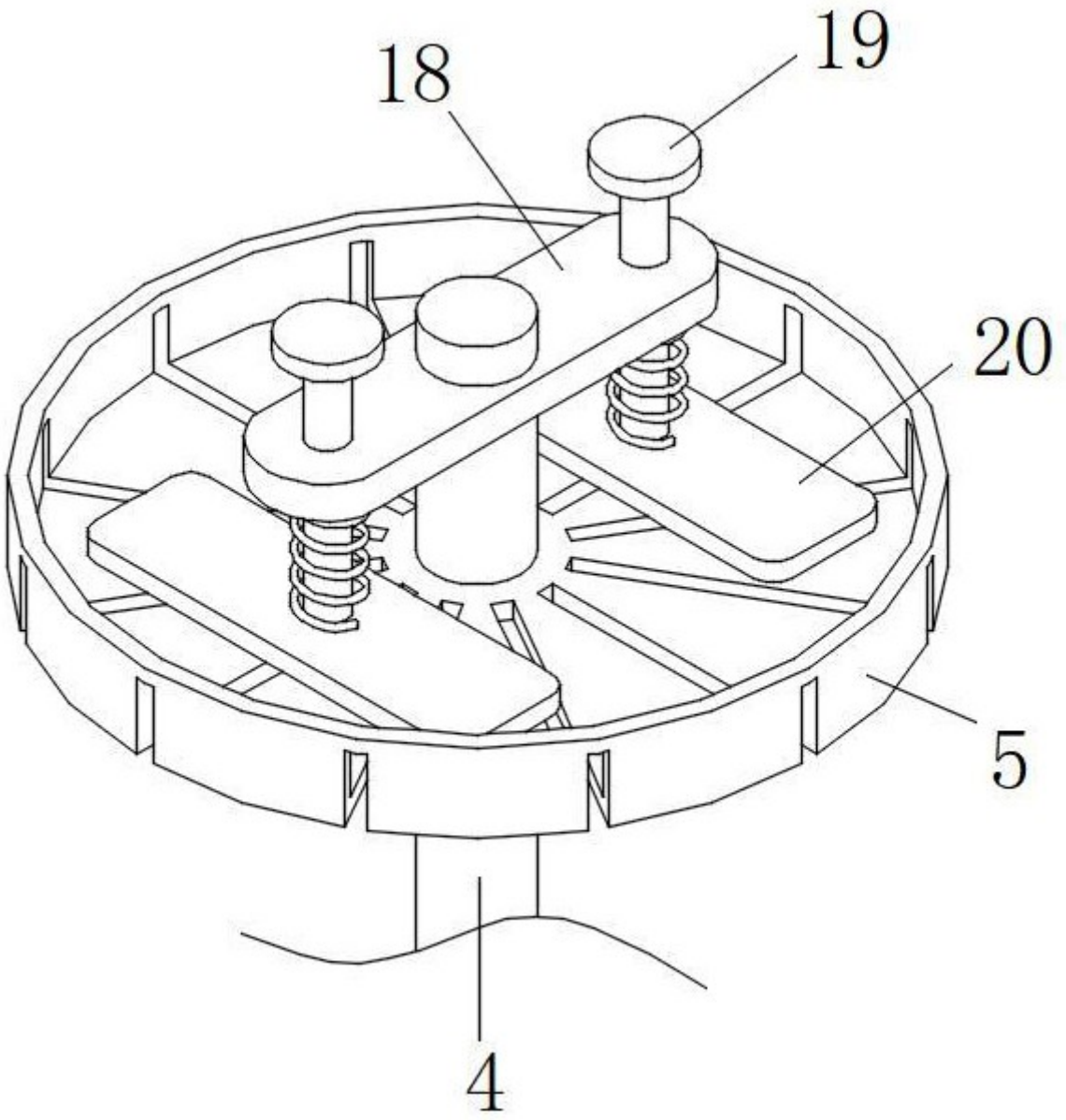

图 4